HIDROMEK®

HMK 220 LC-2 LR

Yedek Parça
Kataloğu
Parts Catalogue

10.03.2010
H347311300
MITSUBISHI 6134001-

www.hidromek.com.tr

ÖNSÖZ

HMK 220 LC-2 İş Makinasını tercih ettiğiniz için teşekkür ederiz.

Bu katalog HMK 220 LC-2' nin yedek parça hizmeti için hazırlanmıştır.

İyi bir servis hizmeti ve doğru parça seçimi için kataloğun kapsamı ile ilgili aşağıda belirtilen açıklamaları okuyunuz ve anlayınız.

No
Gösterilen parçanın poz numarasını verir.

Parça No
Resimde gösterilen parçaların parça numarasını gösterir.

Adı
Parçanın adını gösterir.

Adet
Parçanın o sayfada yer alan gruptaki kullanım adedini gösterir.

Not
Parçaların tanımlarında yer almayan açıklamaları gösterir.

Seri No
Parçanın kullanıldığı makinenin seri numarasını gösterir. Örneğin;

2134001-2134005 → gösterilen parça 2134001'den 2134005' e kadar kullanılmıştır. (2134001-2134005 dahil)

3134001- → gösterilen parça 3134001'den itibaren kullanılmıştır.

2134001,2134005 → gösterilen parça 2134001 ve 2134005 seri nolu makinalarda kullanılmıştır.

Y.Kul.
Parçaların birbirleri yerine kullanılabilirliğini ifade eder.
A → Birbirlerinin yerine kullanılabilirler. (eski parça ↔yeni parça)
B → Biri diğerinin yerine kullanılabilir. (eski parça → yeni parça)
C → Biri diğerinin yerine kullanılabilir. (eski parça ← yeni parça)
D → Birbirlerinin yerine kullanılamaz. (eski parça – yeni parça)

SK
Servis kodu kolonunda yer alan kısaltmaların aşağıda gösterildiği gibi kendilerine ait anlamları vardır.

K	→	Parçanın kit içinde yeraldığı anlamına gelir. Kitin içinde yer alan parçalar teker teker tedarik edilemez.
OP	→	Opsiyonel parça
NSP	→	Servis parçası değil.
S	→	Set. Set içinde yer alan parçalar teker teker tedarik edilebilir.

Sayfa Numaralandırma
Sayfaları numaralandırma şu şekilde yapılmıştır.

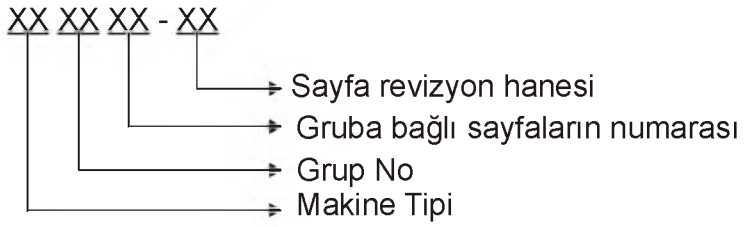

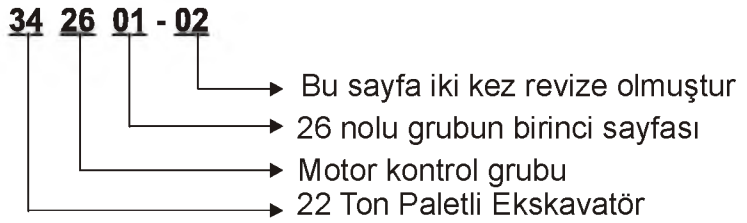

PREFACE

We would like to thank you for purchasing HMK 220 LC-2 Construction Equipment.

This catalog has been prepared for ordering spare parts for HMK 220 LC-2:

For satisfactory service and selection of correct part, read and understand instructions as shown below.

No
This indicates the indicating number of part.

Part No
It shows the part number of the parts which are included in an illustration.

Description
It shows the name of the part.

Q'ty
It shows the quantitiy use of part for the group that was illustrated on page.

Note
It shows explanations, which are not given in description.

Serial No
It shows the machine serial number in which the parts are used. For example;

2134001-2134005→the part that is shown in illustration was used from 2134001 to 2134005. (2134001 and 2134005 included)

3134001- →the part that is shown in illustration was used from 3134001.

2134001,2134005→the part that is shown in illustration was used 2134001 and 2134005.

ICA
This indicates the interchangeability of the parts between a new one and old one.
A → Mutual interchangeability (old part ↔new part)
B → One way interchangeability (old part → new part)
C → One way interchangeability (old part ← new part)
D → No interchangeability (old part – new part)

SC
Abbreviations on service code column have their own meaning as show below.

K	→	This means that the part is contained in the kit. Parts are given with KIT, can not be supplied individually.
OP	→	Optional part
NSP	→	Non service part.
S	→	Set. Parts are given with set, can be supplied individually.

Ordering Pages
Ordering pages are done as below.

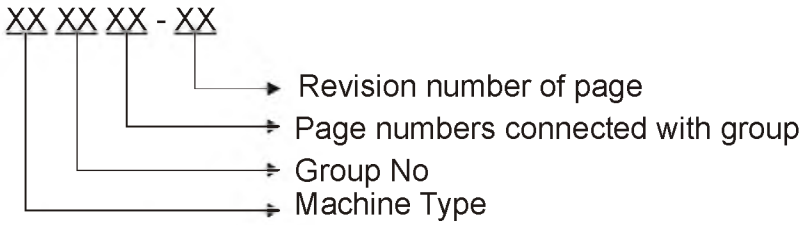

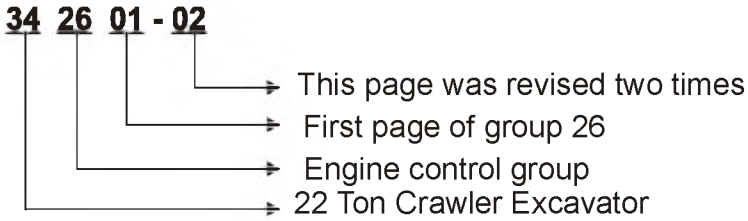

KISALTMALAR / ABBREVIATIONS

KISALTMA ABBREVIATION	ORJINAL KELİME	ORIGINAL WORD
&	VE	AND
AIRCON		AIRCONDITION
A.K.	ALTI KÖŞE	
A.K.B.	ALTI KÖŞE BAŞLI	
A.K.V.	ANA KONTROL VALFİ	
Accum.		ACCUMULATOR
AM	ARM	ARM
AR	GEREĞİ KADAR	AS REQUIRED
Ass'y.		ASSEMBLY
B.H.H.	BASINÇLI HİDROLİK HORTUM	
BKT	KEPÇE	BUCKET
BM	BOM	BOOM
Brg.		BEARING
CONN	ADAPTÖR	CONNECTOR
Dis.		DISCHARGE
F		FRONT
F/W		FLYWHEEL
Hd.		HEAD
Hex.		HEXAGON
Htr.		HEATER
ICA		INTERCHANGEABILITY
K	KİT	KIT
K.M.	KAYNAKLI MONTAJ	
L/H		LEFT HAND
M.C.V.		MAIN CONTROL VALVE
NSP	SERVİS PARÇASI DEĞİL	NON SERVİCE PART
OP	OPSİYON	OPTION
OS	NORMALDEN BÜYÜK	OVERSIZED
Pln.		PLAIN
R		REAR
REV	REVİZYON	REVISION
R/H		RIGHT HAND
RPM	BİR DAKİKADAKİ DEVİR	REVOLUTION PER MINUTE
S	SET	SET
S.B.	SİLİNDİRİK BAŞLI	
SP	SERVİS PARÇASI	SERVICE PART
Spr.		SPRING
Srw.		SCREW
STD	STANDART	STD
Suc.		SUCTION
SW	DÖNÜŞ MOTORU	SWING
T/Joint		TURNING JOINT
T/M		TRANSMISSION
TRL	SEGMAN YÜKSEKLİĞİ	TOP RING LENT LOCATION
TRV	YÜRÜYÜŞ	TRAVEL
US	NORMALDEN KÜÇÜK	UNDERSIZED
W.A.		WELDING ASSEMBLY
W/	BİRLİKTE	WITH
W/O	AYRI	WITHOUT
Y.Kul.	YERİNE KULLANIM	
Y.S.B.	YILDIZ SİLİNDİRİK BAŞLI	

İÇİNDEKİLER

	SAYFA	REV.
OPSİYON		
KIRICI TESİSATI MONTAJI (1) (OP)	340101	
KIRICI TESİSATI MONTAJI (2) (OP)	340102	
ÇABUK SÖK-TAK KOMPLESİ (OP)	340103	
ÇABUK SÖK-TAK MONTAJI (OP)	340104	
ÇABUK SÖK-TAK SİLİNDİRİ	340105	
KIRICI MONTAJI (OP)	340106	
ÇİFT TESİRLİ KIRICI TESİSATI MONTAJI (1) (OP)	340107	
ÇİFT TESİRLİ KIRICI TESİSATI MONTAJI (2) (OP)	340108	
ÇİFT YÖNLÜ AYAK PEDALI (OP)	340109	
BOM EMNİYET VALFİ MONTAJI (OP)	340110	
UÇ BOM EMNİYET VALFİ MONTAJI (OP)	340111	
AŞIRI YÜK UYARI SİSTEMİ (OP)	340112	
TEMİZLEME KEPÇESİ MONTAJI (OP)	340301	
TRAPEZ KEPÇE MONTAJI (OP)	340302	
TEPE LAMBASI MONTAJI (OP)	340501	
ARKA ÇALIŞMA LAMBASI MONTAJI (OP)	340502	
ÖN ÇALIŞMA LAMBASI MONTAJI (OP)	340503	
KAPORTA		
KAPORTA MONTAJI (1)	341101	
KAPORTA MONTAJI (2)	341102	
KAPORTA MONTAJI (3)	341103	
KAPORTA MONTAJI (4)	341104	
KAPORTA MONTAJI (5)	341105	
ÜST ŞASE		
ÜST ŞASE MONTAJI	341201	
AKÜ SANDIĞI MONTAJI	341202	
YÜRÜME SACLARI	341203	
MOTOR		
MOTOR MONTAJI	342001	
YARIM MOTOR (REVİZYON İÇİN)	342002	
SİLİNDİR KAFASI KOMPLESİ	342003	
SİLİNDİR BLOĞU KOMPLESİ	342004	
GÖMLEK VE PİSTON KİTİ	342005	
KAM MİLİ KOMPLESİ	342006	
MOTOR TAMİR TAKIMI	342007	
KÜLBÜTÖR KAPAĞI VE NEFESLİK	342008	
SİLİNDİR KAFASI	342009	
SİLİNDİR BLOĞU	342010	
KARTER – DOLDURMA KAPAĞI – YAĞ SEVİYE ÇUBUĞU	342011	
VOLAN VE MUHAFAZASI	342012	
PİSTON – BİYEL KOLU – KRANK MİLİ	342013	
KAM MİLİ – SUBAP	342014	
ZAMANLAMA DİŞLİSİ	342015	
AKSESUARLAR	342016	
YAĞ POMPASI VE YAĞ SÜZGECİ	342017	
YAĞ FİLTRESİ	342018	
YAĞ SOĞUTUCU	342019	
YAĞLAMA TESİSATI	342020	
YAKIT TESİSATI VE SU AYIRICI	342021	

	SAYFA	REV.
YAKIT FİLTRESİ VE TESİSATI	342022	
YAKIT ENJEKSİYON POMPASI MONTAJI	342023	
YAKIT ENJEKSİYON POMPASI	342024	
REGÜLATÖR (1/2)	342025	
REGÜLATÖR (2/2)	342026	
OTOMATİK ZAMANLAYICI	342027	
YAKIT BESLEME POMPASI	342028	
YAKIT ENJEKSİYON BORULARI VE NOZULU	342029	
YAKIT DÖNÜŞ HORTUMU	342030	
SU POMPASI VE FAN MONTAJI	342031	
TERMOSTAT VE BAĞLANTISI	342032	
GİRİŞ MANİFOLDU	342033	
EKSOZ MANİFOLDU	342034	
TURBOŞARJ	342035	
MARŞ MOTORU	342036	
ALTERNATÖR VE REGÜLATÖR	342037	
ETİKET	342038	
MOTOR ELEKTRİK TESİSATI MALZEMELERİ	342039	
KAVRAMA MONTAJI	342101	
HAVA FİLTRESİ		
HAVA FİLTRESİ MONTAJI	342201	
EKSOZ		
EKSOZ MONTAJI	342301	
MOTOR SOĞUTMA		
SOĞUTMA DONANIMI	342401	
RADYATÖR	342402	
YAKIT DONANIMI		
YAKIT DEPOSU MONTAJI VE YAKIT HATTI	342501	
YAKIT TRANSFER POMPASI	342502	
MOTOR KONTROL		
MOTOR KONTROL MONTAJI	342601	
KLİMA – ISITICI		
KLİMA MONTAJI	342701	
ISITICI MONTAJI	342702	
ANA TESİSAT		
ANA HİDROLİK MONTAJI (SOL)	343001	
ANA HİDROLİK MONTAJI (SAĞ-1)	343002	
ANA HİDROLİK MONTAJI (SAĞ-2)	343003	
HİDROLİK POMPA	343004	
DİŞLİ POMPASI	343005	
ORANSAL BASINÇ KONTROL VALFİ	343006	
POMPA REGÜLATÖRÜ	343007	
AKV (1)	343008	
AKV (2)	343009	
AKV (3)	343010	
AKV (4)	343011	
DÖNÜŞ MOTORU-DÖNDÜRME ÜNİTESİ	343012	

	SAYFA	REV.
REDÜKSİYON DİŞLİSİ -DÖNDÜRME ÜNİTESİ	343013	
ALT ŞASE HİDROLİĞİ		
ALT ŞASE HİDROLİK AKSAM MONTAJI	343101	
YÜRÜYÜŞ MOTORU (1)	343102	
YÜRÜYÜŞ MOTORU (2)	343103	
DÖNER DAĞITICI	343104	
PİLOT DEVRE TESİSATI		
PİLOT DEVRE MONTAJI 1 (1)	343201	
PİLOT DEVRE MONTAJI 1 (2)	343202	
PİLOT DEVRE MONTAJI 2 (1)	343203	
PİLOT DEVRE MONTAJI 2 (2)	343204	
PİLOT DEVRE MONTAJI 3	343205	
JOİSTİK (SAĞ/SOL)	343206	
PEDAL	343207	
ATAÇMAN TESİSATI		
ATAÇMAN TESİSATI	343301	
ANA BOM SİLİNDİRİ (SAĞ/SOL)	343302	
KEPÇE SİLİNDİRİ	343303	
UÇ BOM SİLİNDİRİ	343304	
HİDROLİK DEPO		
HİDROLİK DEPO MONTAJI	343401	
DÖNÜŞ VE SIZINTI HATTI		
DÖNÜŞ VE SIZINTI HATTI MONTAJI	343601	
ALT ŞASE		
ALT ŞASE MONTAJI	344101	
TAŞIYICI MAKARA	344102	
YÜRÜYÜŞ MAKARASI	344103	
İSTİKAMET TEKERİ VE ÇATALI	344104	
GERDİRME MEKANİZMASI	344105	
PALET KOMPLESİ	344201	
ATAÇMAN MONTAJI		
ANA BOM MONTAJI	345101	
UÇ BOM MONTAJI	345201	
ÇALIŞMA ATAÇMANLARI KONTROLÜ	345301	
GENEL AMAÇLI KEPÇE	345302	
AĞIR HİZMET KEPÇESİ	345303	
YAĞLAMA DONANIMI		
YAĞLAMA DONANIMI MONTAJI	345801	
KABİN MONTAJI		
KABİN MONTAJI	346001	
KABİN (1)	346002	
KABİN (2)	346003	
KABİN (3)	346004	
KONSOL KUTUSU (SAĞ)	346101	
KONSOL KUTUSU (SOL)	346102	

	SAYFA	REV.
KABİN İÇİ MONTAJI (1)……	346103	
KABİN İÇİ MONTAJI (2)……	346104	
ETİKET		
ETİKET MONTAJI (TÜRKÇE)……	347001	
ETİKET MONTAJI (İNGİLİZCE)……	347002	
ELEKTRİK		
ELEKTRİK (1)……..	348001	
ELEKTRİK (2)……..	348002	
ELEKTRİK (3)……..	348003	
ANA ELEKTRİK TESİSATI……	348004	
MOTOR ELEKTRİK TESİSATI……..	348005	
KABİN ELEKTRİK TESİSATI……	348006	
ORTAK PARÇALAR		
KABİN KORUMA MONTAJI, ÜST, FOPS II (OP) ……	900501	
KABİN KORUMA MONTAJI, ÖN, FOGS (OP)……..	900502	
ÖN CAM KORUYUCU MONTAJI, TAŞ VE MICIR İÇİN (OP)……..	900503	
ÖN CAM KORUYUCU MONTAJI, İKİ PARÇALI (OP)……	900504	
TEPE LAMBASI MONTAJI (OP) ……	900505	
ÖN ÇALIŞMA LAMBASI MONTAJI (OP)……..	900506	
ARKA ÇALIŞMA LAMBASI MONTAJI (OP)……	900507	
ARKA AĞIRLIK ÇALIŞMA LAMBASI MONTAJI……	900508	
YENİ KABİN		
KABİN ŞASİ MONTAJI……	906001	
KABİN MONTAJI-1……	906002	
KABİN MONTAJI-2……	906003	
KABİN MONTAJI-3……	906004	
KONSOL MONTAJI, SAĞ……	906101	
KONSOL MONTAJI, SOL……..	906102	
KABİN İÇİ MONTAJI-1……	906103	
KABİN İÇİ MONTAJI-2……	906104	
KABİN İÇİ MONTAJI-3……	906105	
OPERATOR KOLTUK KOMPLESİ……....	906106	
PLATFORM MONTAJI……	906107	
PARÇA NUMARASI İNDEKSİ		

CONTENTS

	PAGE	REV.
OPTION		
BREAKER PIPING MOUNTING (1) (OP)	340101	
BREAKER PIPING MOUNTING (2) (OP)	340102	
QUICK COUPLING ASSEMBLY (OP)	340103	
QUICK COUPLING MOUNTING (OP)	340104	
QUICK COUPLING CYLINDER	340105	
BREAKER MOUNTING (OP)	340106	
DOUBLE ACTING PIPING (1) (OP)	340107	
DOUBLE ACTING PIPING (2) (OP)	340108	
DOUBLE ACTING VALVE (OP)	340109	
BOOM SAFETY LOCK SYSTEM (OP)	340110	
ARM SAFETY LOCK SYSTEM (OP)	340111	
OVERLOAD WARNING SYSTEM (OP)	340112	
DITCH CLEANING BUCKET MOUNTING (OP)	340301	
TRAPEZOIDAL BUCKET MOUNTING (OP)	340302	
BEACON MOUNTING (OP)	340501	
REAR WORK LAMP MOUNTING (OP)	340502	
FRONT WORK LAMP MOUNTING (OP)	340503	
COWLING		
COWLING MOUNTING (1)	341101	
COWLING MOUNTING (2)	341102	
COWLING MOUNTING (3)	341103	
COWLING MOUNTING (4)	341104	
COWLING MOUNTING (5)	341105	
UPPER FRAME		
UPPER FRAME MOUNTING	341201	
ACCUMULATOR BOX MOUNTING	341202	
ANTI-SLIP WALKWAY	341203	
ENGINE		
ENGINE MOUNTING	342001	
SHORT ENGINE ASSEMBLY	342002	
SERVICE CYLINDER HEAD ASSEMBLY	342003	
SERVICE CYLINDER BLOCK ASSEMBLY	342004	
LINER AND PISTON KIT	342005	
SERVICE CRANKSHAFT ASSEMBLY	342006	
ENGINE OVERHAUL GASKET KIT	342007	
ROCKER COVER AND BREATHER	342008	
CYLINDER HEAD	342009	
CYLINDER BLOCK	342010	
OIL PAN – FILLER – GAUGE	342011	
FLYWHEEL AND HOUSING	342012	
PISTON – CONNROD – CRANKSHAFT	342013	
CAMSHAFT – VALVE	342014	
TIMING GEAR	342015	
ATTACHING PARTS	342016	
OIL PUMP AND STRAINER	342017	
OIL FILTER	342018	
OIL COOLER	342019	
OIL LINE	342020	
FUEL LINE AND WATER SEPARATOR	342021	

	PAGE	REV.
FUEL FİLTER ANH HOSE	342022	
FUEL INJECTION PUMP GENERAL	342023	
INJECTION PUMP	342024	
GOVERNOR (1/2)	342025	
GOVERNOR (2/2)	342026	
AUTOMATIC TIMER	342027	
FUEL FEED PUMP	342028	
INJECTION PIPE AND NOZZLE	342029	
FUEL RETURN HOSE	342030	
WATER PUMP AND FAN MOUNTING	342031	
WATER PIPE AND THERMOSTAT	342032	
INLET MANIFOLD	342033	
EXHAUST MANIFOLD	342034	
TURBOCHARGER	342035	
STARTER	342036	
ALTERNATOR AND REGULATOR	342037	
PLATE AND LABEL	342038	
CHASSIS HARNESS EQUIPMENT	342039	
COUPLING ASSEMBLY	342101	
AIR INTAKE		
AIR INTAKE MOUNTING	342201	
EXHAUST		
EXHAUST MOUNTING	342301	
COOLING SYSTEM		
COOLING SYSTEM	342401	
RADIATOR	342402	
FUEL TANK AND LINE		
FUEL TANK MOUNTING AND FUEL LINE	342501	
FUEL FEED PUMP	342502	
ENGINE CONTROL		
ENGINE CONTROL MOUNTING	342601	
AIRCONDITION – HEATER		
AIRCONDITION MOUNTING	342701	
HEATER MOUNTING	342702	
MAIN PIPING		
MAIN PIPING MOUNTING (L/H)	343001	
MAIN PIPING MOUNTING (R/H-1)	343002	
MAIN PIPING MOUNTING (R/H-2)	343003	
HYDRAULIC PUMP	343004	
GEAR PUMP	343005	
PROPORTIONAL REDUCING VALVE	343006	
PUMP REGULATOR	343007	
MCV (1)	343008	
MCV (2)	343009	
MCV (3)	343010	
MCV (4)	343011	
HYDRAULIC OIL MOTOR – SWING UNIT	343012	
REDUCTION GEAR – SWING UNIT	343013	

	PAGE	REV.
LOWER PIPING		
LOWER PIPING MOUNTING	343101	
TRAVEL MOTOR (1)	343102	
TRAVEL MOTOR (2)	343103	
TURNING JOINT	343104	
PILOT PIPING		
PILOT PIPING MOUNTING 1 (1)	343201	
PILOT PIPING MOUNTING 1 (2)	343202	
PILOT PIPING MOUNTING 2 (1)	343203	
PILOT PIPING MOUNTING 2 (2)	343204	
PILOT PIPING MOUNTING 3	343205	
REMOTE CONTROL VALVE (R/L)	343206	
PEDAL	343207	
ATTACHMENT PIPING		
ATTACHMENT PIPING	343301	
BOOM CYLINDER (R/L)	343302	
BUCKET CYLINDER	343303	
ARM CYLINDER	343304	
HYDRAULIC TANK		
HYDRAULIC TANK MOUNTING	343401	
RETURN AND UPPER DRAIN PIPING		
UPPER DRAIN AND RETURN PIPING MOUNTING	343601	
LOWER FRAME		
LOWER FRAME MOUNTING	344101	
UPPER ROLLER	344102	
LOWER ROLLER	344103	
IDLER ASSEMBLY AND YOKE	344104	
ADJUSTER ASSEMBLY	344105	
TRACK CHAIN ASSEMBLY	344201	
ATTACHMENT MOUNTING		
BOOM MOUNTING	345101	
ARM MOUNTING	345201	
WORKING ATTACHMENT CONTROL	345301	
GENERAL PURPOSE BUCKET	345302	
HEAVY DUTY BUCKET	345303	
LUBRICATION PIPING		
LUBRICATION PIPING MOUNTING	345801	
CAB MOUNTING		
CAB MOUNTING	346001	
CAB (1)	346002	
CAB (2)	346003	
CAB (3)	346004	
CONSOLE BOX (R/H)	346101	
CONSOLE BOX (L/H)	346102	
CAB INTERIOR MOUNTING (1)	346103	
CAB INTERIOR MOUNTING (2)	346104	

	PAGE	REV.
DECAL		
DECAL MOUNTING (TURKISH).....	347001	
DECAL MOUNTING (ENGLISH).....	347002	
ELECTRIC		
ELECTRIC (1).....	348001	
ELECTRIC (2).....	348002	
ELECTRIC (3).....	348003	
MAIN HARNESS.....	348004	
ENGINE HARNESS.....	348005	
CAB MAIN HARNESS.....	348006	
COMMON PARTS		
ROOF GUARD MOUNTING, FOPS II (OP).....	900501	
GUARD MOUNTING, FOGS (OP).....	900502	
FRONT GUARD MOUNTING, FOR STONES & DEBRIS (OP).....	900503	
FRONT GUARD MOUNTING, TWO PIECES (OP)	900504	
BEACON LAMP MOUNTING (OP)	900505	
WORK LAMP MOUNTING, FRONT (OP).....	900506	
WORK LAMP MOUNTING, REAR (OP).....	900507	
WORK LAMP MOUNTING, COUNTER WEIGHT.....	900508	
NEW CAB		
CAB-FRAME MOUNTING.....	906001	
CAB ASS'Y-1.....	906002	
CAB ASS'Y-2.....	906003	
CAB ASS'Y-3.....	906004	
CONSOLE MOUNTING, RH.....	906101	
CONSOLE MOUNTING, LH.....	906102	
CAB INTERIOR MOUNTING-1.....	906103	
CAB INTERIOR MOUNTING-2.....	906104	
CAB INTERIOR MOUNTING-3.....	906105	
OPERATOR SEAT ASS'Y.....	906106	
PLATFORM ASS'Y.....	906107	
PART NO INDEX		

HİDROMEK

HİDROLİK VE MEKANİK MAKİNE İMALAT SAN. VE TİC. LTD. ŞTİ.

340101-00-02

KIRICI TESİSATI MONTAJI (1) (OP)
BREAKER PIPING MOUNTING (1) (OP)

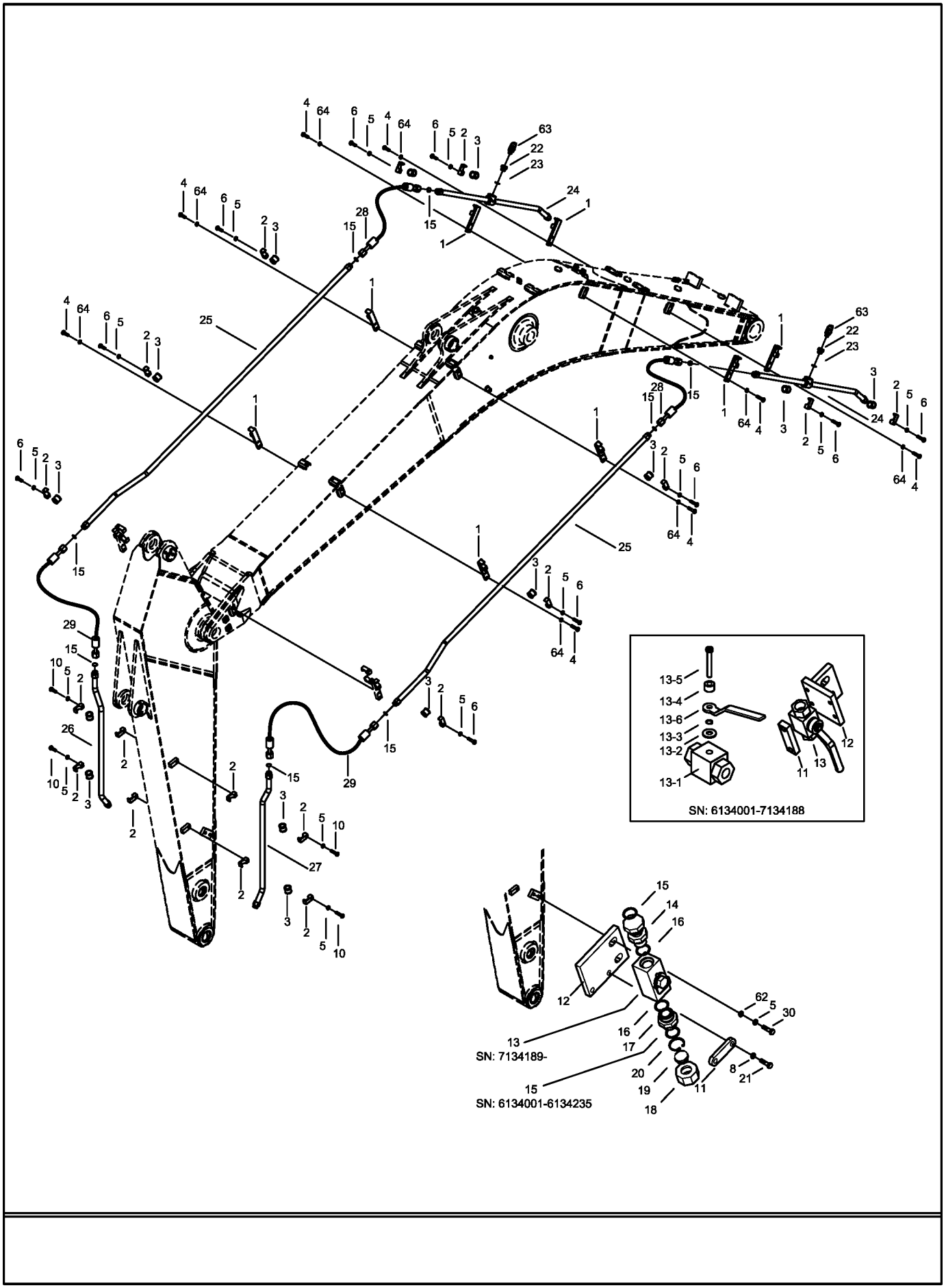

340101-00-02

KIRICI TESİSATI MONTAJI (1) (OP)
BREAKER PIPING MOUNTING (1) (OP)

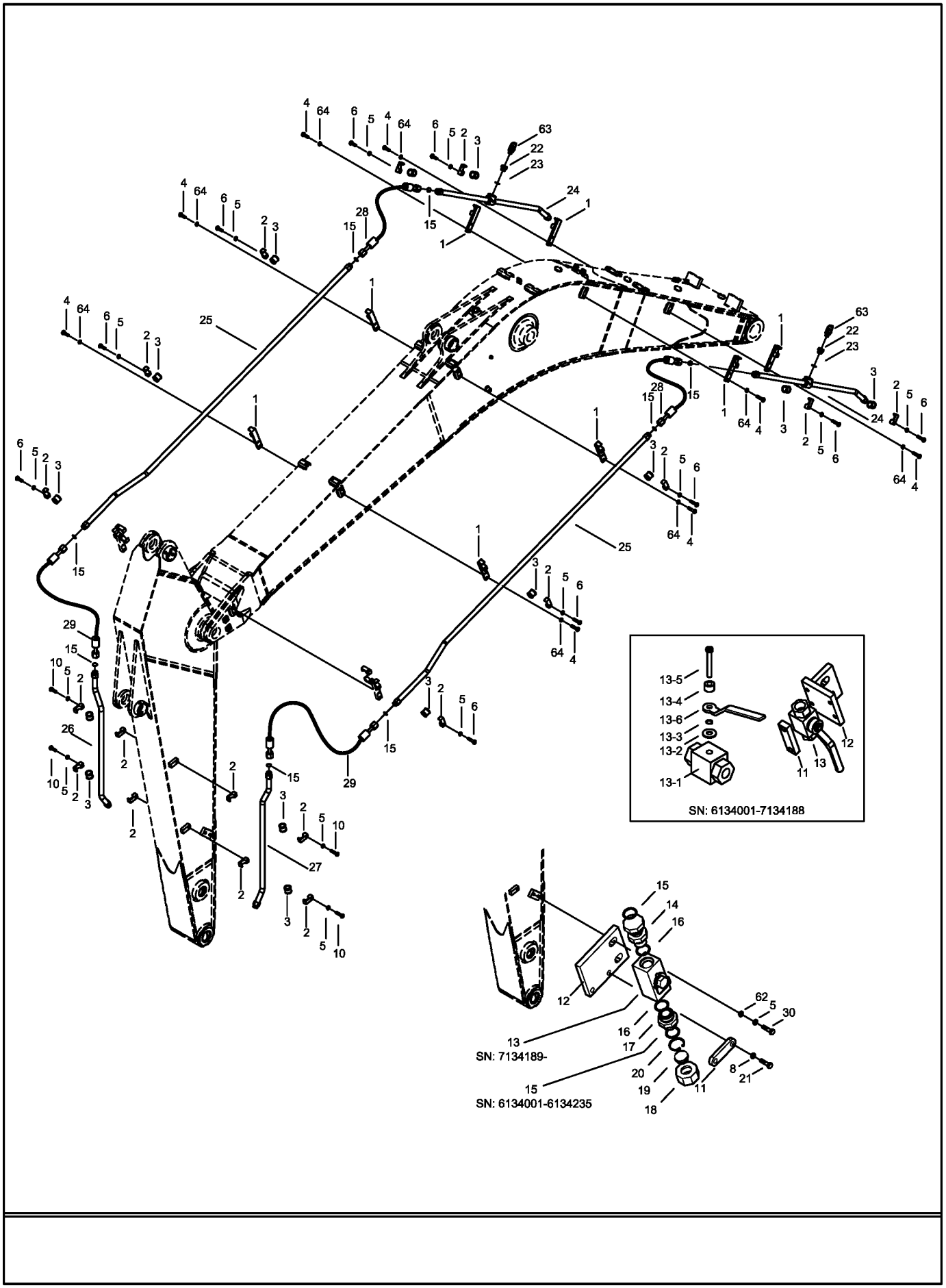

KIRICI TESİSATI MONTAJI (2) (OP)
BREAKER PIPING MOUNTING (2) (OP)

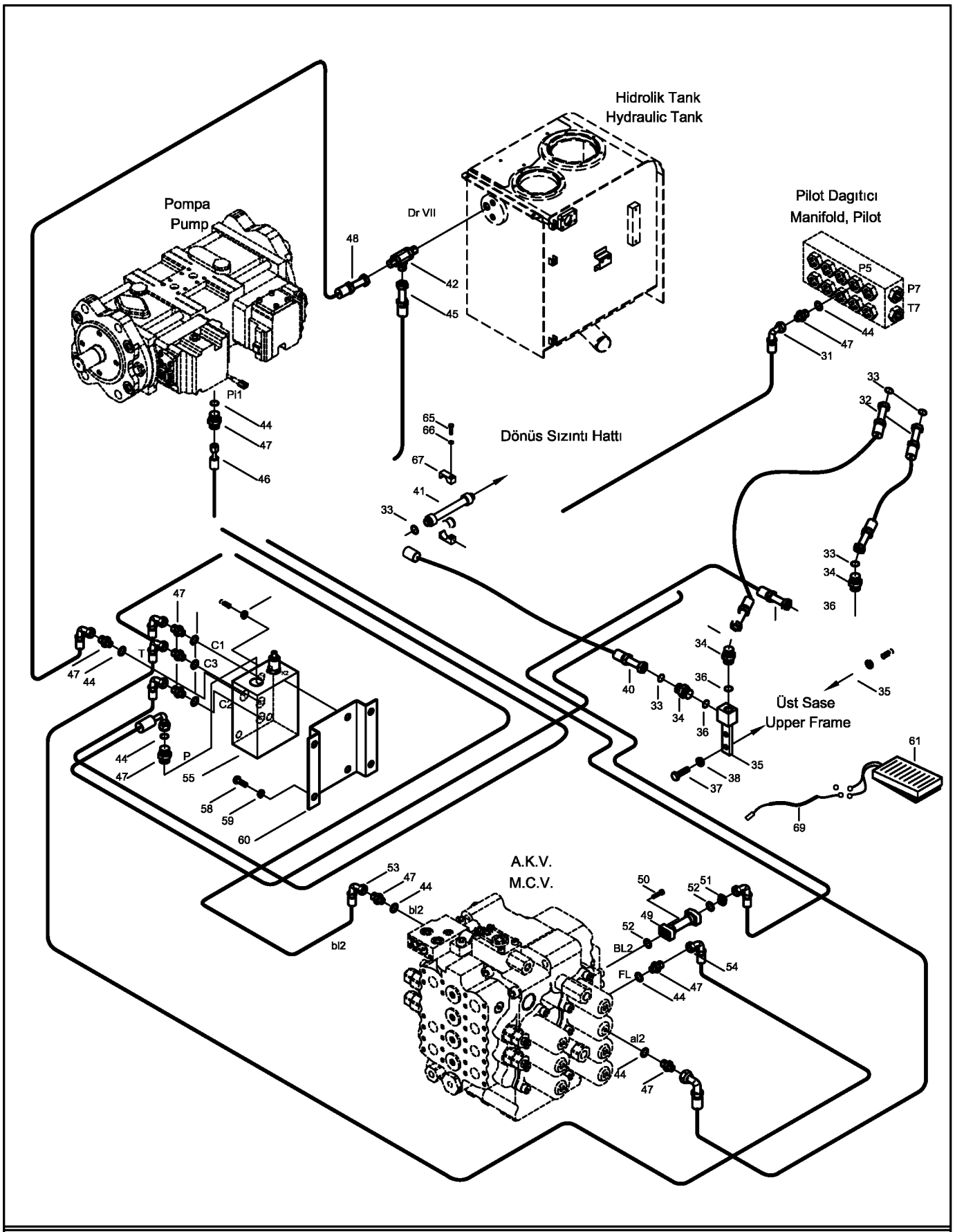

NOT: Bu görüntü 6134001-7134194 seri nolu makineler için geçerlidir.
NOTE: This view is valid for 6134001-7134194 serial number machines.

KIRICI TESİSATI MONTAJI (2) (OP)
BREAKER PIPING MOUNTING (2) (OP)

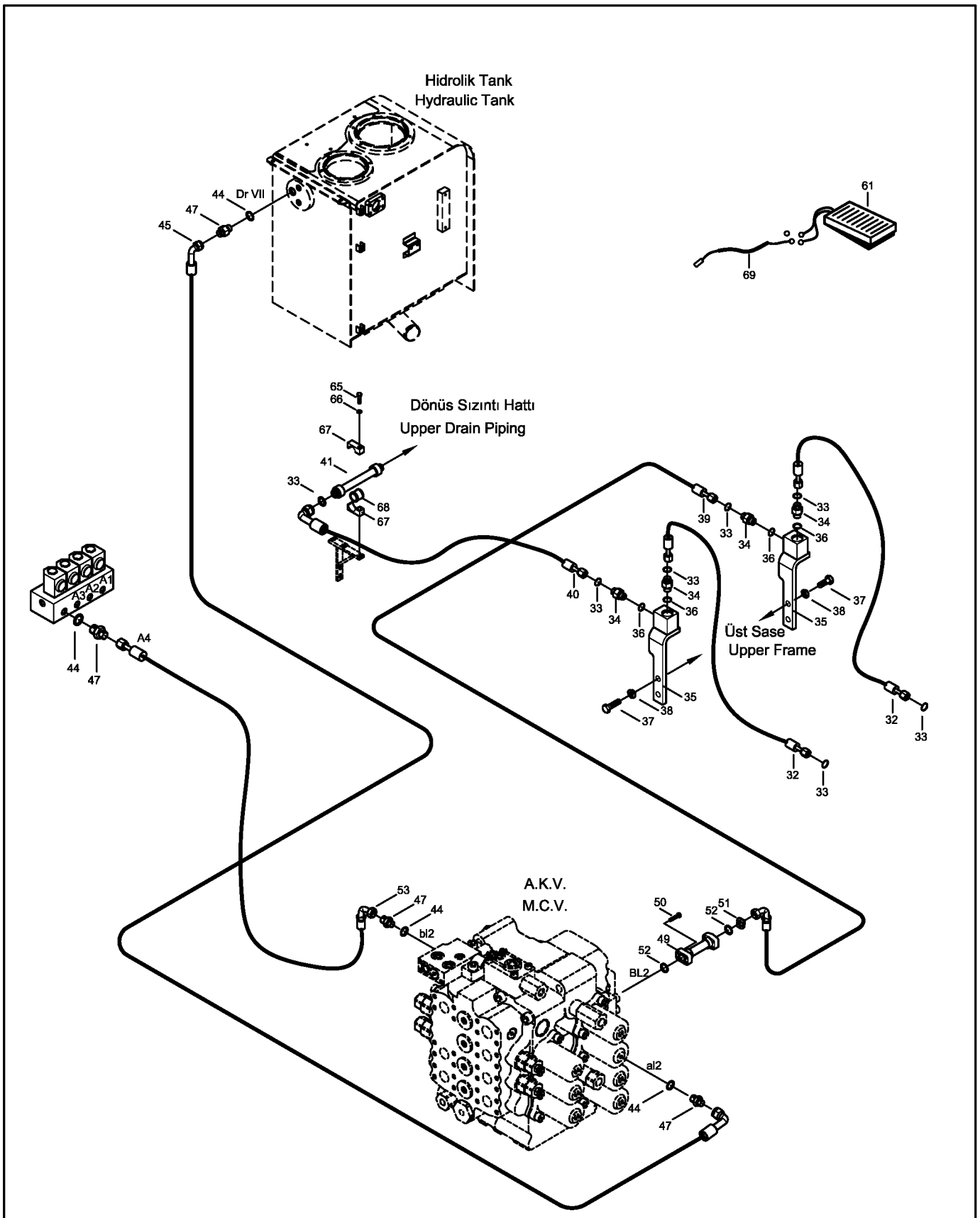

NOT: Bu görüntü 7134195- seri nolu makineden itibaren geçerlidir.
NOTE: This view is valid from 7134195- serial number machine.

340103-00-02

ÇABUK SÖK-TAK KOMPLESİ (OP)
QUICK COUPLING ASSEMBLY (OP)

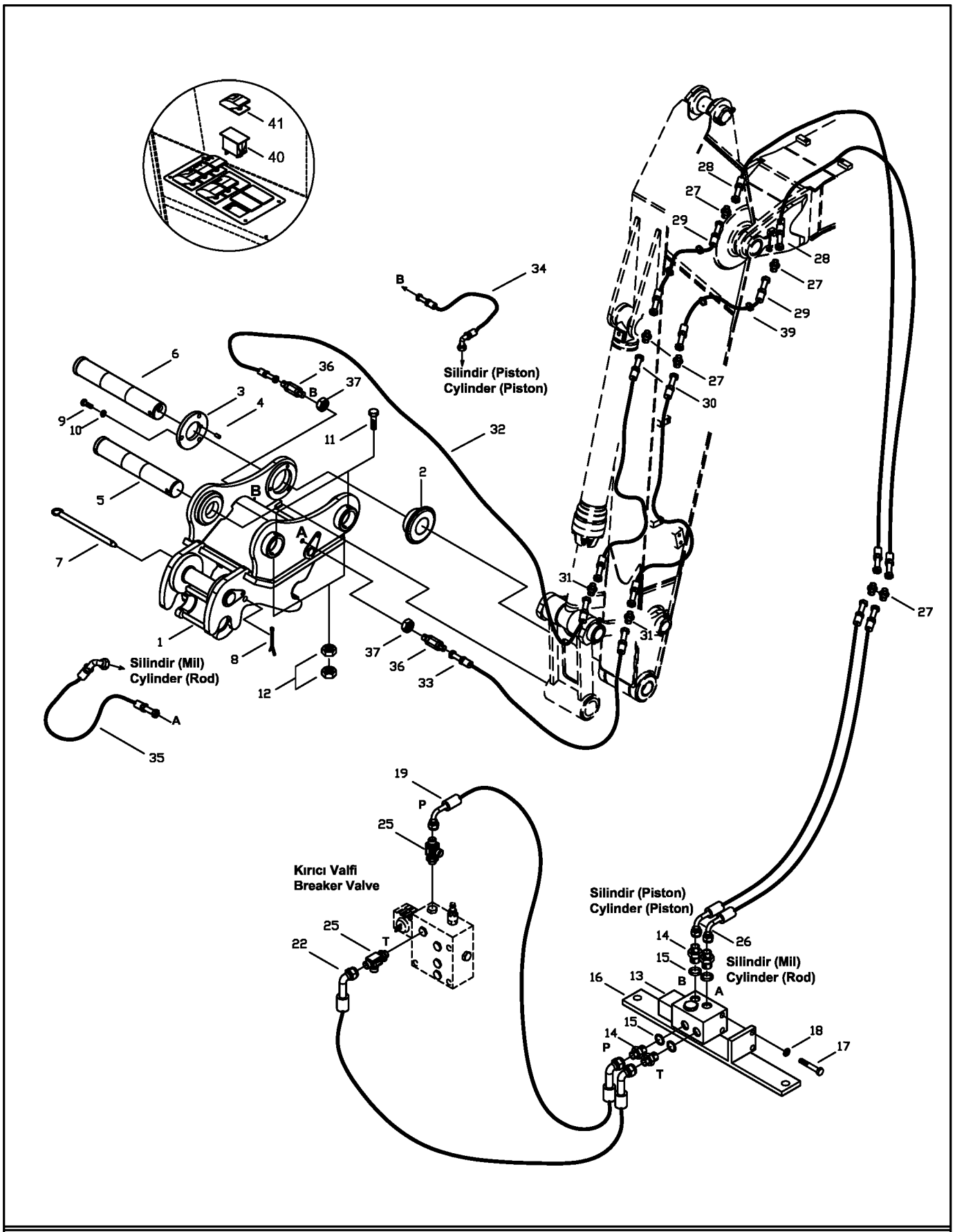

NOT: Bu görüntü 6134001-6134235 seri nolu makineler için geçerlidir.
NOTE: This view is valid for 6134001-6134235 serial number machines.

340103-01

ÇABUK SÖK-TAK KOMPLESİ (OP)
QUICK COUPLING ASSEMBLY (OP)

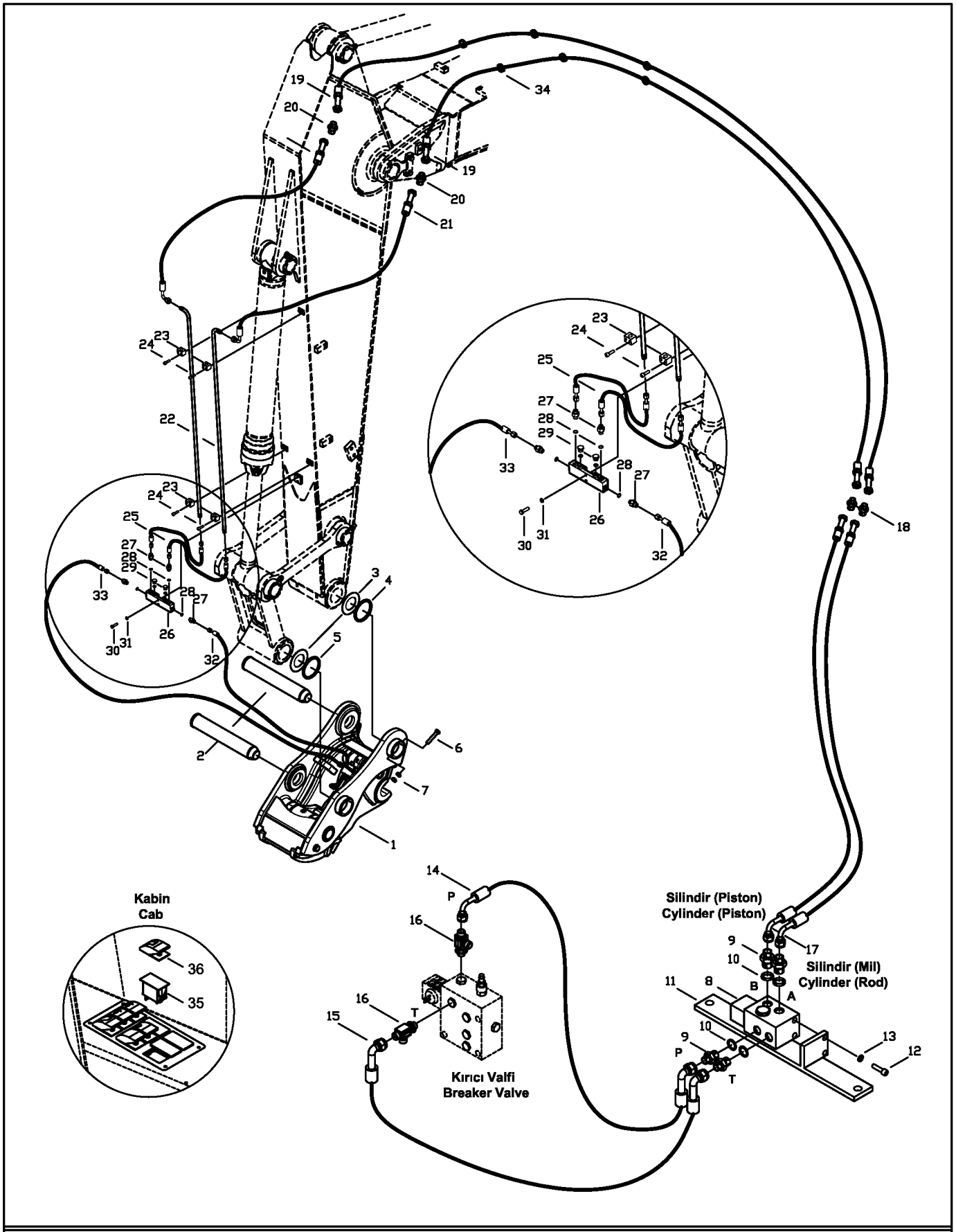

NOT: Bu görüntü 7134001-7134194 seri nolu makineler için geçerlidir.
NOTE: This view is valid for 7134001-7134194 serial number machines.

340103-02

ÇABUK SÖK-TAK KOMPLESİ (OP)
QUICK COUPLING ASSEMBLY (OP)

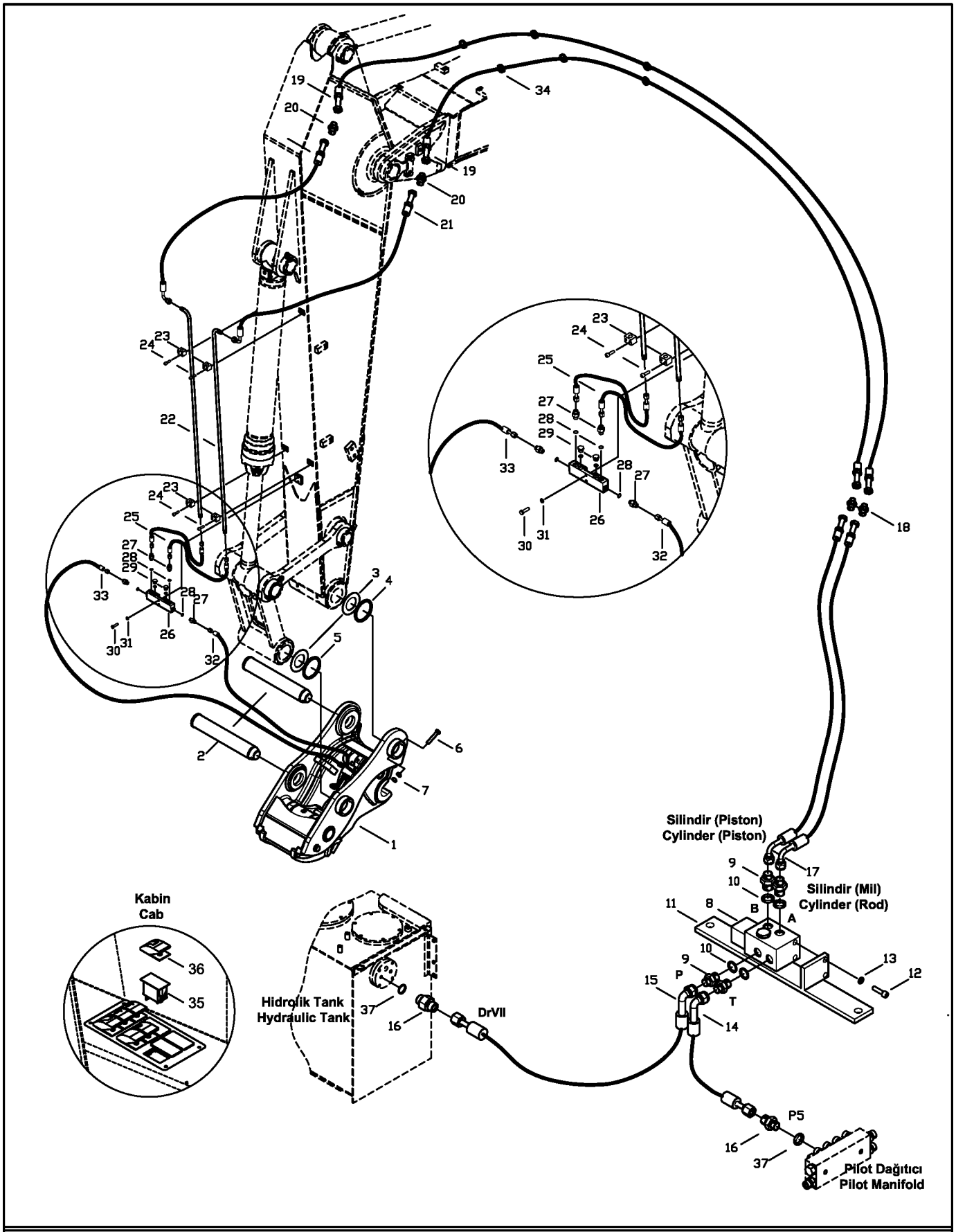

NOT: Bu görüntü 7134195- seri nolu makineden itibaren geçerlidir.
NOTE: This view is valid from 7134195- serial number machine.

340104-00-01

ÇABUK SÖK-TAK MONTAJI (OP)
QUICK COUPLING MOUNTING (OP)

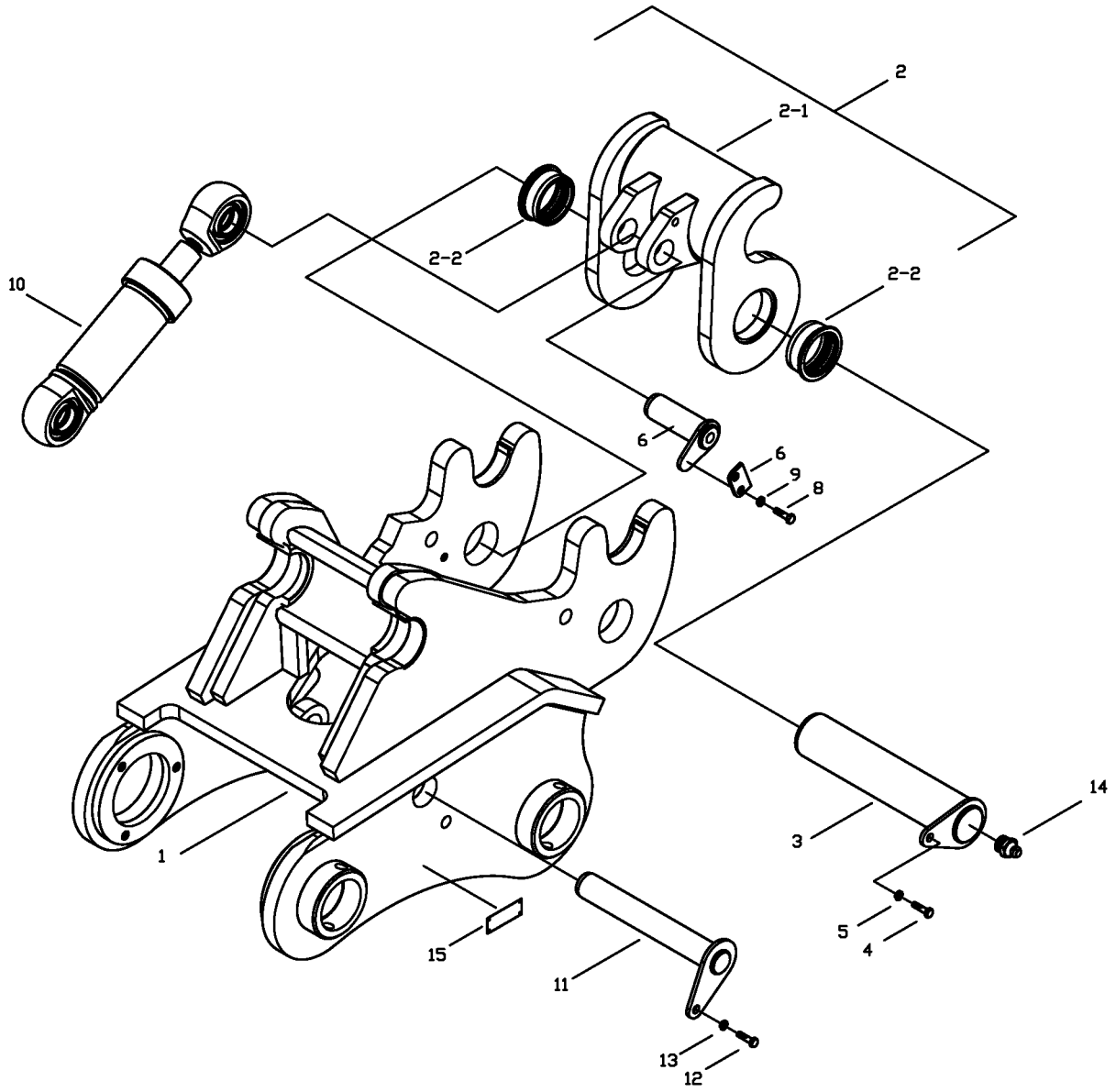

NOT: Bu görüntü 6134001-6134235 seri nolu makineler için geçerlidir.
NOTE: This view is valid for 6134001-6134235 serial number machines.

340104-01

ÇABUK SÖK-TAK MONTAJI (OP)
QUICK COUPLING MOUNTING (OP)

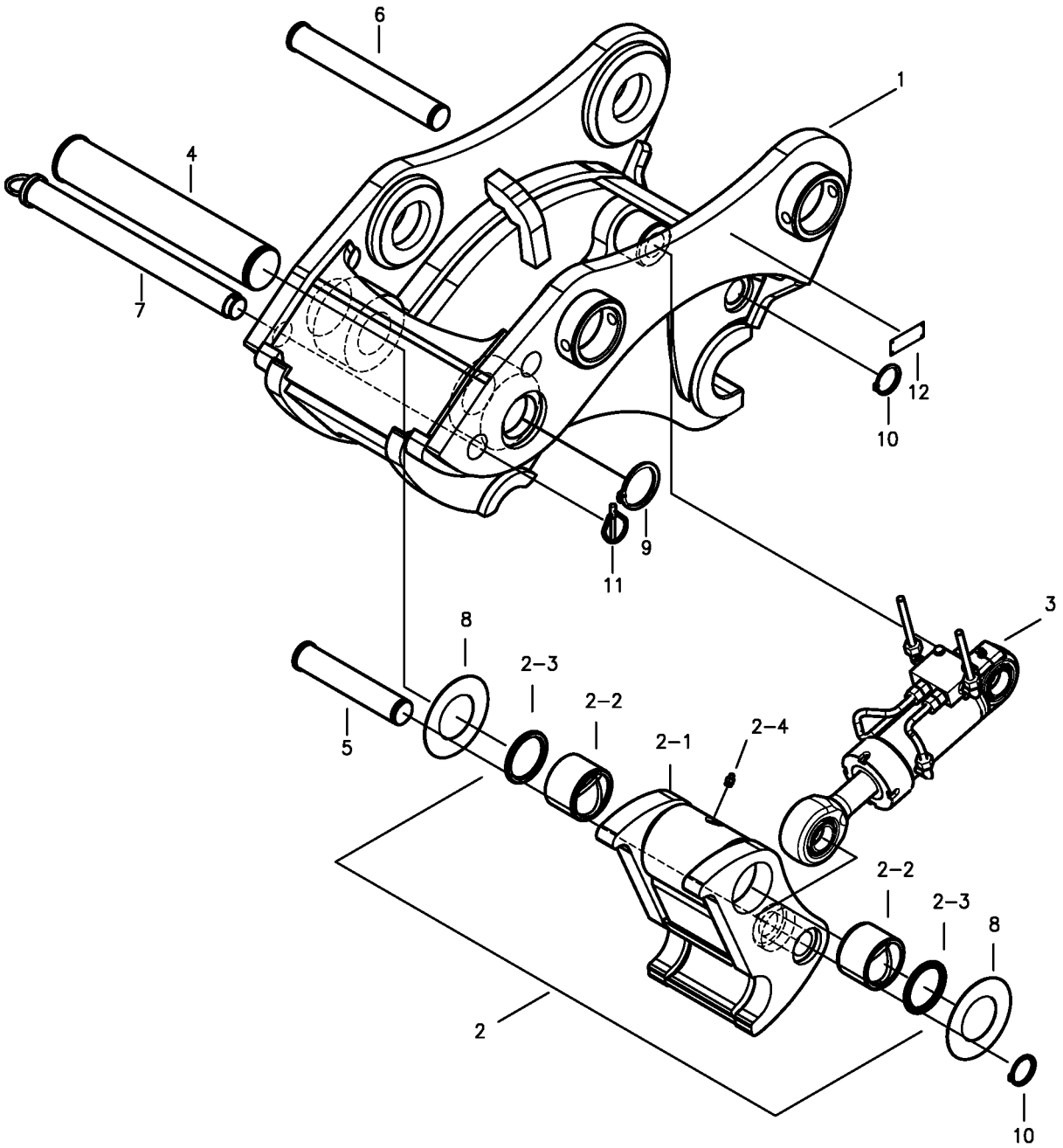

NOT: Bu görüntü 7134001- seri nolu makineden itibaren geçerlidir.
NOTE: This view is valid from 7134001- serial number machine.

340105-00-01

ÇABUK SÖK-TAK SİLİNDİRİ (OP)
QUICK COUPLING CYLINDER (OP)

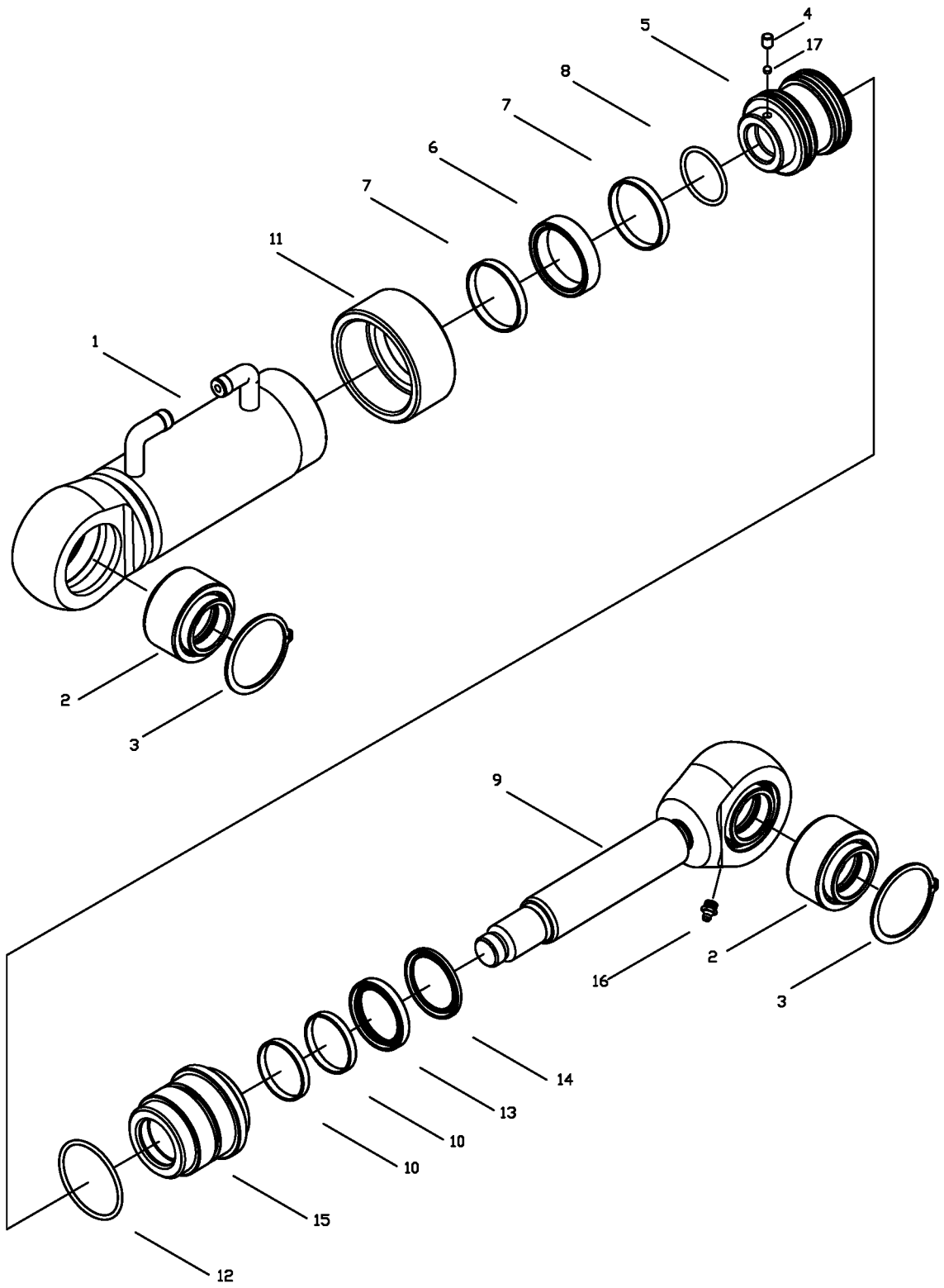

NOT: Bu görüntü 6134001-6134235 seri nolu makineler için geçerlidir.
NOTE: This view is valid for 6134001-6134235 serial number machines.

340105-01

ÇABUK SÖK-TAK SİLİNDİRİ (OP)
QUICK COUPLING CYLINDER (OP)

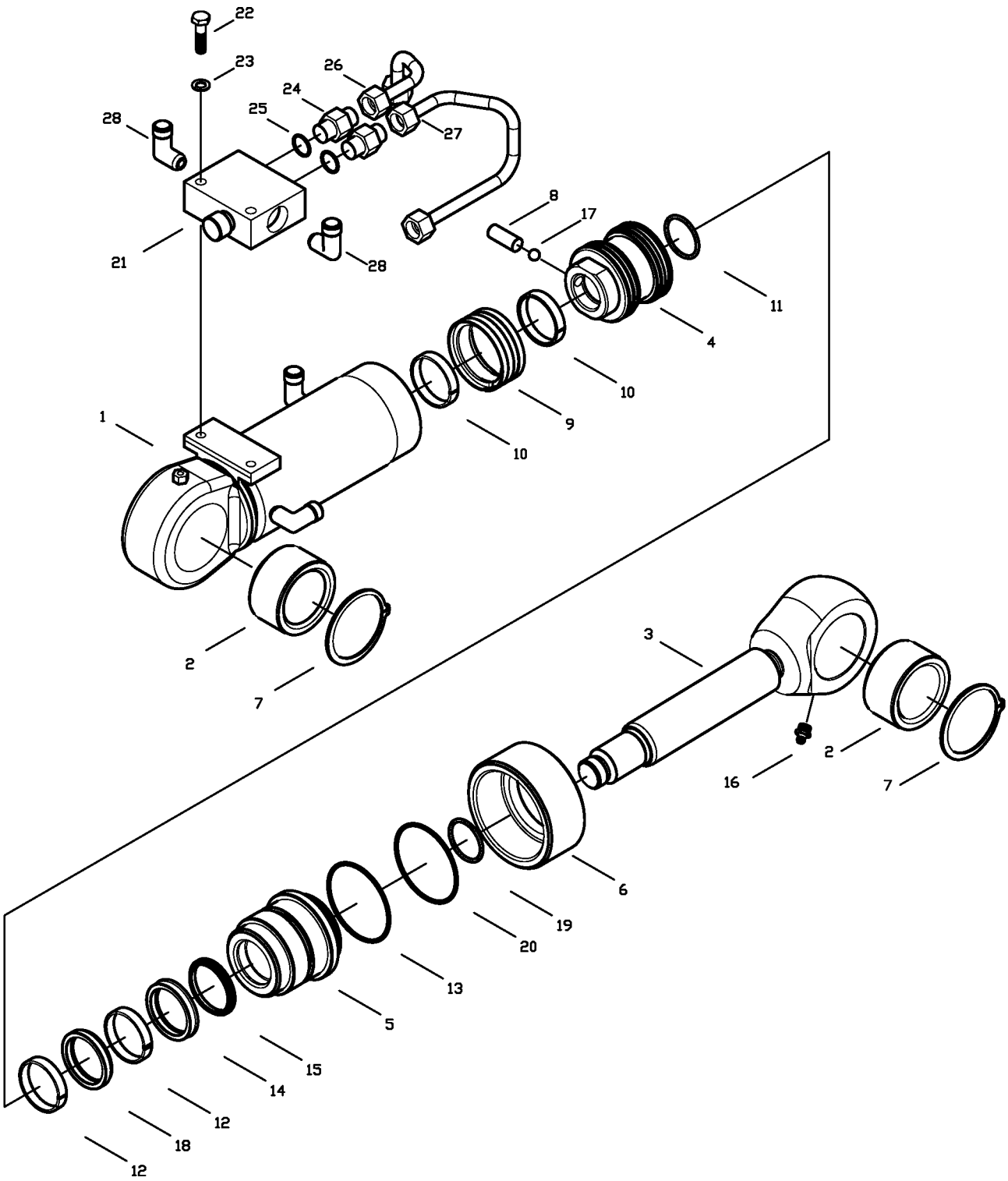

NOT: Bu görüntü 7134001- seri nolu makineden itibaren geçerlidir.
NOTE: This view is valid from 7134001- serial number machine.

KIRICI MONTAJI (OP)
BREAKER MOUNTING (OP)

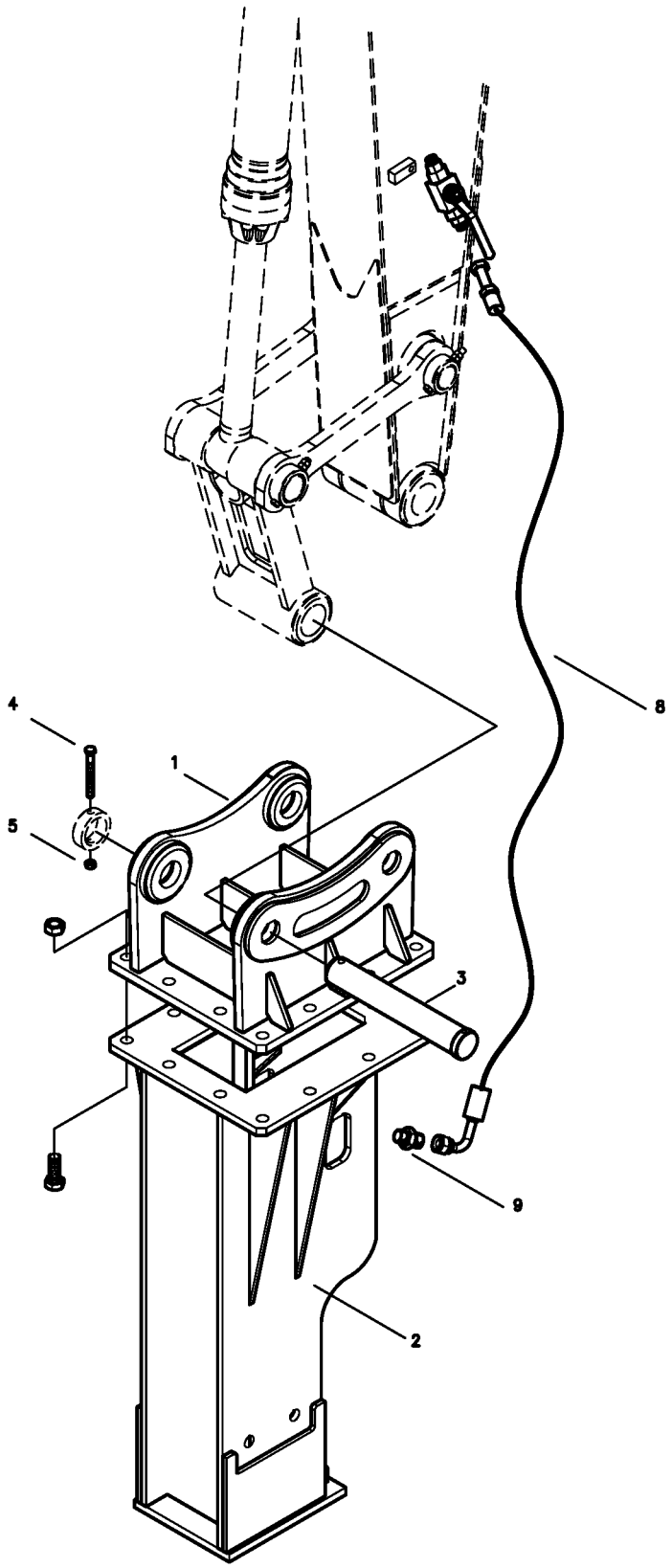

340107-00-02

ÇİFT TESİRLİ KIRICI TESİSATI MONTAJI (1) (OP)
DOUBLE ACTING PIPING (1) (OP)

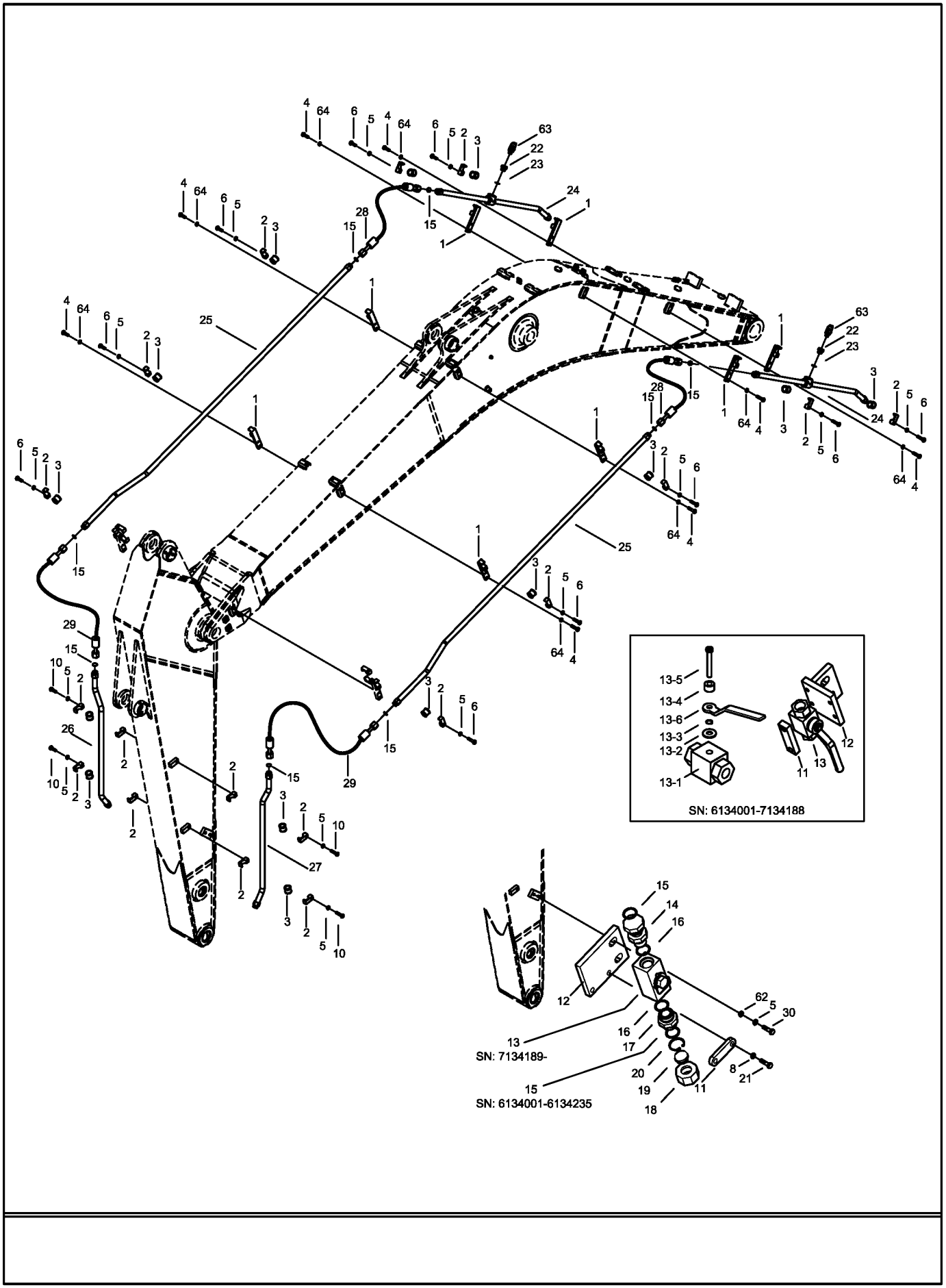

340107-00-02

ÇİFT TESİRLİ KIRICI TESİSATI MONTAJI (1) (OP)
DOUBLE ACTING PIPING (1) (OP)

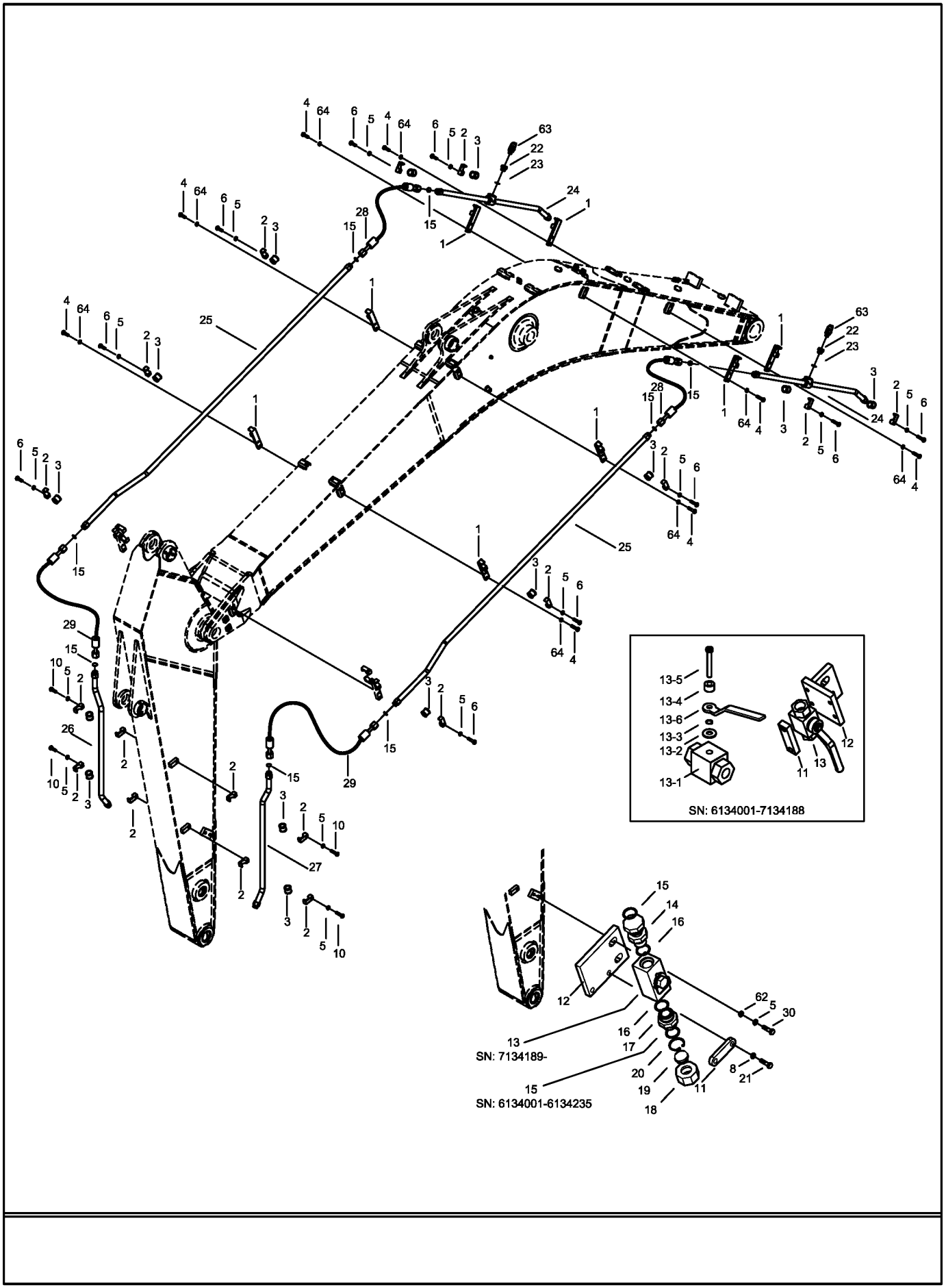

340108-00-02

ÇİFT TESİRLİ KIRICI TESİSATI MONTAJI (2) (OP)
DOUBLE ACTING PIPING (2) (OP)

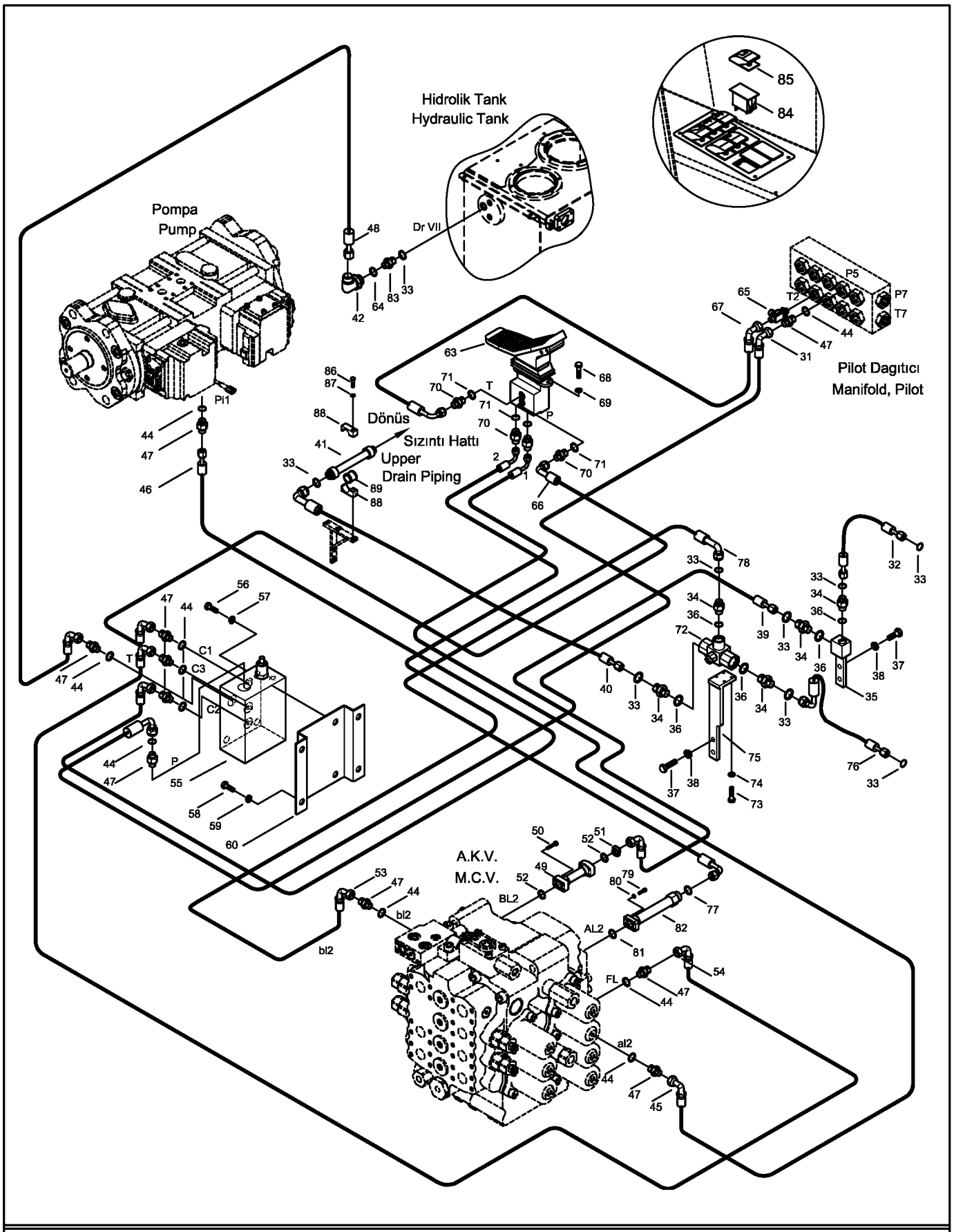

NOT: Bu görüntü 6134001-7134194 seri nolu makineler için geçerlidir.
NOTE: This view is valid for 6134001-7134194 serial number machines.

340108-00-02

ÇİFT TESİRLİ KIRICI TESİSATI MONTAJI (2) (OP)
DOUBLE ACTING PIPING (2) (OP)

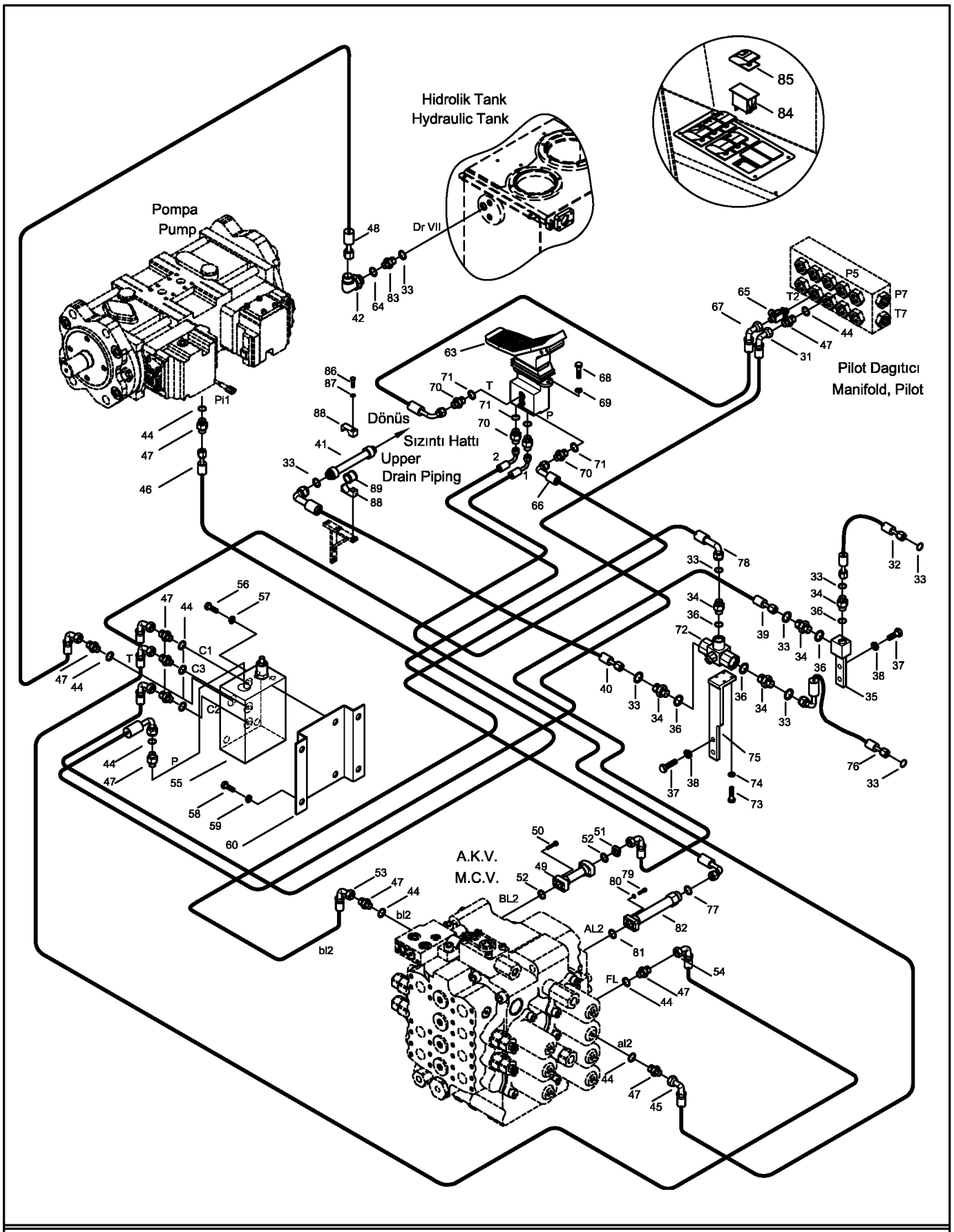

NOT: Bu görüntü 6134001-7134194 seri nolu makineler için geçerlidir.
NOTE: This view is valid for 6134001-7134194 serial number machines.

340108-01-01

ÇİFT TESİRLİ KIRICI TESİSATI MONTAJI (2) (OP)
DOUBLE ACTING PIPING MOUNTING (2) (OP)

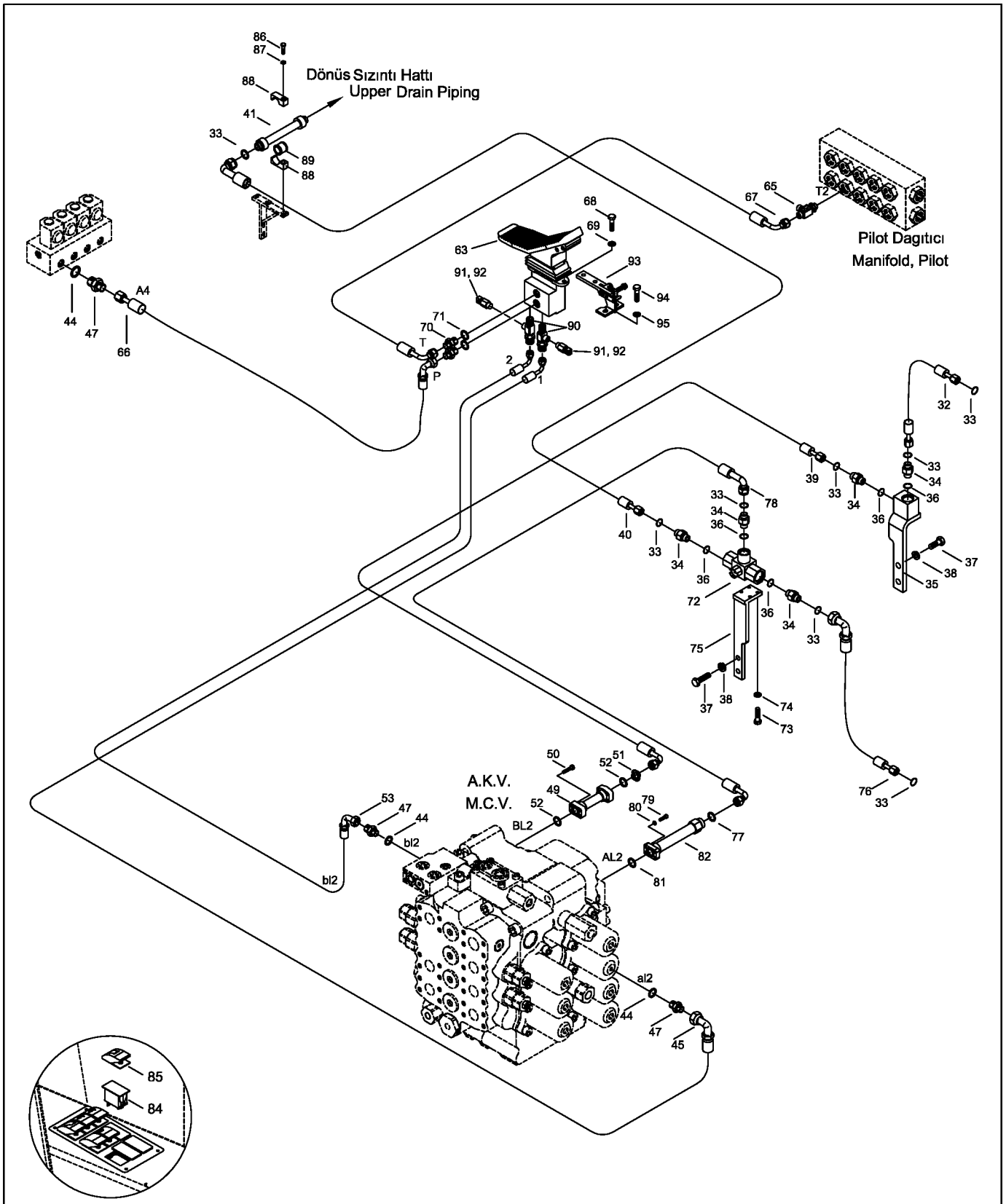

NOT: Bu görüntü 6134001-7134233 seri nolu makineler için geçerlidir.
NOTE: This view is valid for 6134001-714233 serial number machine.

340108-01-01

ÇİFT TESİRLİ KIRICI TESİSATI MONTAJI (2) (OP)
DOUBLE ACTING PIPING MOUNTING (2) (OP)

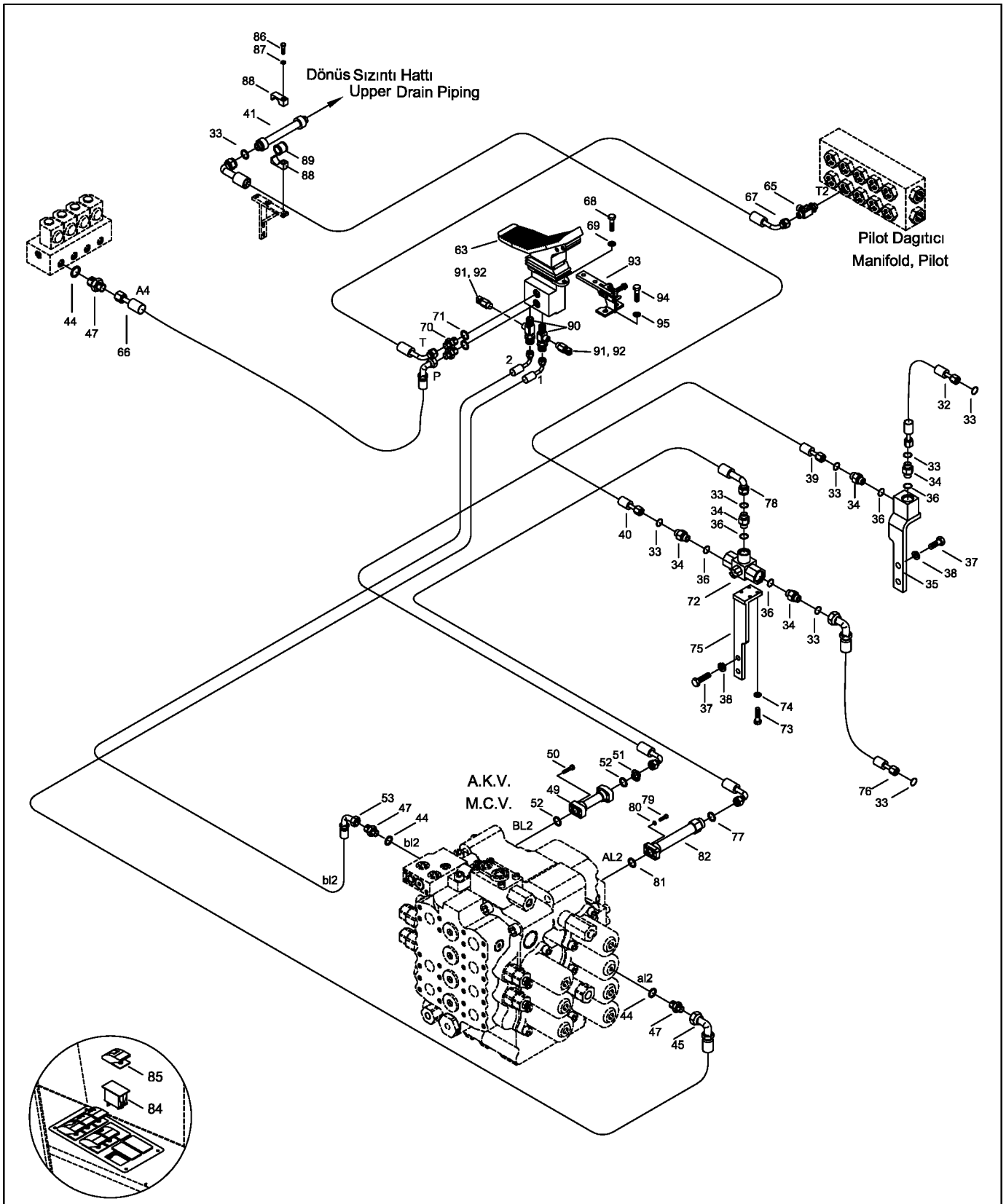

NOT: Bu görüntü 6134001-7134233 seri nolu makineler için geçerlidir.
NOTE: This view is valid for 6134001-714233 serial number machine.

ÇİFT YÖNLÜ AYAK PEDALI (OP)
DOUBLE ACTING VALVE (OP)

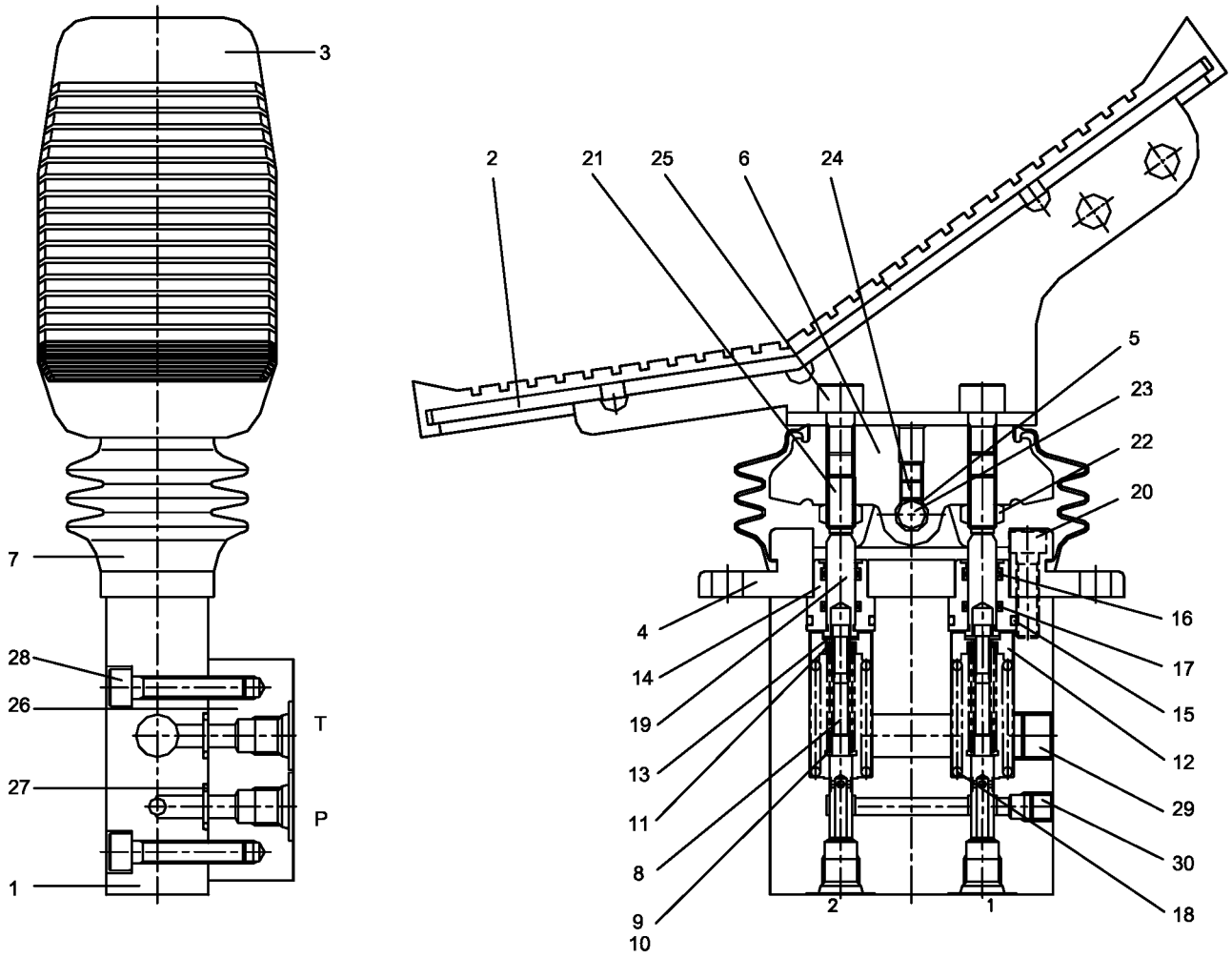

BOM EMNİYET VALFİ MONTAJI (OP)
BOOM SAFETY LOCK SYSTEM (OP)

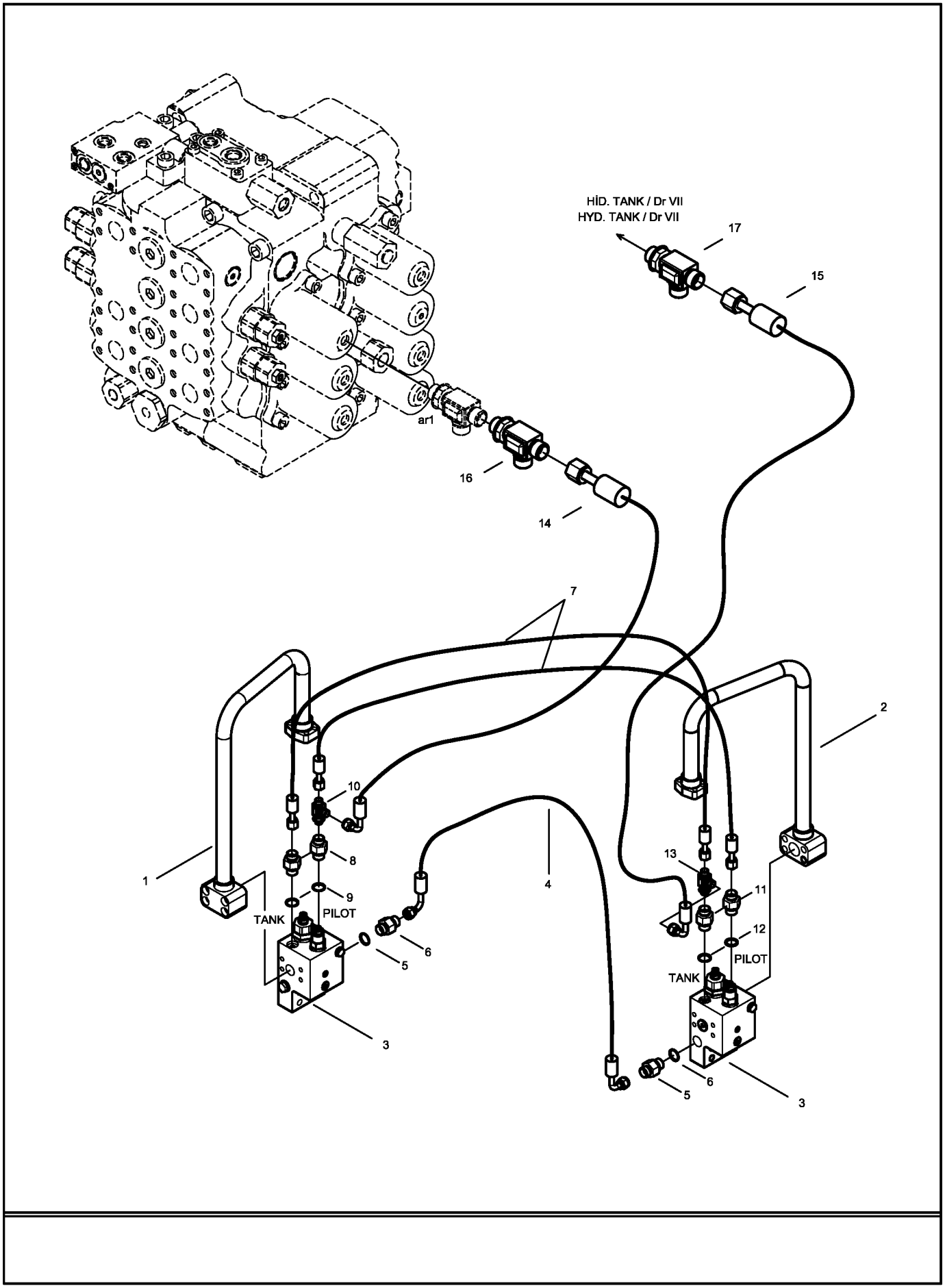

340111-00-01

UÇ BOM EMNİYET VALFİ MONTAJI (OP)
ARM SAFETY LOCK SYSTEM (OP)

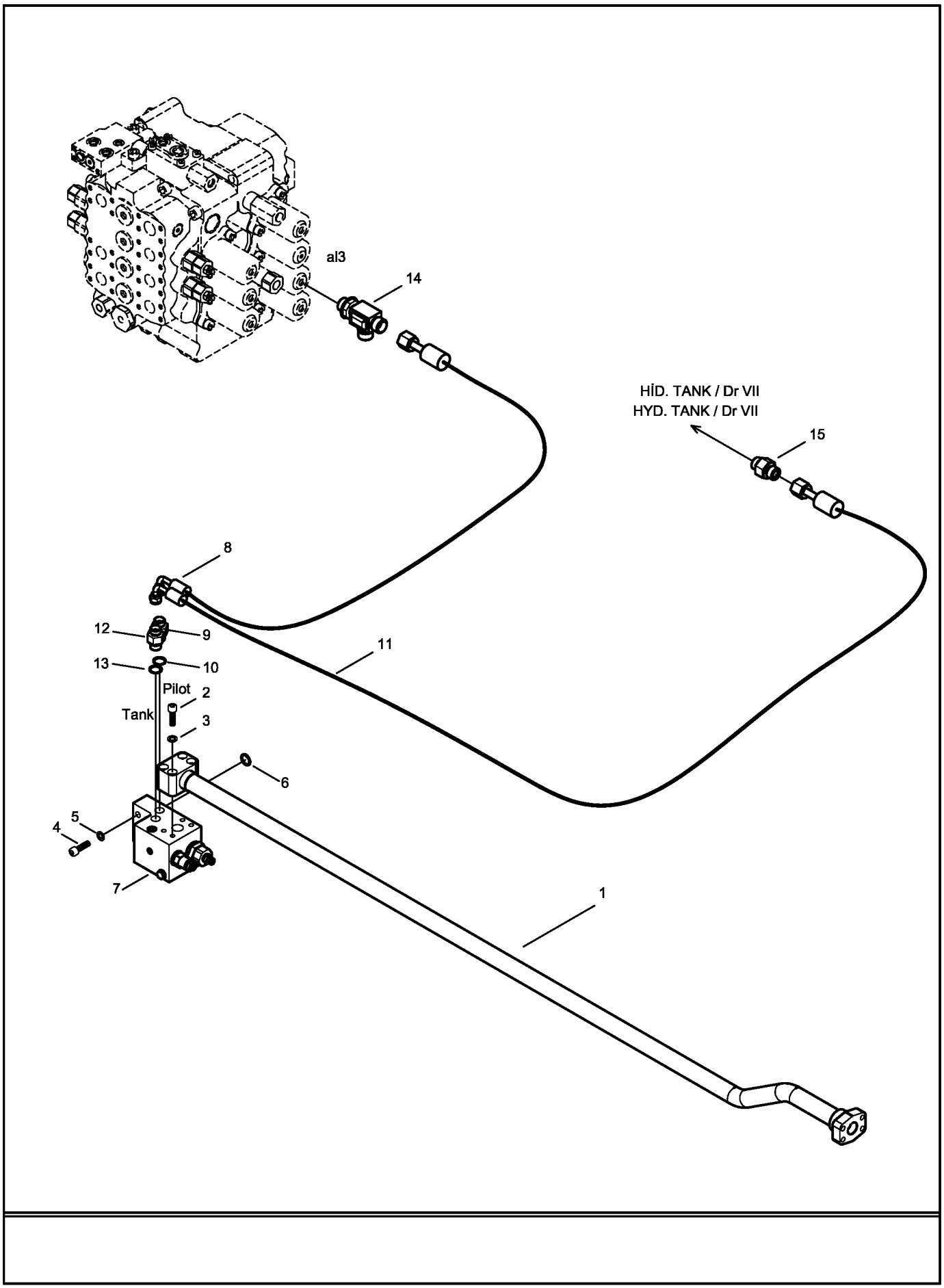

AŞIRI YÜK UYARI SİSTEMİ (OP)
OVERLOAD WARNING SYSTEM (OP)

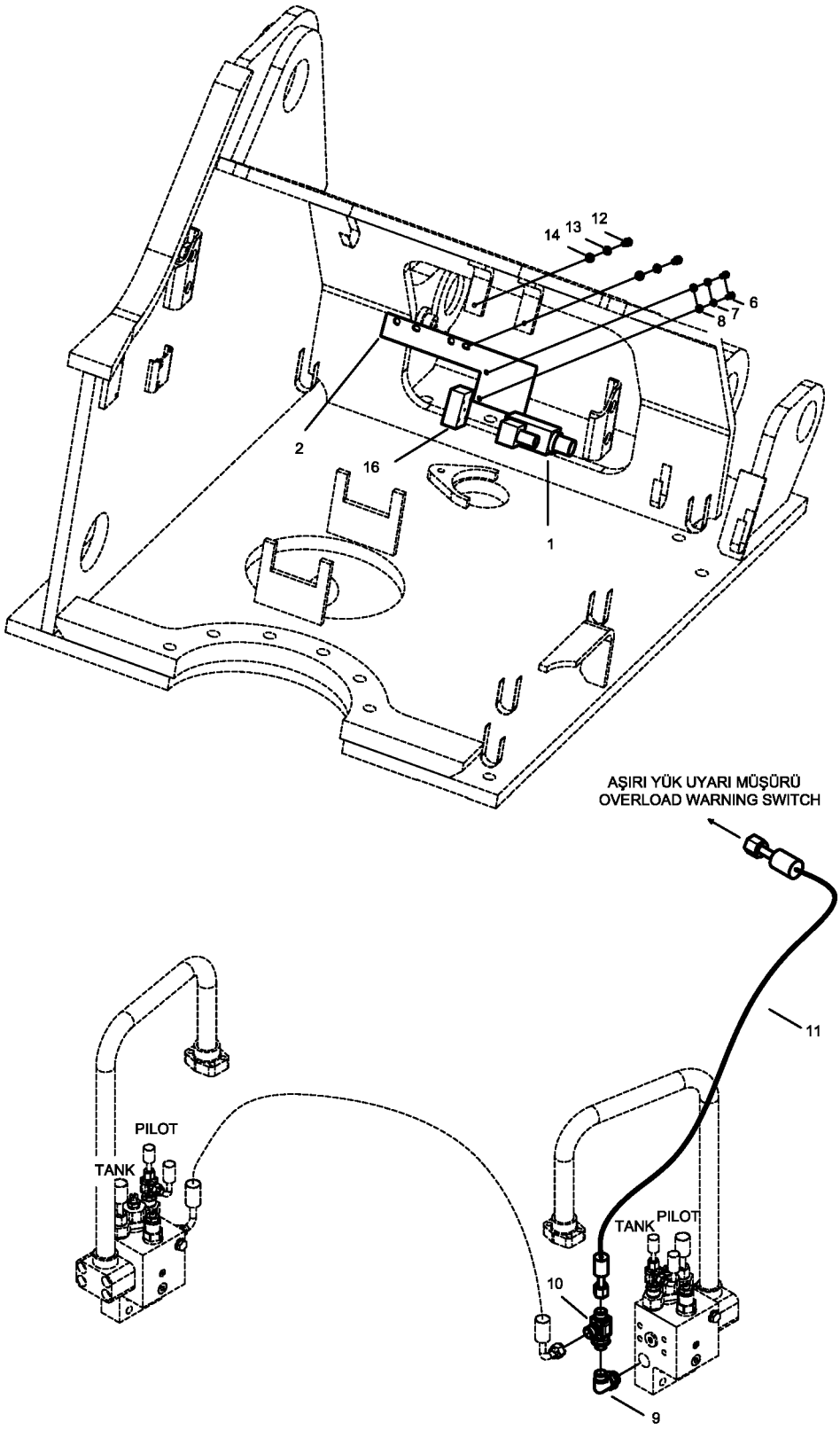

340301-00

TEMİZLEME KEPÇESİ MONTAJI (OP)
DITCH CLEANING BUCKET MOUNTING (OP)

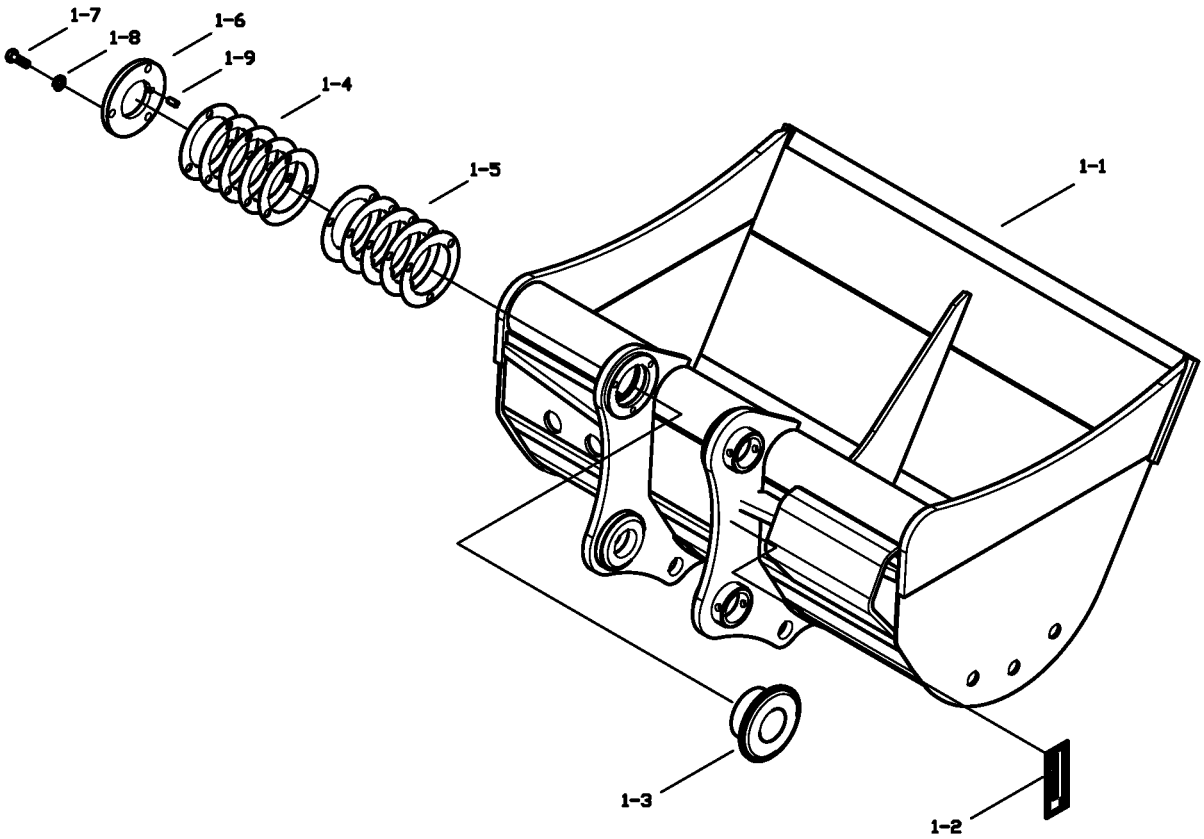

340302-00

TRAPEZ KEPÇE MONTAJI (OP)
TRAPEZOIDAL BUCKET MOUNTING (OP)

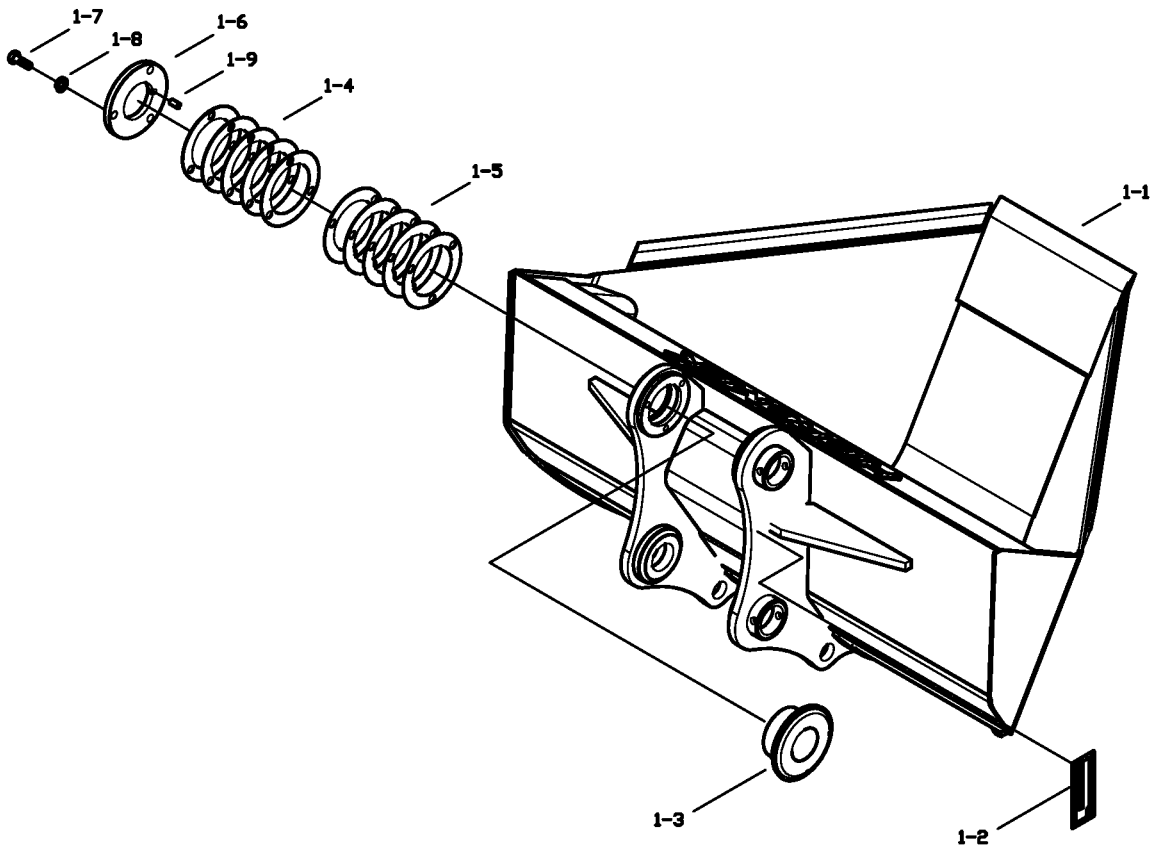

340303-00

DUAL RADÜS KEPÇE MONTAJI-(OP)
DUAL RADIUS BUCKET MOUNTING-(OP)

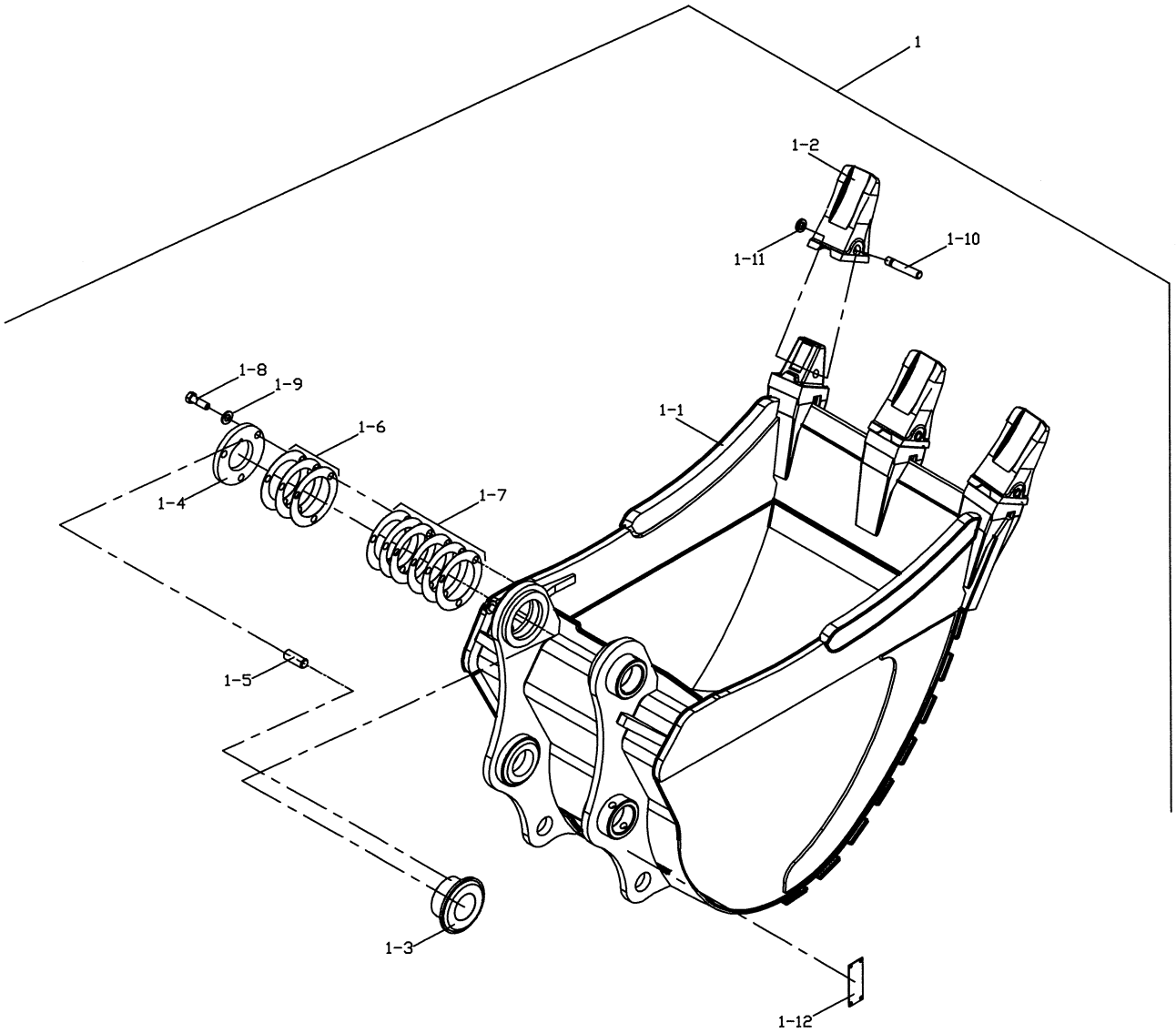

TEPE LAMBASI MONTAJI (OP)
BEACON MOUNTING (OP)

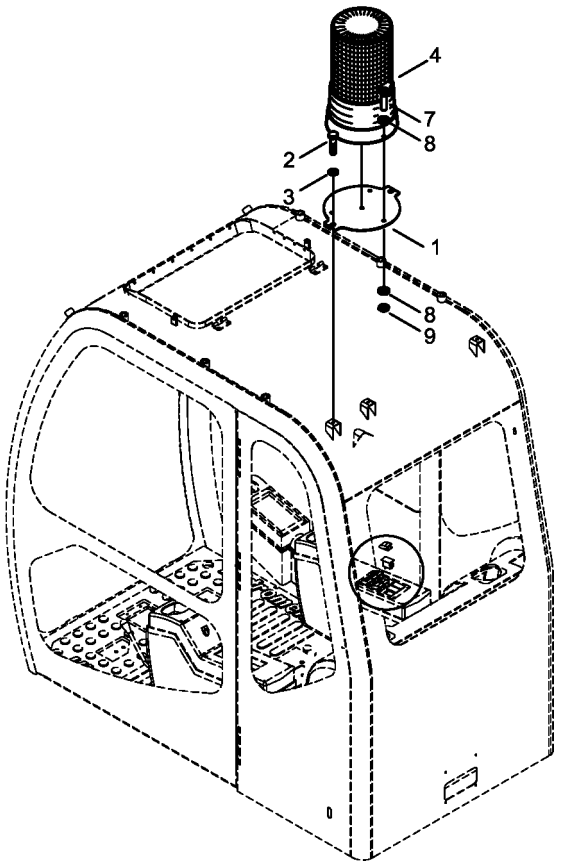

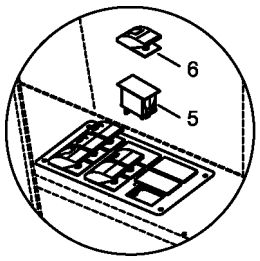

SN: 6134001-7134233

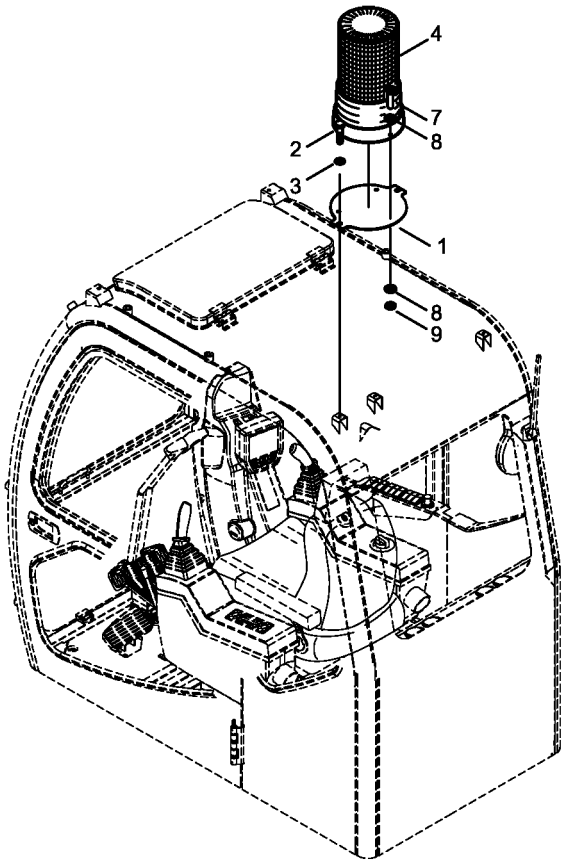

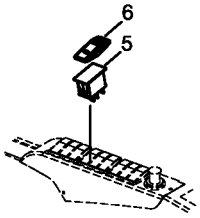

SN: 9134001-

340502-00-01

ARKA ÇALIŞMA LAMBASI MONTAJI (OP)
REAR WORK LAMP MOUNTING (OP)

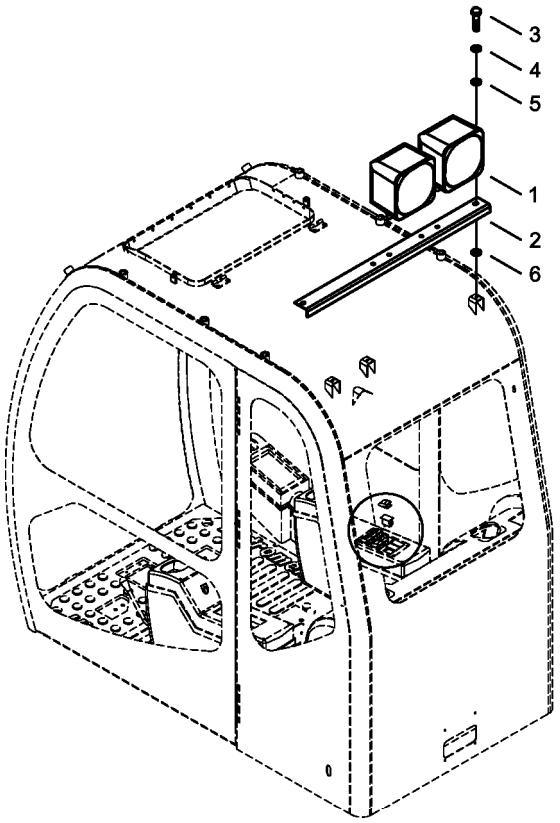

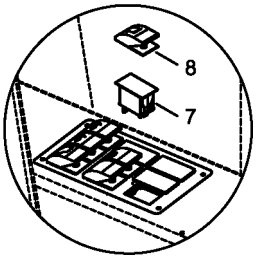

SN: 6134001-7134233

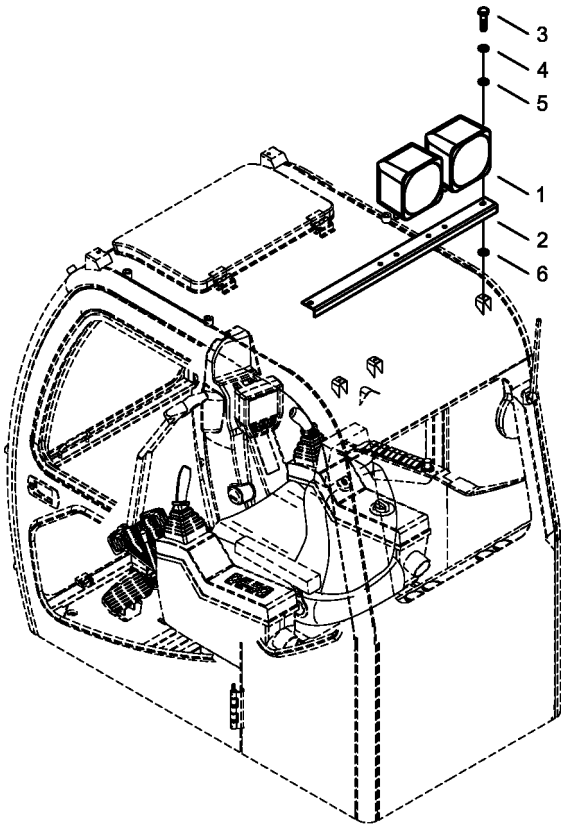

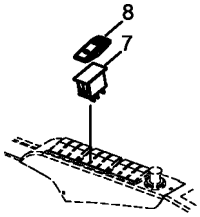

SN: 9134001-

340503-00-01

ÖN ÇALIŞMA LAMBASI MONTAJI (OP)
FRONT WORK LAMP MOUNTING (OP)

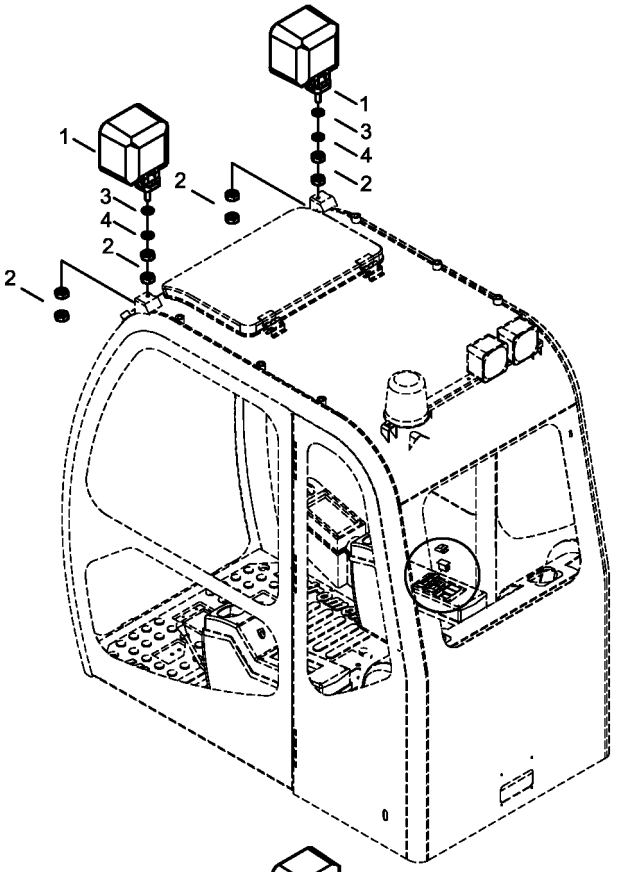

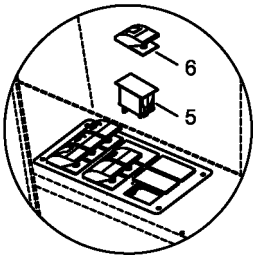

SN: 6134001-7134233

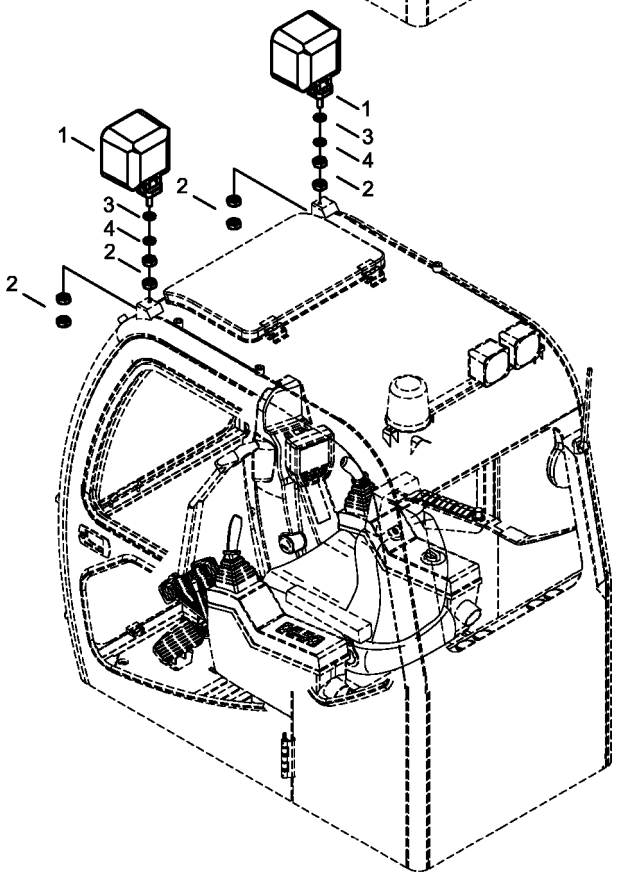

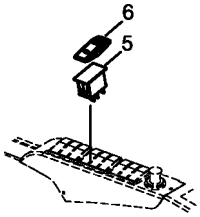

SN: 9134001-

KORUYUCU KAFES (OP)
WINDOW GUARD (OP)

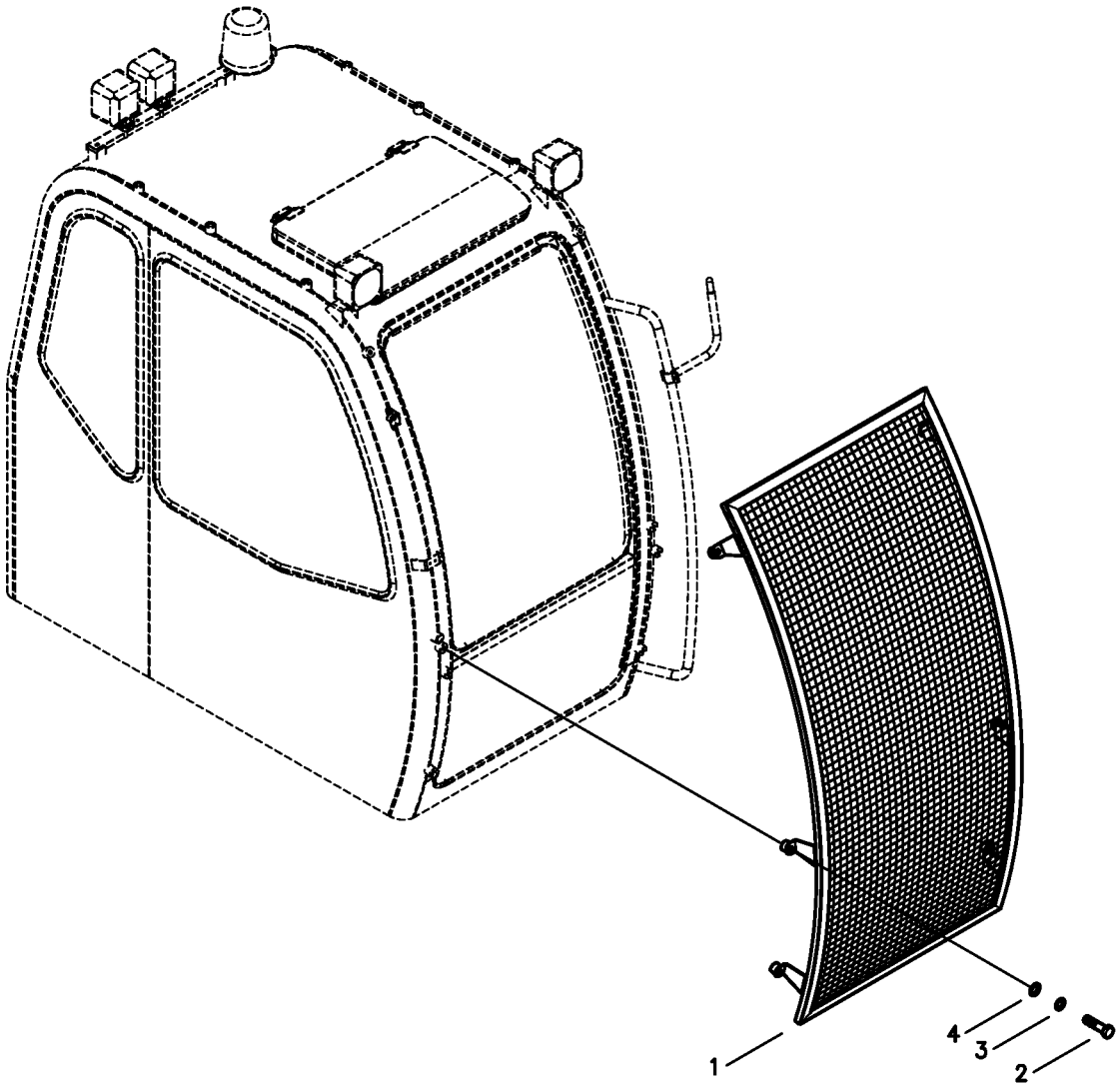

IMMOBILIZER (OP)

IMMOBILIZER (OP)

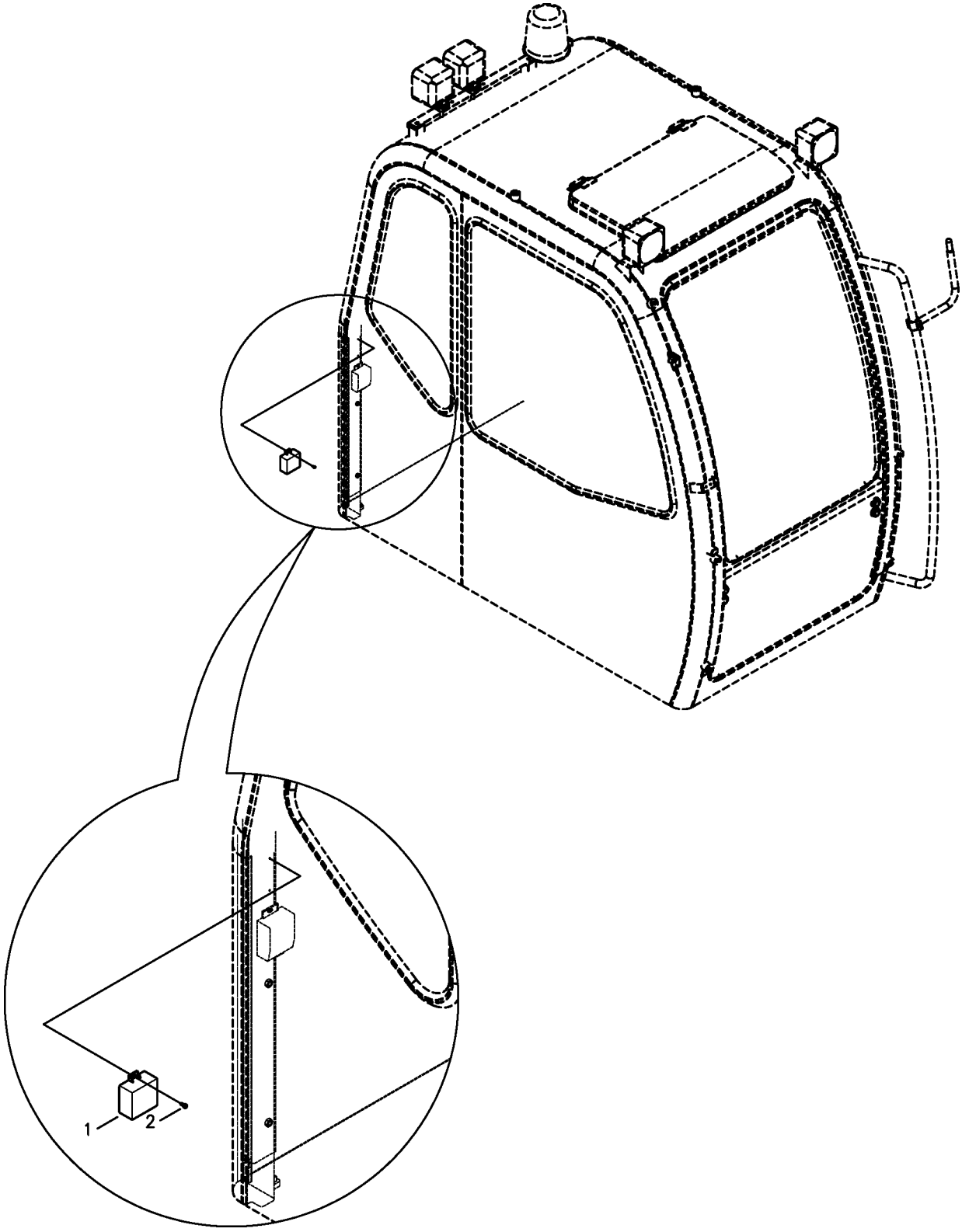

KAPORTA MONTAJI (1)
COWLING MOUNTING (1)

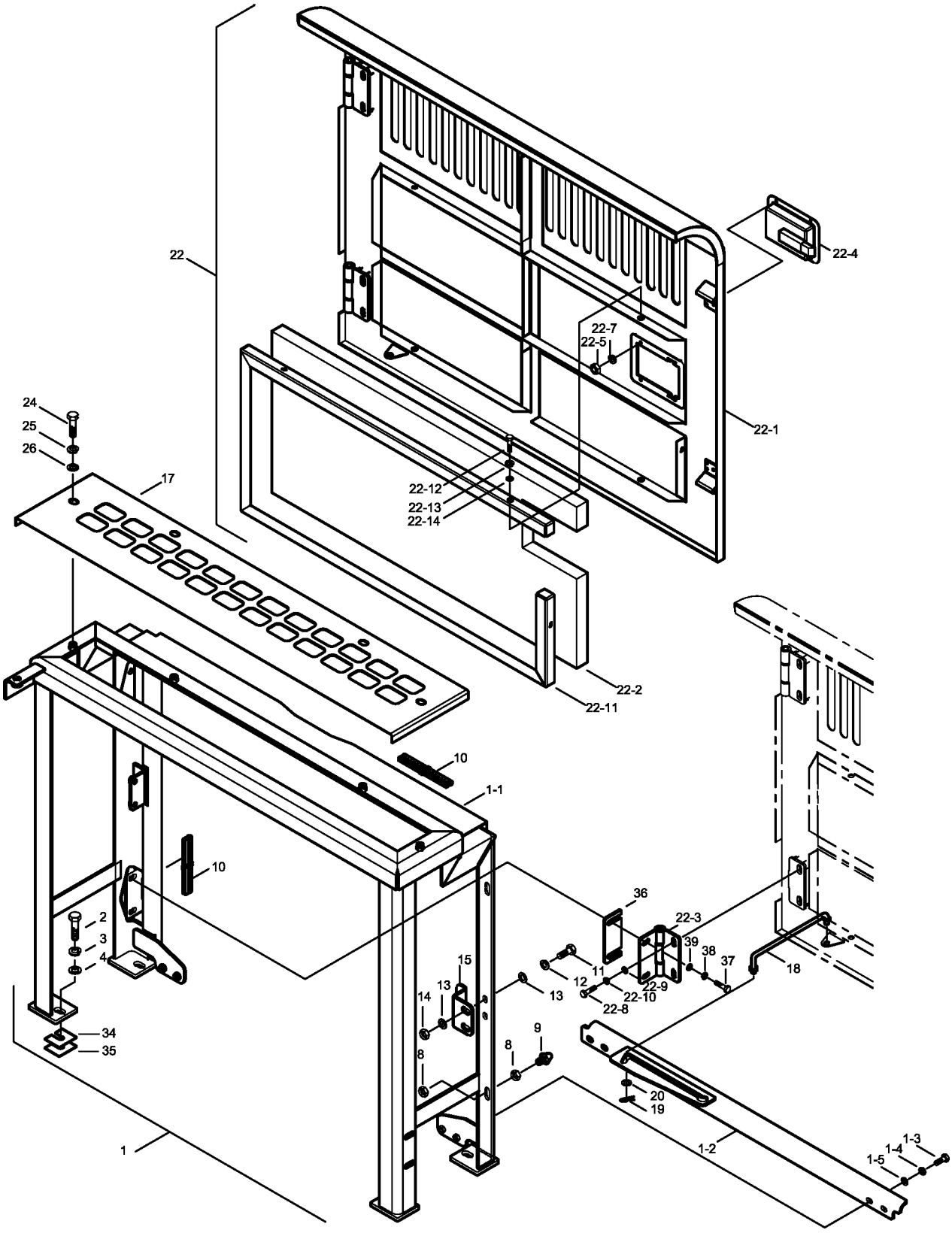

NOT: Bu görüntü 6134001-6134xxx seri nolu makineler için geçerlidir.
NOTE: This view is valid for 6134001-6134xxx serial number machines.

KAPORTA MONTAJI (1)
COWLING MOUNTING (1)

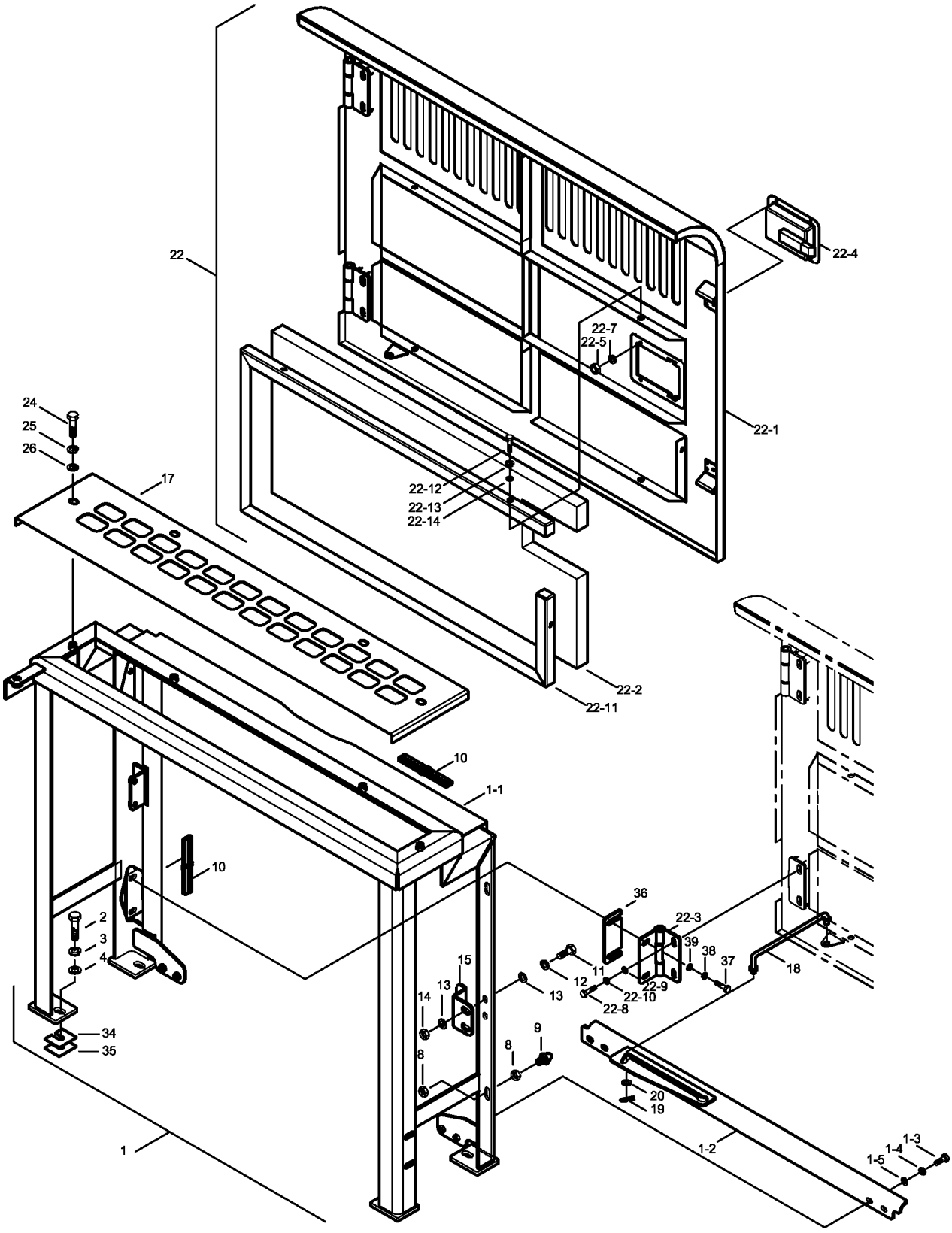

NOT: Bu görüntü 6134001-6134xxx seri nolu makineler için geçerlidir.
NOTE: This view is valid for 6134001-6134xxx serial number machines.

KAPORTA MONTAJI (1-1/2)
COWLING MOUNTING (1-1/2)

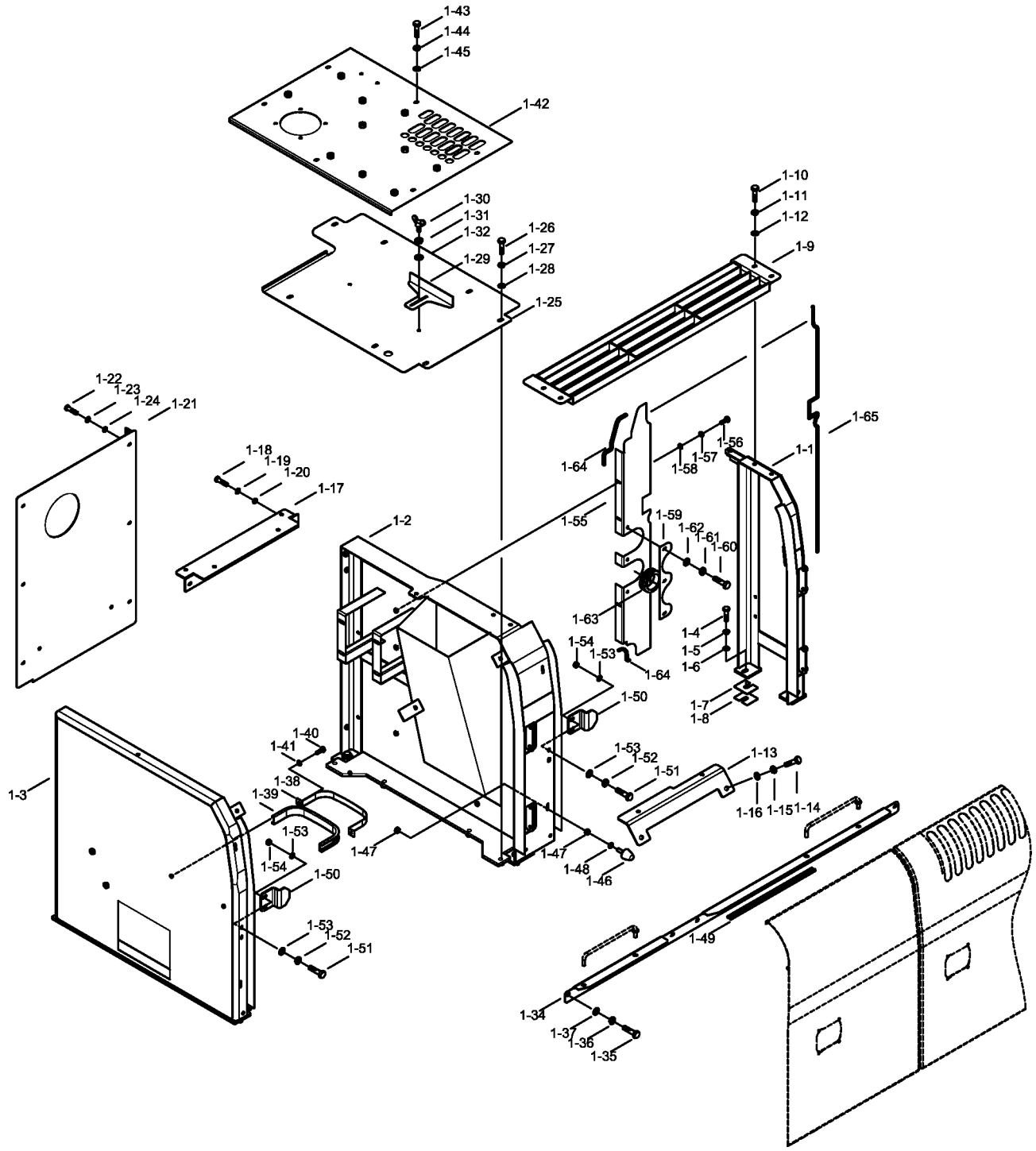

NOT: Bu görüntü 7134001-9134074 seri nolu makineler için geçerlidir.
NOTE: This view is valid for 7134001-9134074 serial number machines.

KAPORTA MONTAJI (1-1/2)
COWLING MOUNTING (1-1/2)

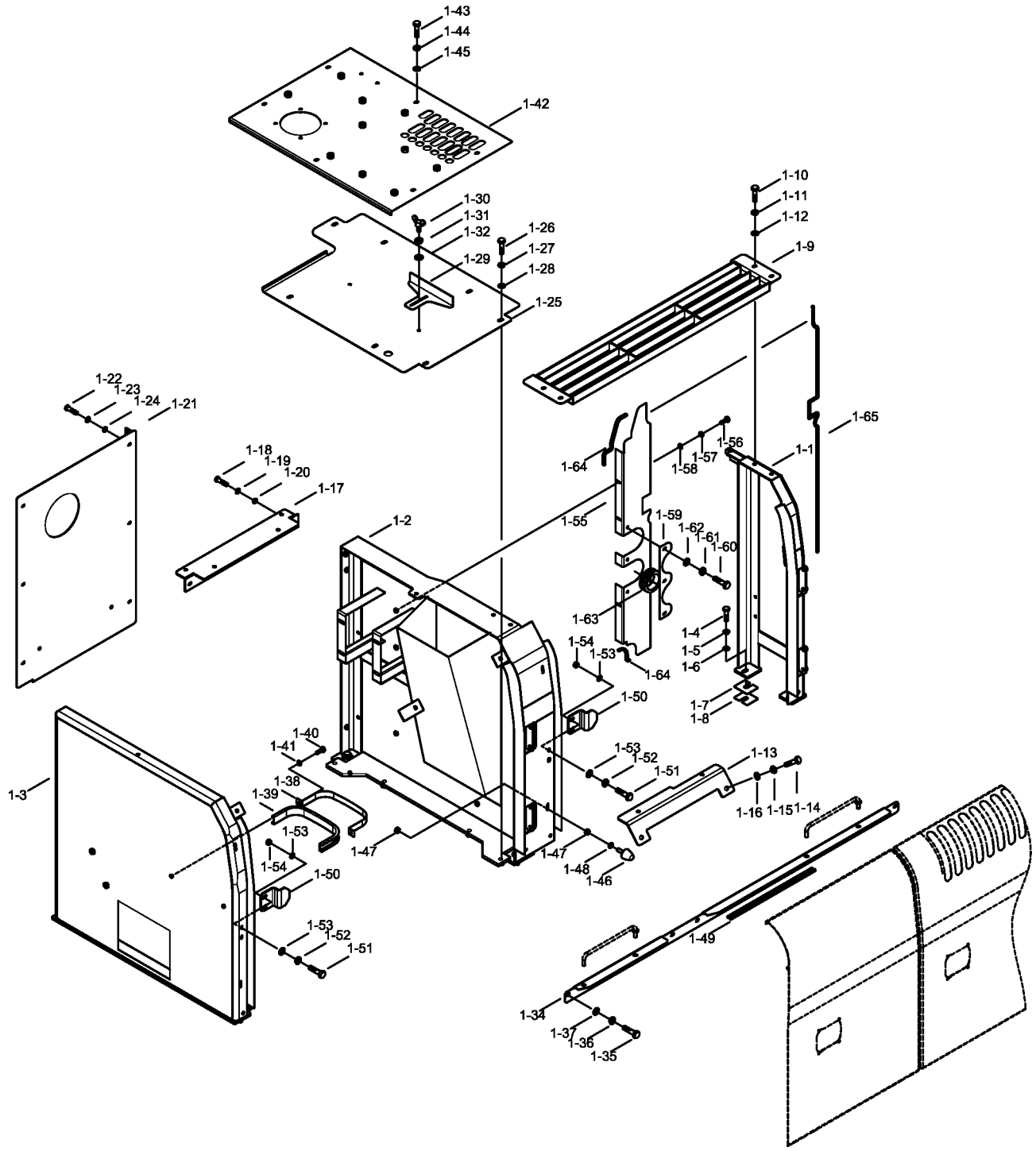

NOT: Bu görüntü 7134001-9134074 seri nolu makineler için geçerlidir.
NOTE: This view is valid for 7134001-9134074 serial number machines.

KAPORTA MONTAJI (1-2/2)
COWLING MOUNTING (1-2/2)

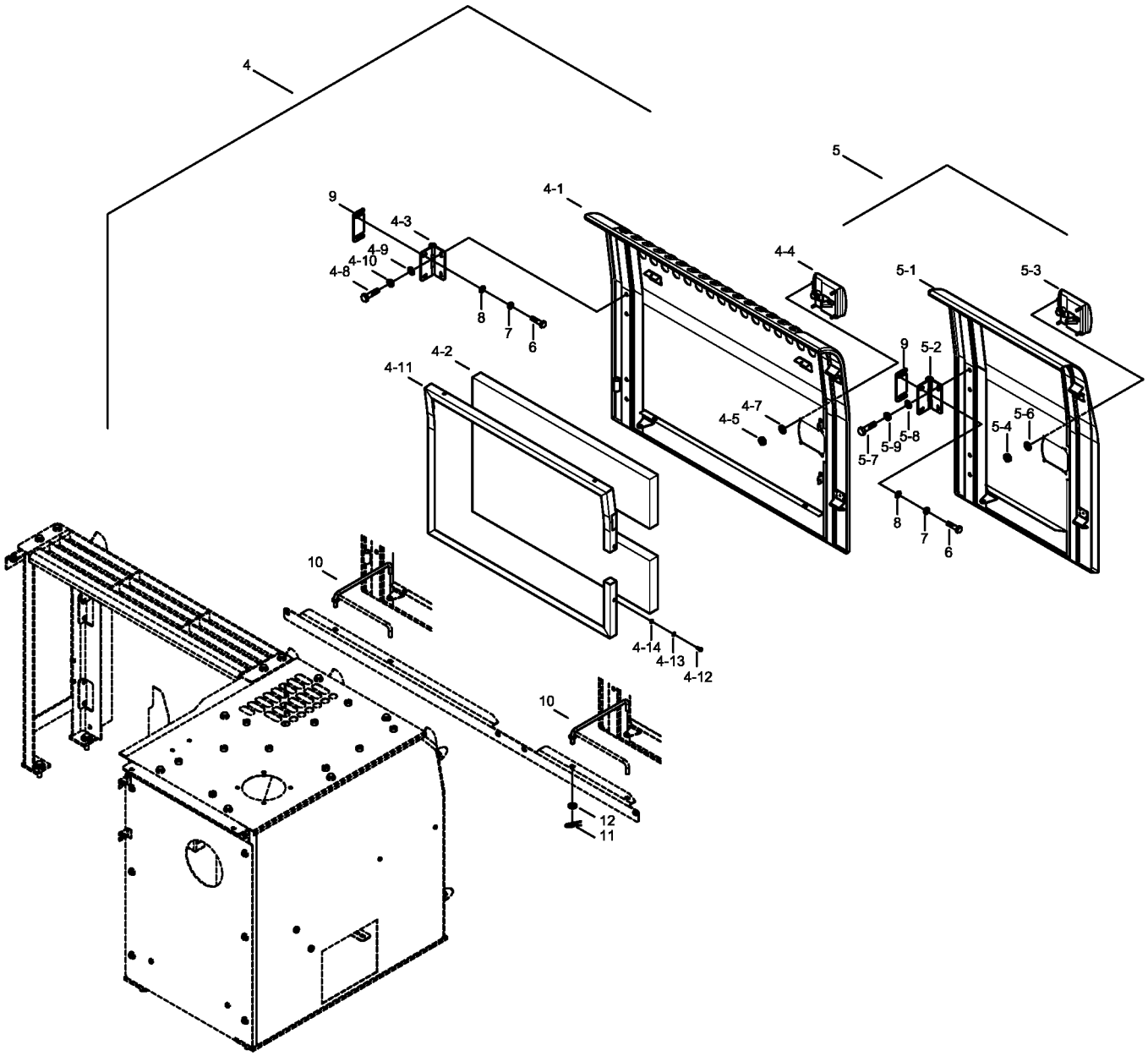

NOT: Bu görüntü 7134001-9134074 seri nolu makineler için geçerlidir.
NOTE: This view is valid for 7134001-9134074 serial number machines.

341101-02

KAPORTA MONTAJI (1-1/2)
COWLING MOUNTING (1-1/2)

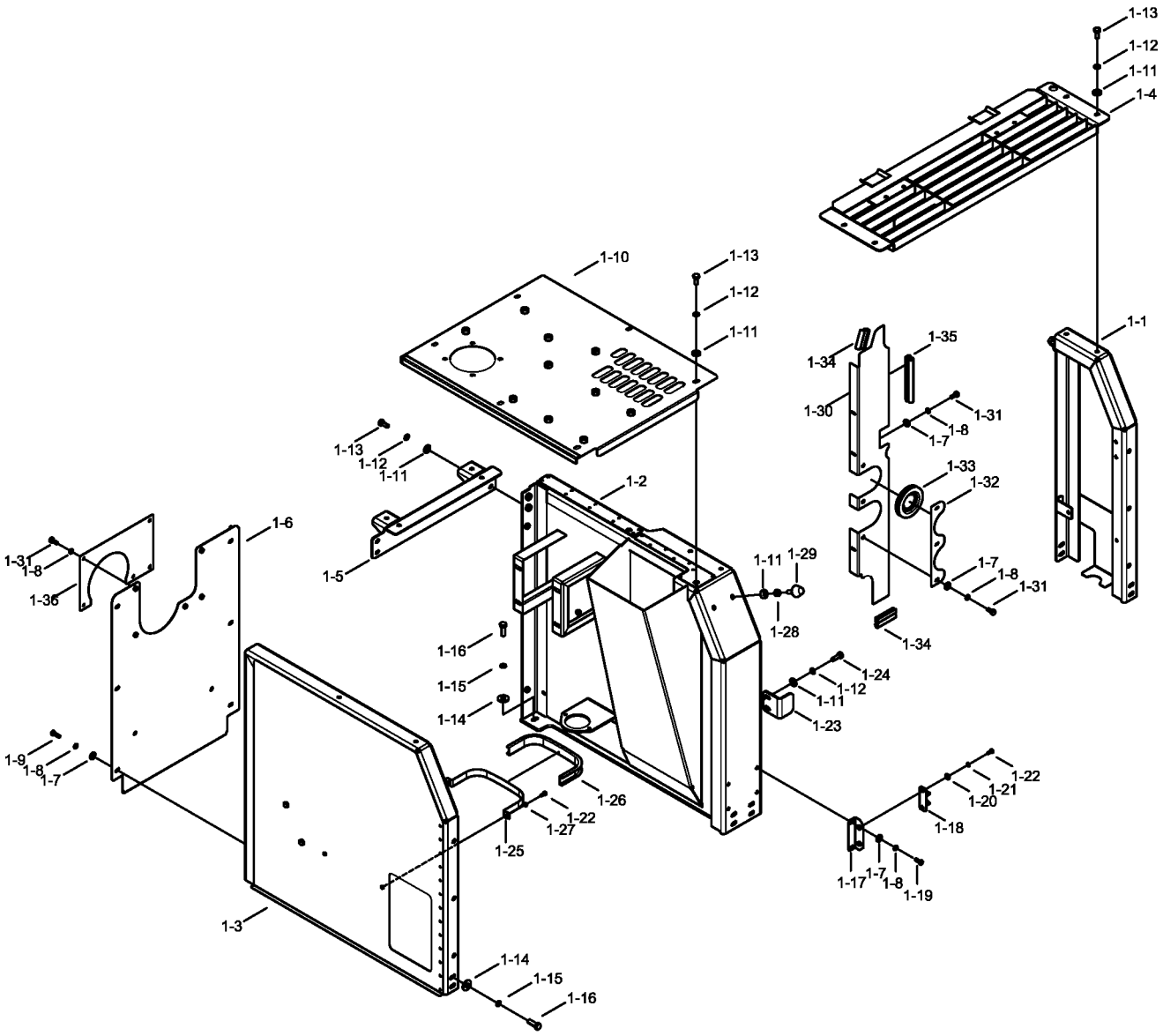

NOT: Bu görüntü 9134075- seri nolu makineden itibaren geçerlidir.
NOTE: This view is valid from 9134075- serial number machine.

KAPORTA MONTAJI (1-2/2)
COWLING MOUNTING (1-2/2)

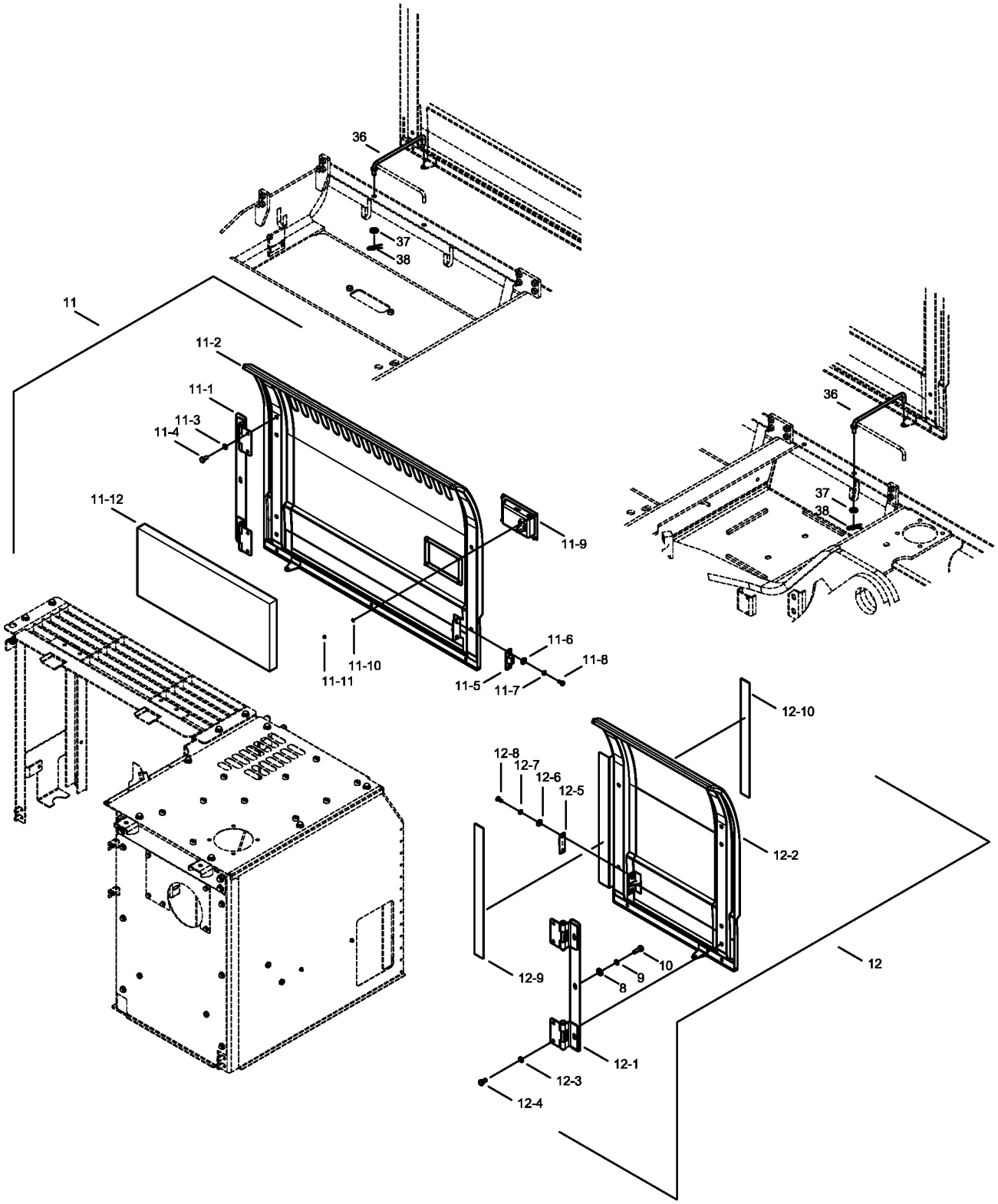

NOT: Bu görüntü 9134075- seri nolu makineden itibaren geçerlidir.
NOTE: This view is valid from 9134075- serial number machine.

341102-00-03

KAPORTA MONTAJI (2)
COWLING MOUNTING (2)

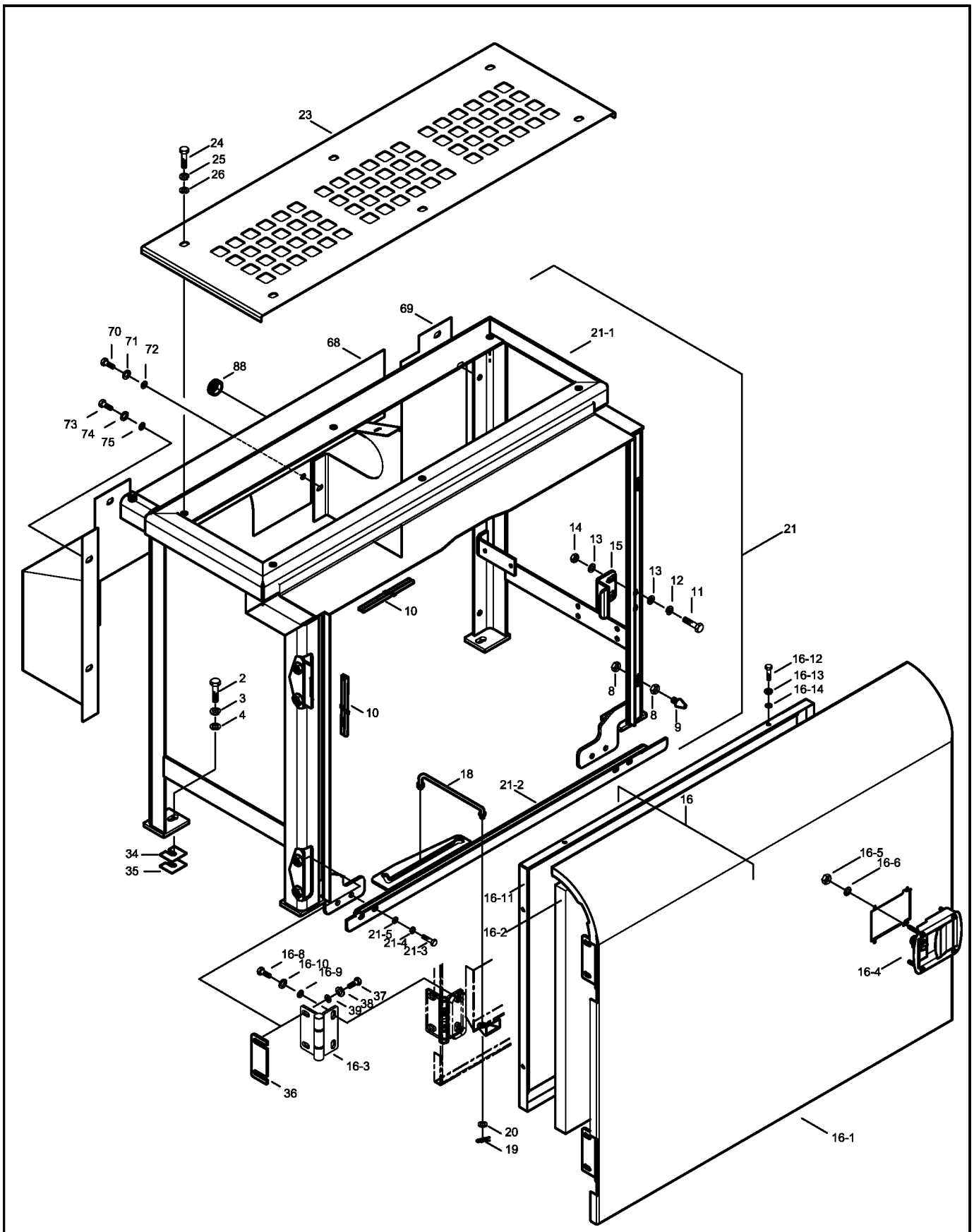

NOT: Bu görüntü 6134001-6134xxx seri nolu makineler için geçerlidir.
NOTE: This view is valid for 6134001-6134xxx serial number machines.

341102-00-03

KAPORTA MONTAJI (2)
COWLING MOUNTING (2)

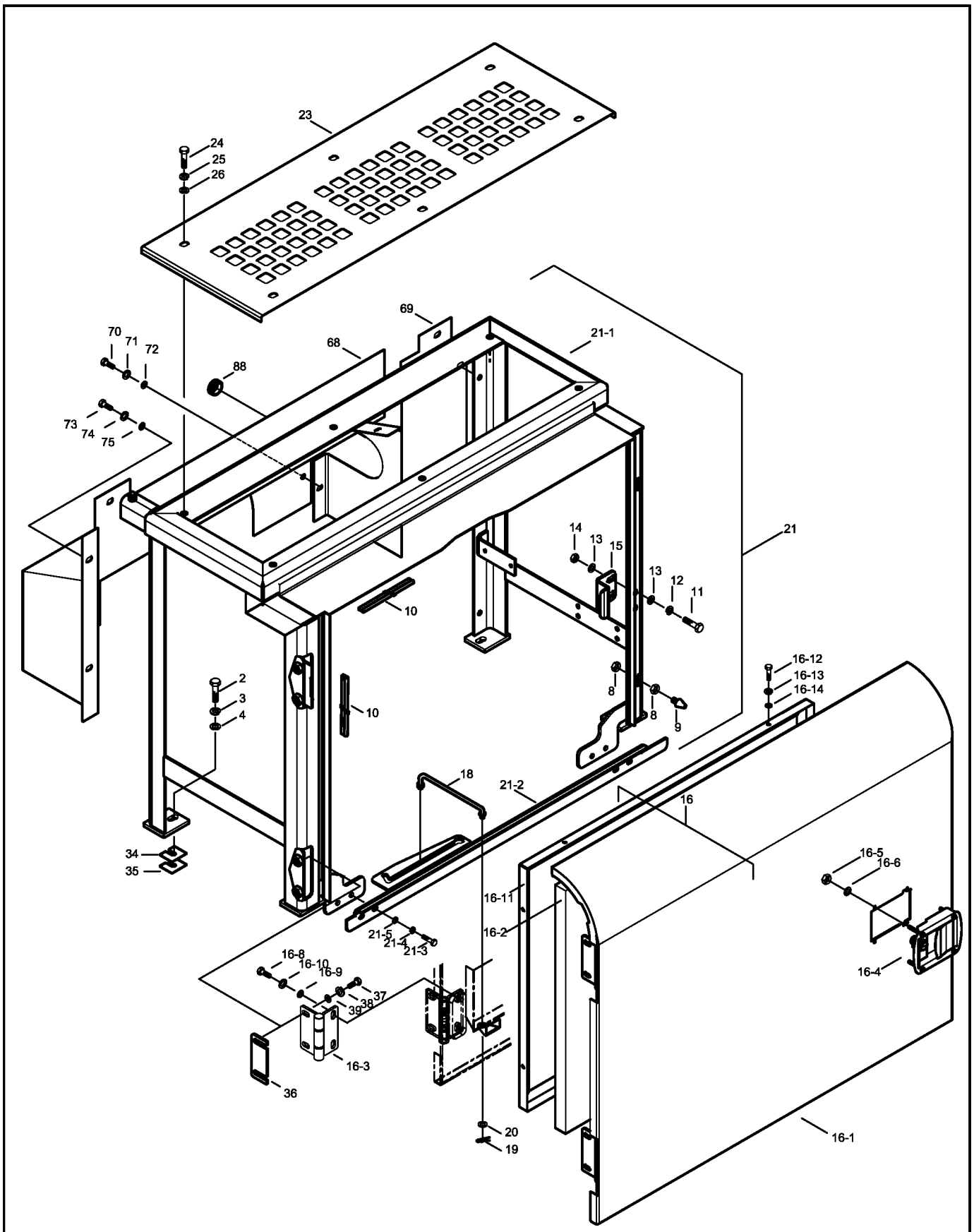

NOT: Bu görüntü 6134001-6134xxx seri nolu makineler için geçerlidir.
NOTE: This view is valid for 6134001-6134xxx serial number machines.

341102-01-01

KAPORTA MONTAJI (2)
COWLING MOUNTING (2)

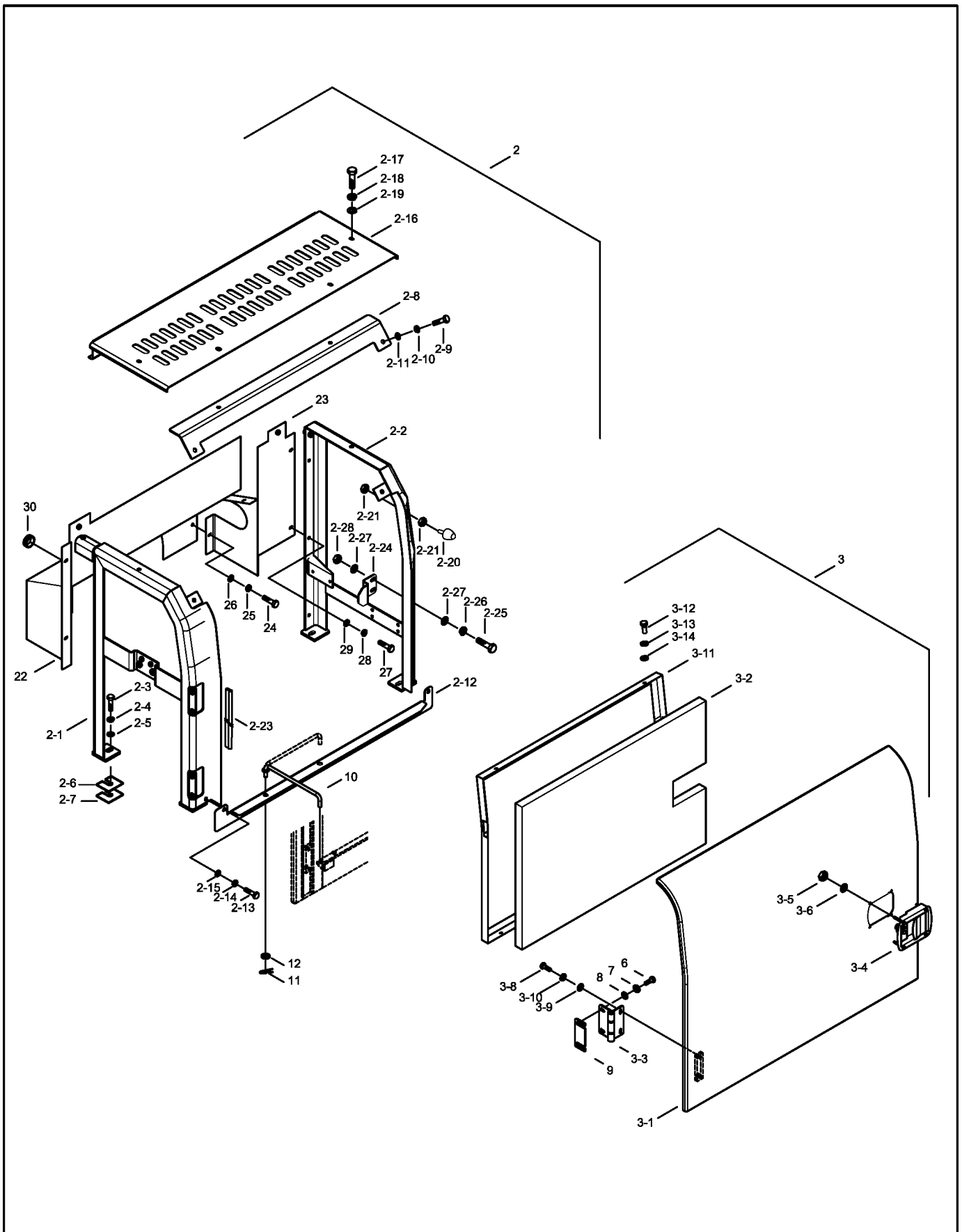

NOT: Bu görüntü 7134001-9134074 seri nolu makineler için geçerlidir.
NOTE: This view is valid for 7134001-9134074 serial number machines.

341102-01-01

KAPORTA MONTAJI (2)
COWLING MOUNTING (2)

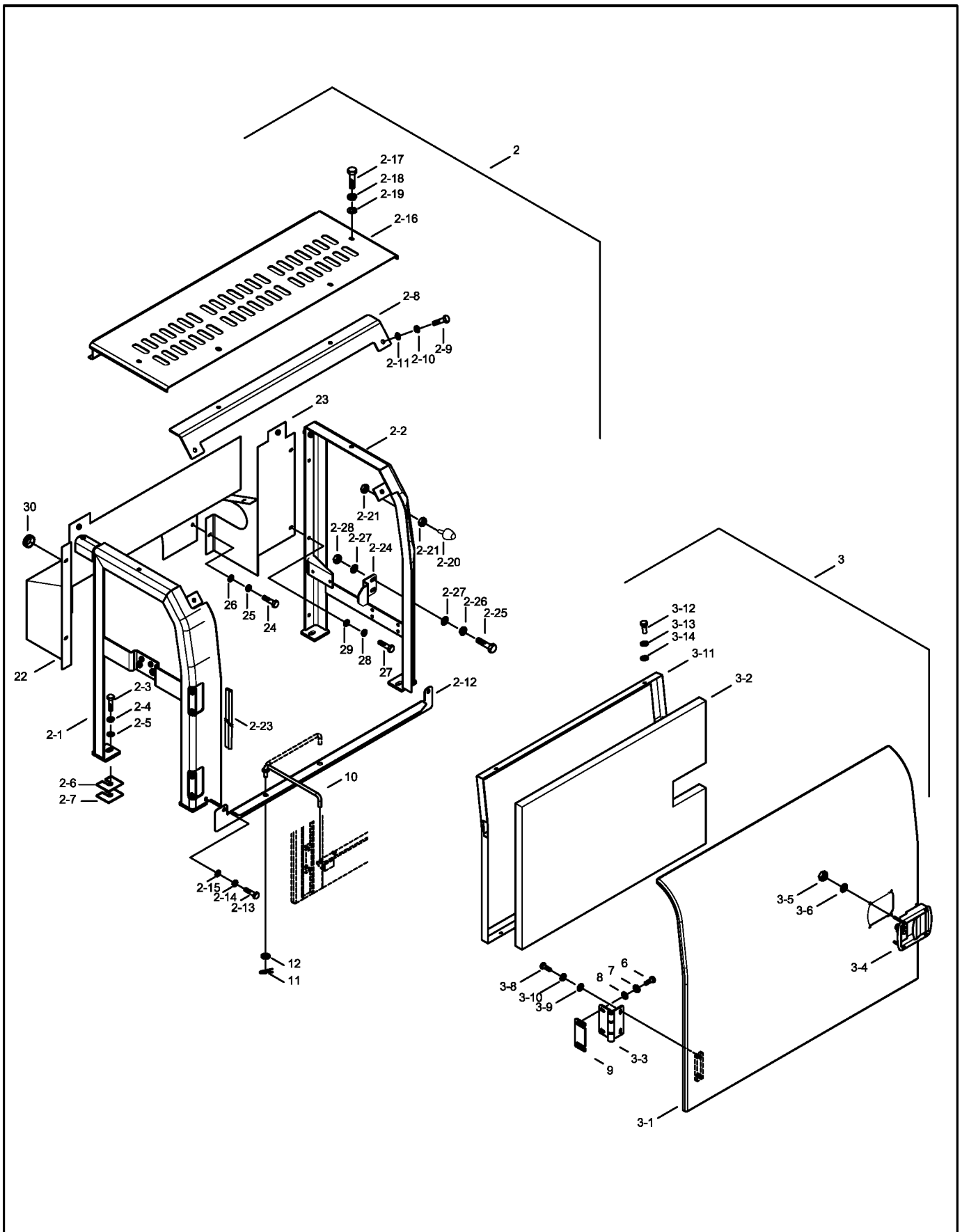

NOT: Bu görüntü 7134001-9134074 seri nolu makineler için geçerlidir.
NOTE: This view is valid for 7134001-9134074 serial number machines.

KAPORTA MONTAJI (2)
COWLING MOUNTING (2)

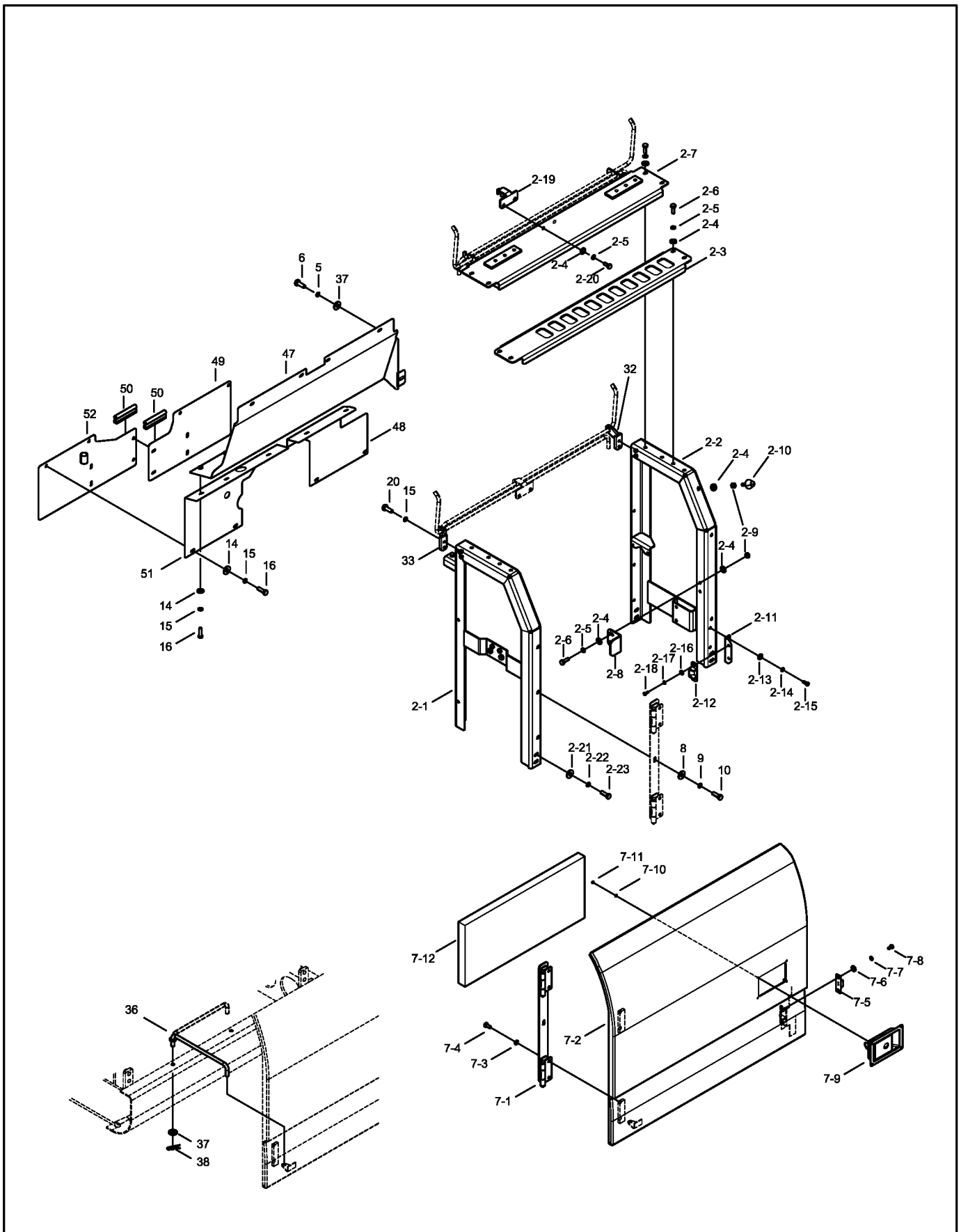

NOT: Bu görüntü 9134075- seri nolu makineden itibaren geçerlidir.
NOTE: This view is valid from 9134075- serial number machine.

KAPORTA MONTAJI (2)
COWLING MOUNTING (2)

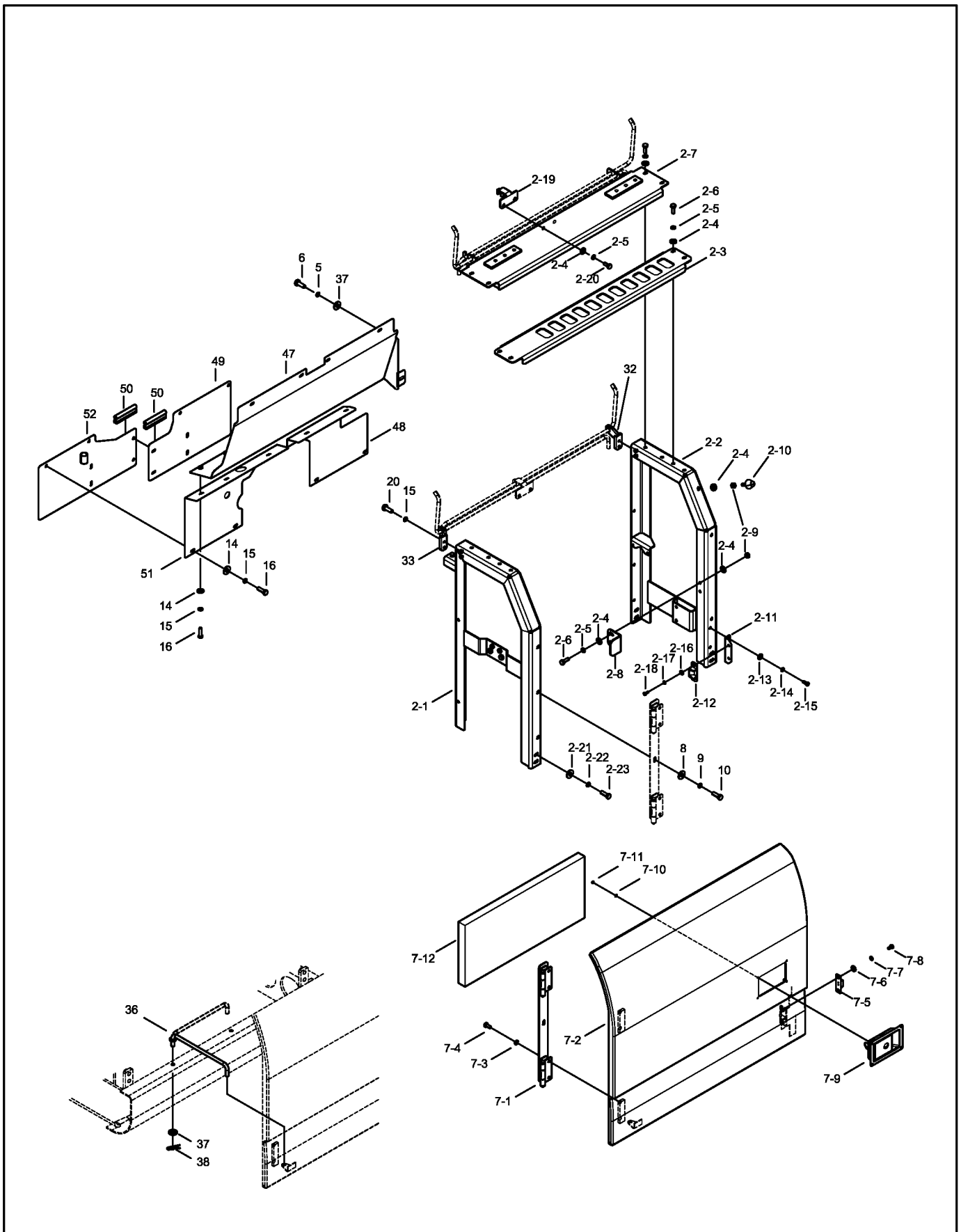

NOT: Bu görüntü 9134075- seri nolu makineden itibaren geçerlidir.
NOTE: This view is valid from 9134075- serial number machine.

KAPORTA MONTAJI (3)
COWLING MOUNTING (3)

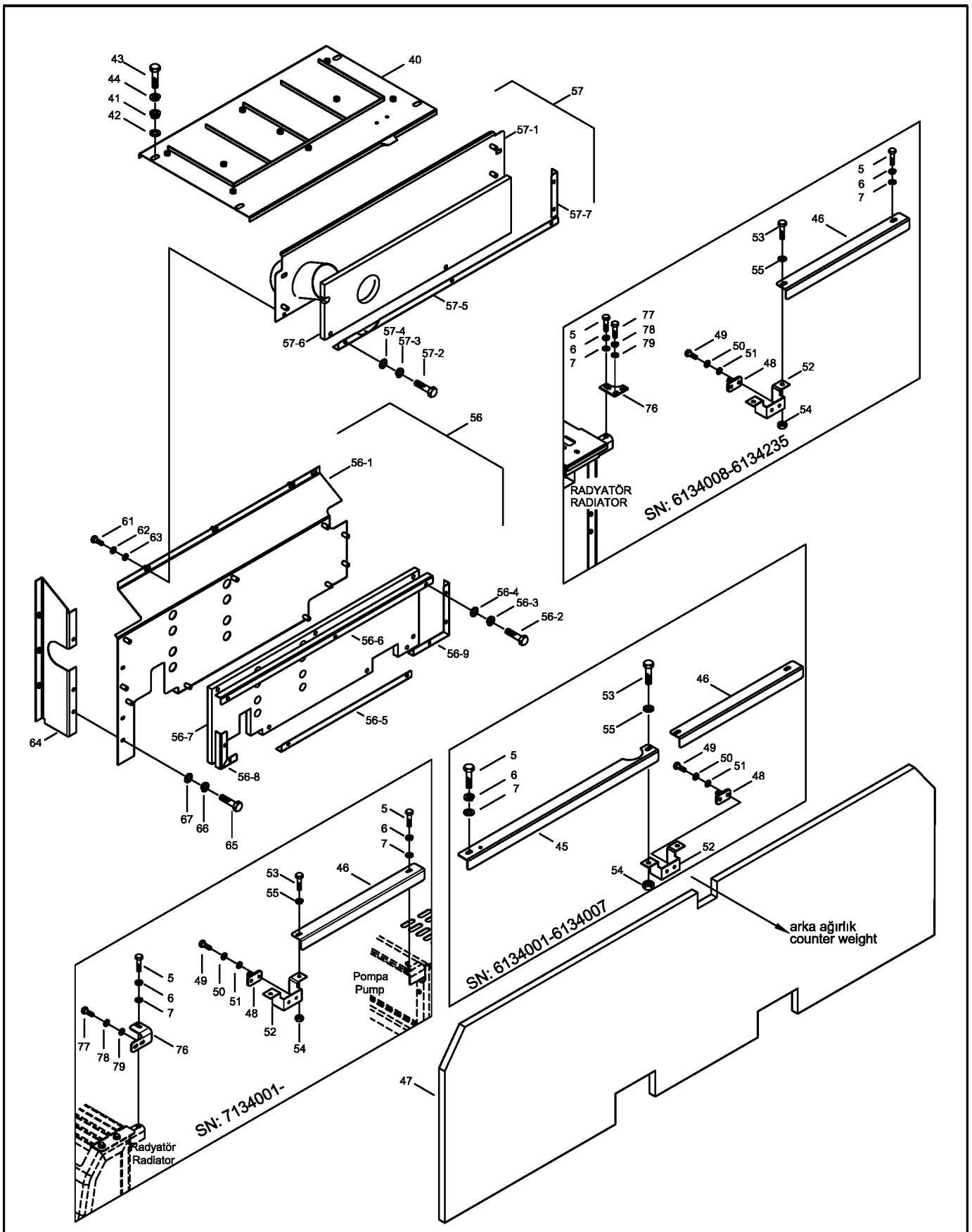

NOT: Bu görüntü 6134001-9134074 seri nolu makineler için geçerlidir.
NOTE: This view is valid for 6134001-9134074 serial number machines.

KAPORTA MONTAJI (3)
COWLING MOUNTING (3)

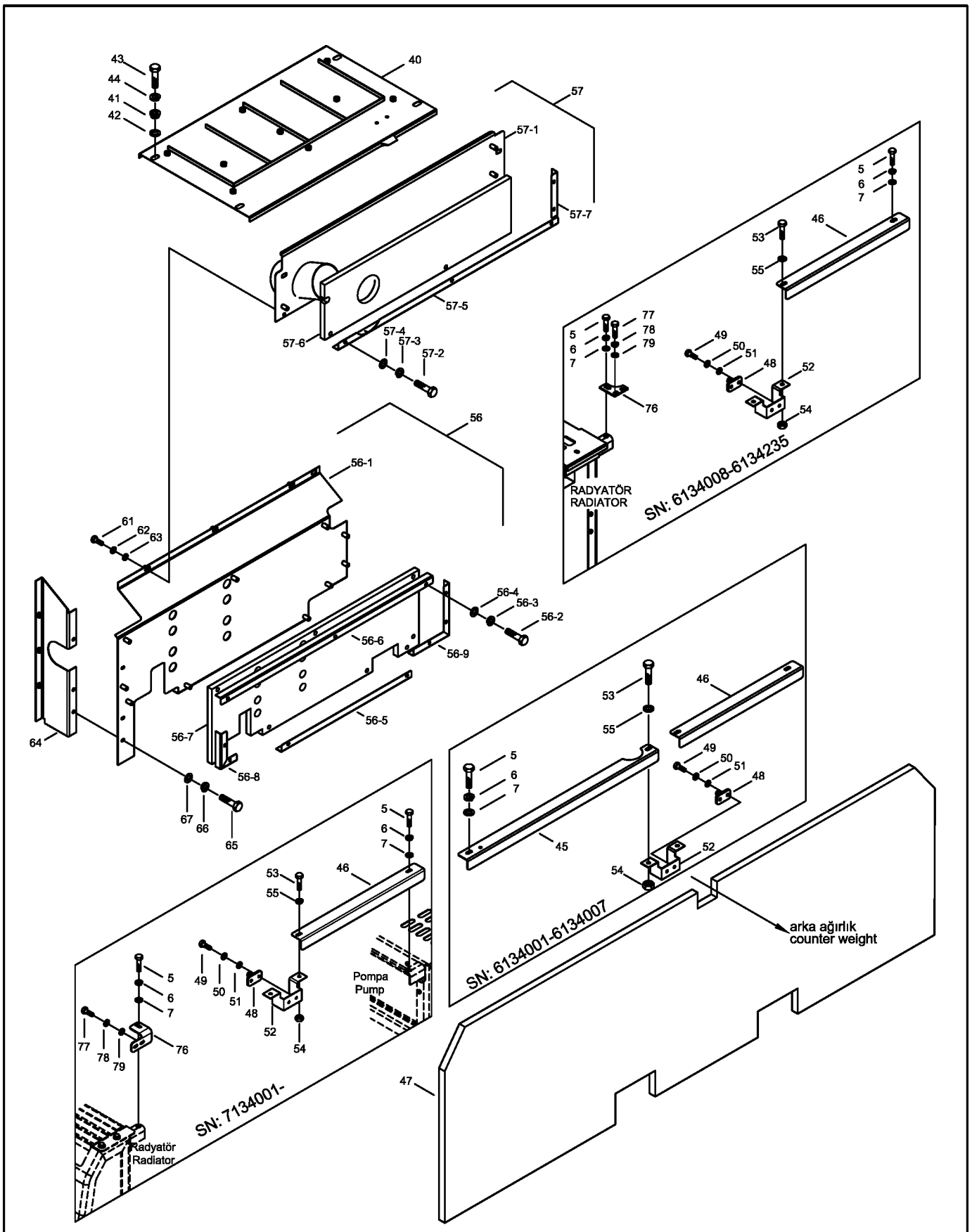

NOT: Bu görüntü 6134001-9134074 seri nolu makineler için geçerlidir.
NOTE: This view is valid for 6134001-9134074 serial number machines.

KAPORTA MONTAJI (3)
COWLING MOUNTING (3)

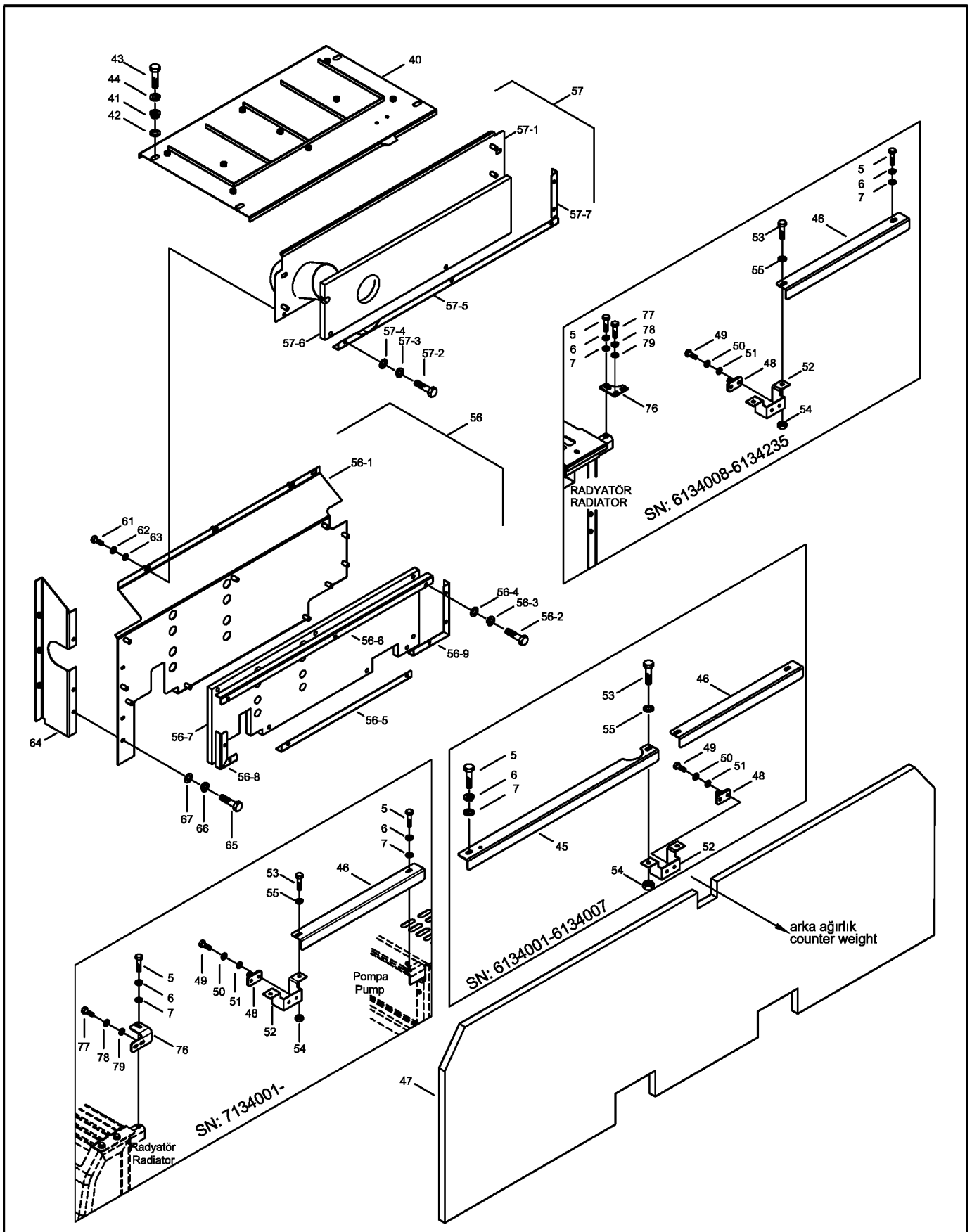

NOT: Bu görüntü 6134001-9134074 seri nolu makineler için geçerlidir.
NOTE: This view is valid for 6134001-9134074 serial number machines.

KAPORTA MONTAJI (3)
COWLING MOUNTING (3)

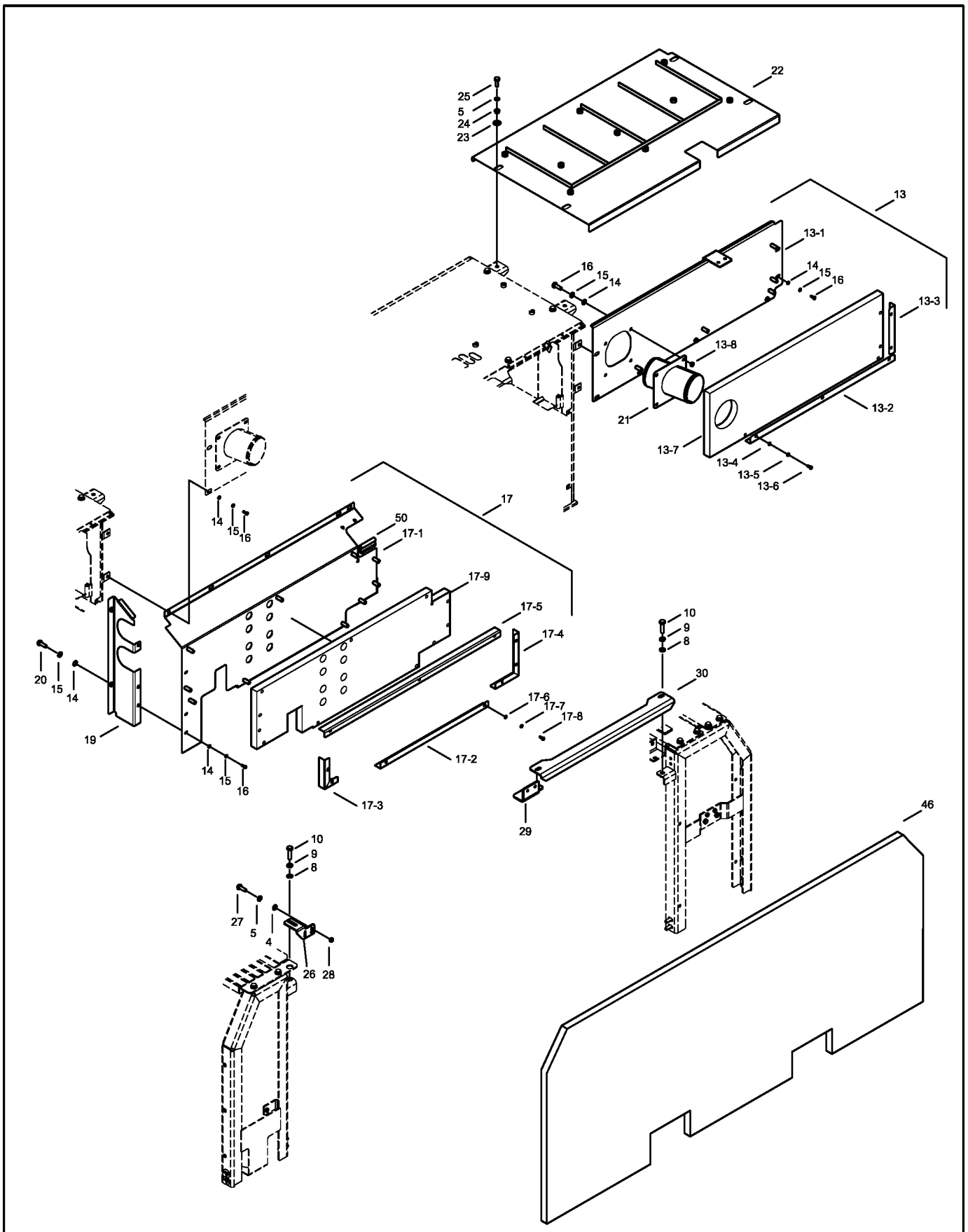

NOT: Bu görüntü 9134075- seri nolu makineden itibaren geçerlidir.
NOTE: This view is valid from 9134075- serial number machine.

KAPORTA MONTAJI (4)
COWLING MOUNTING (4)

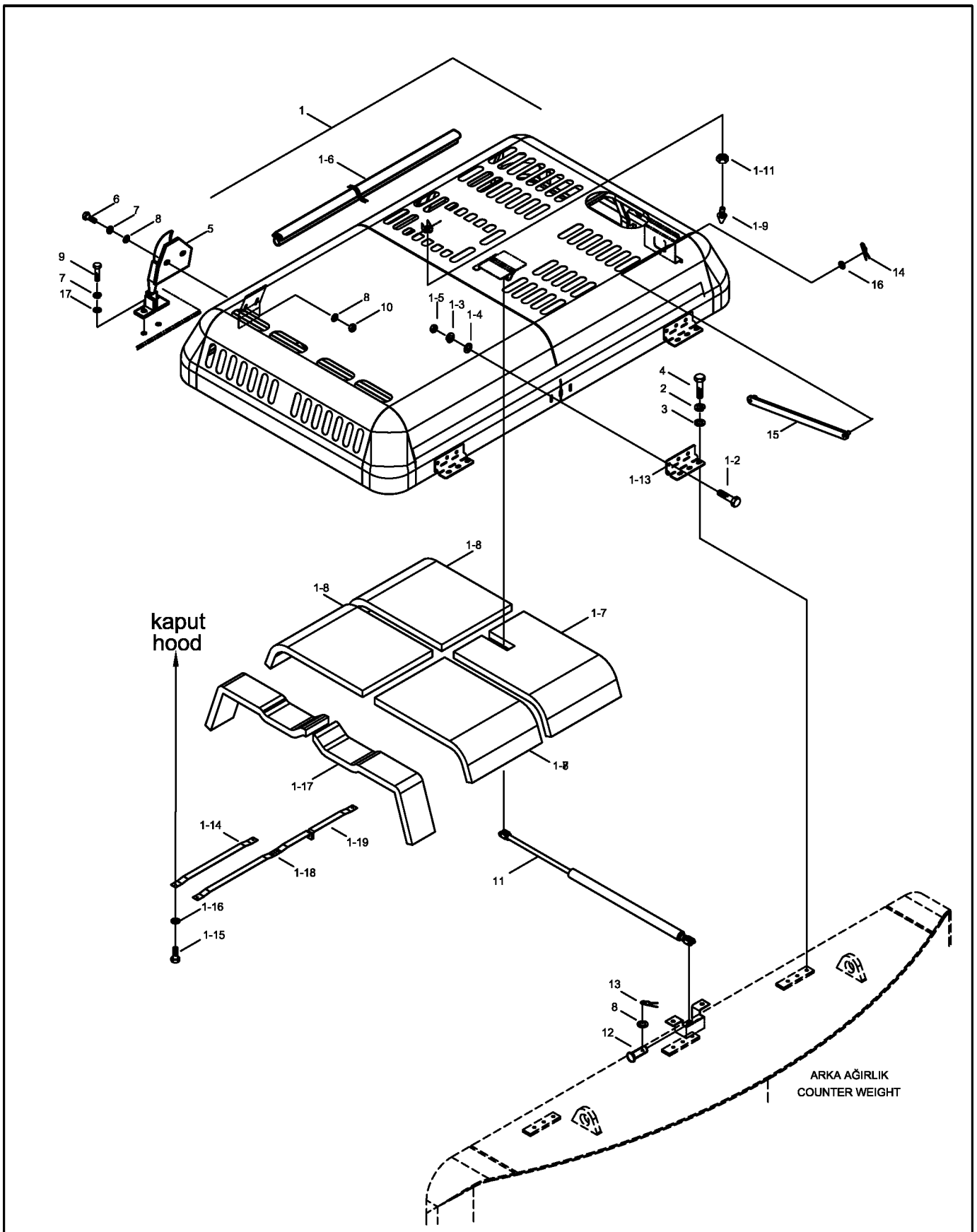

NOT: Bu görüntü 6134001-6134074 seri nolu makineler için geçerlidir.
NOTE: This view is valid for 6134001-6134074 serial number machines.

KAPORTA MONTAJI (4)
COWLING MOUNTING (4)

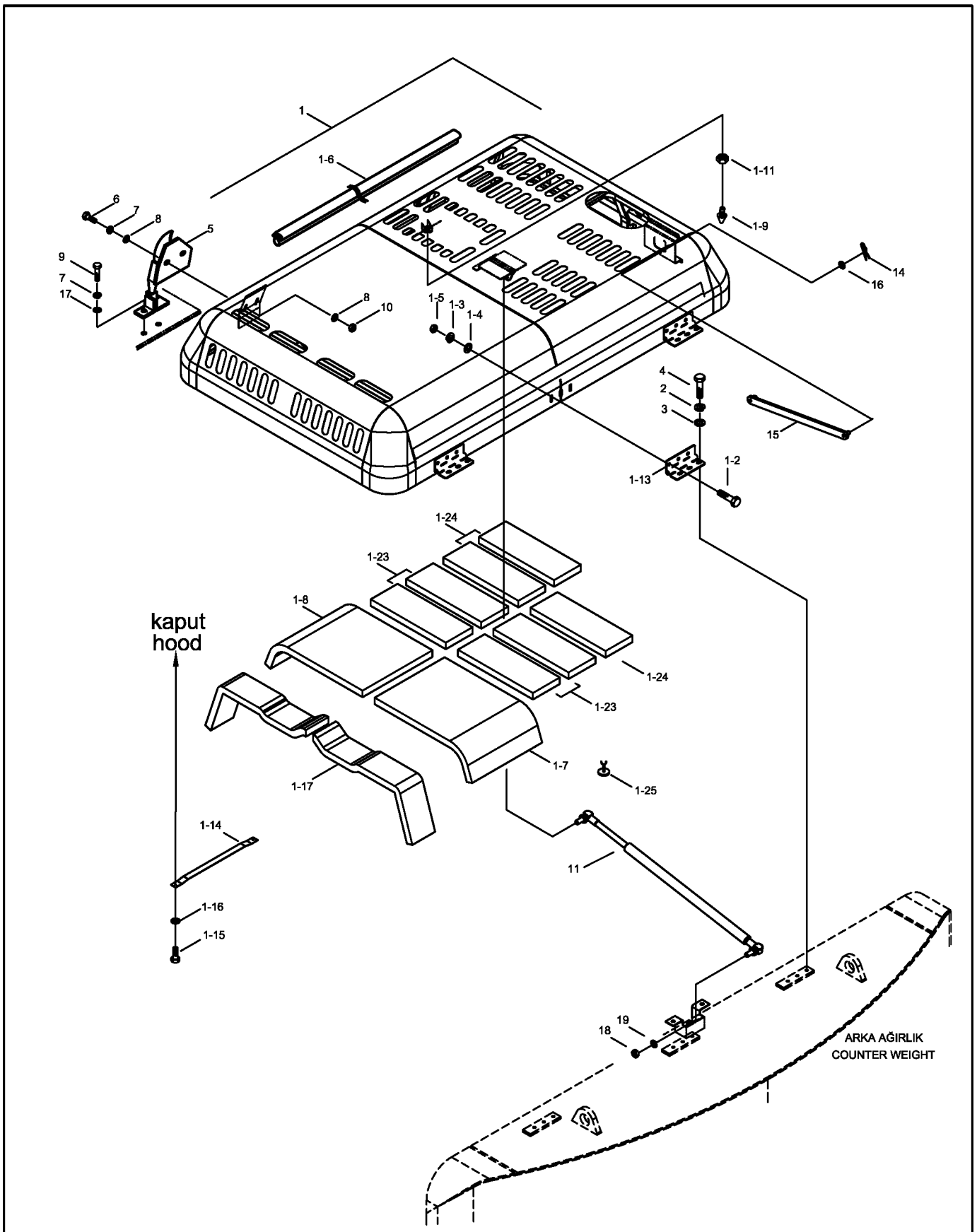

NOT: Bu görüntü 6134075-9134074 seri nolu makineler için geçerlidir.
NOTE: This view is valid for 6134075-9134074 serial number machines.

KAPORTA MONTAJI (5)
COWLING MOUNTING (5)

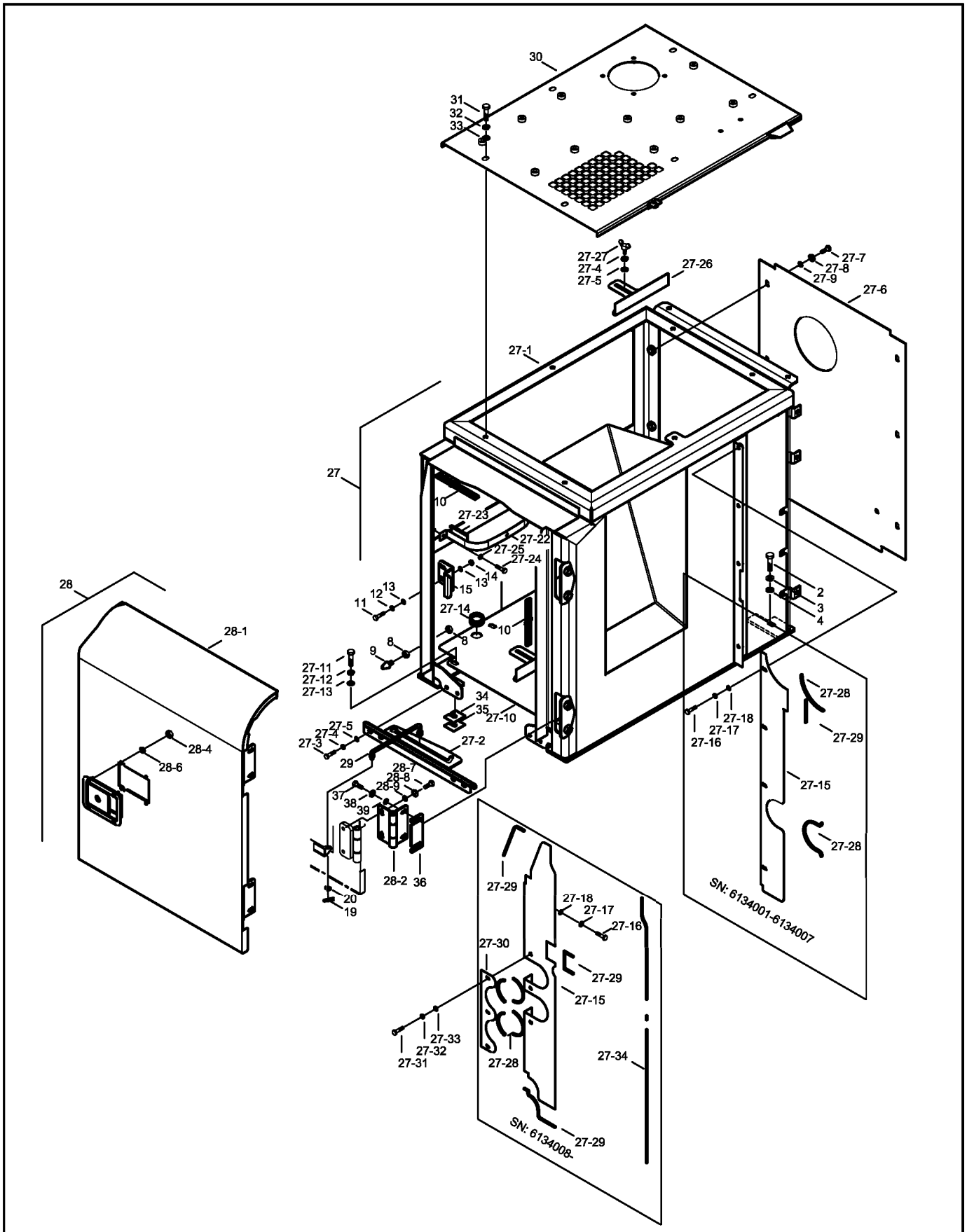

NOT: Bu görüntü 6134001-6134xxx seri nolu makineler için geçerlidir.
NOTE: This view is valid for 6134001-6134xxx serial number machines.

KAPORTA MONTAJI (5)
COWLING MOUNTING (5)

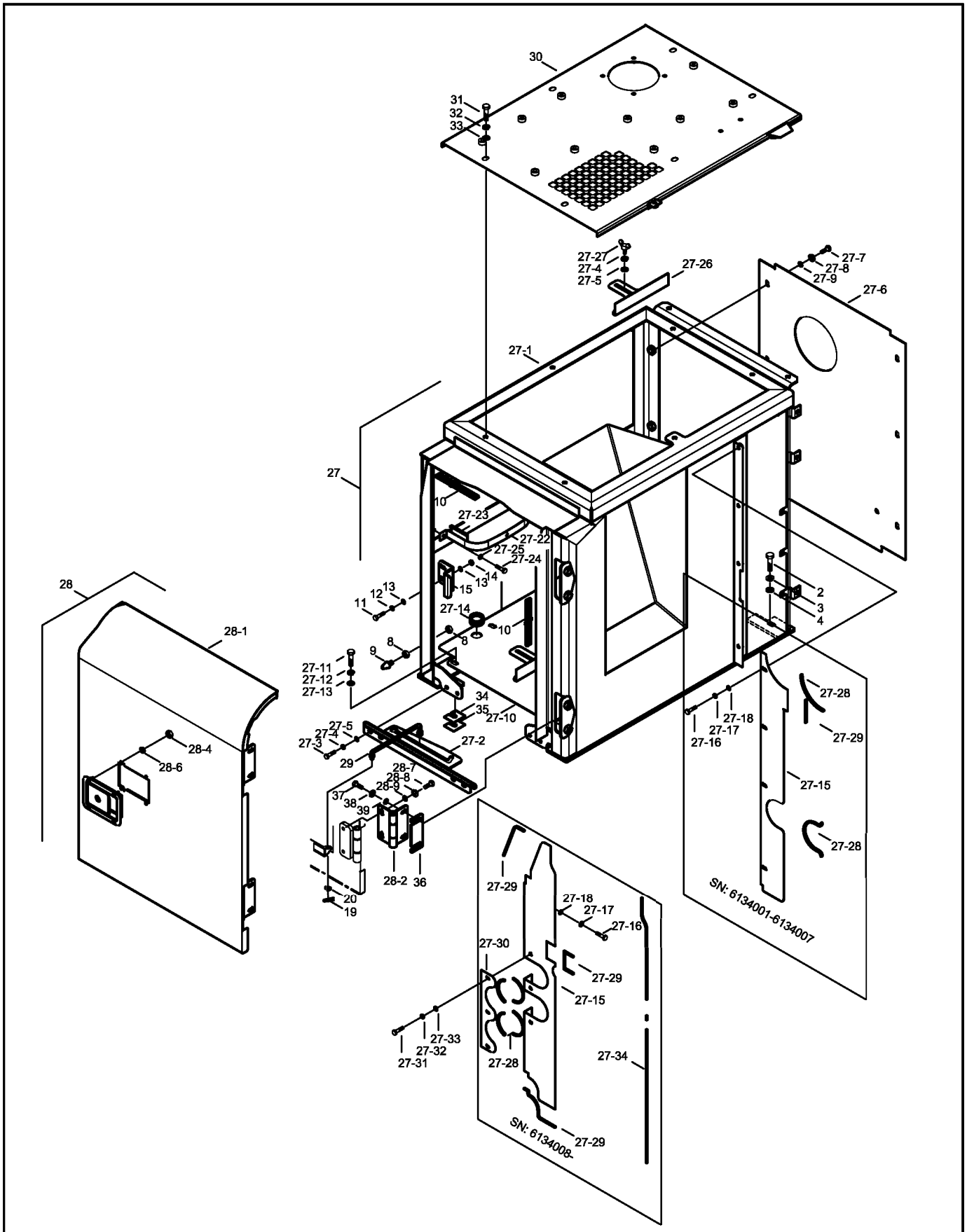

NOT: Bu görüntü 6134001-6134xxx seri nolu makineler için geçerlidir.
NOTE: This view is valid for 6134001-6134xxx serial number machines.

KAPORTA MONTAJI (6)
COWLING MOUNTING (6)

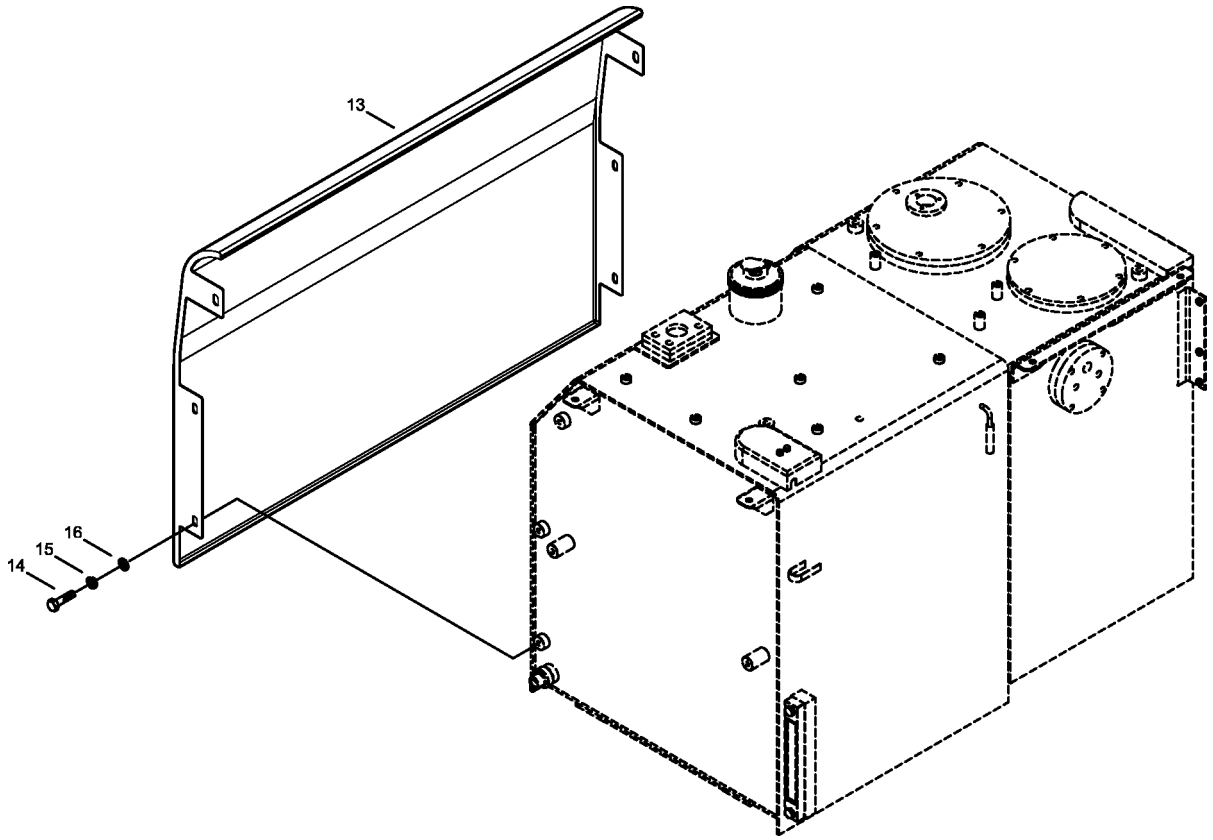

NOT: Bu görüntü 7134001-9134074 seri nolu makineler için geçerlidir.
NOTE: This view is valid for 7134001-9134074 serial number machines.

KAPORTA MONTAJI (6)
COWLING MOUNTING (6)

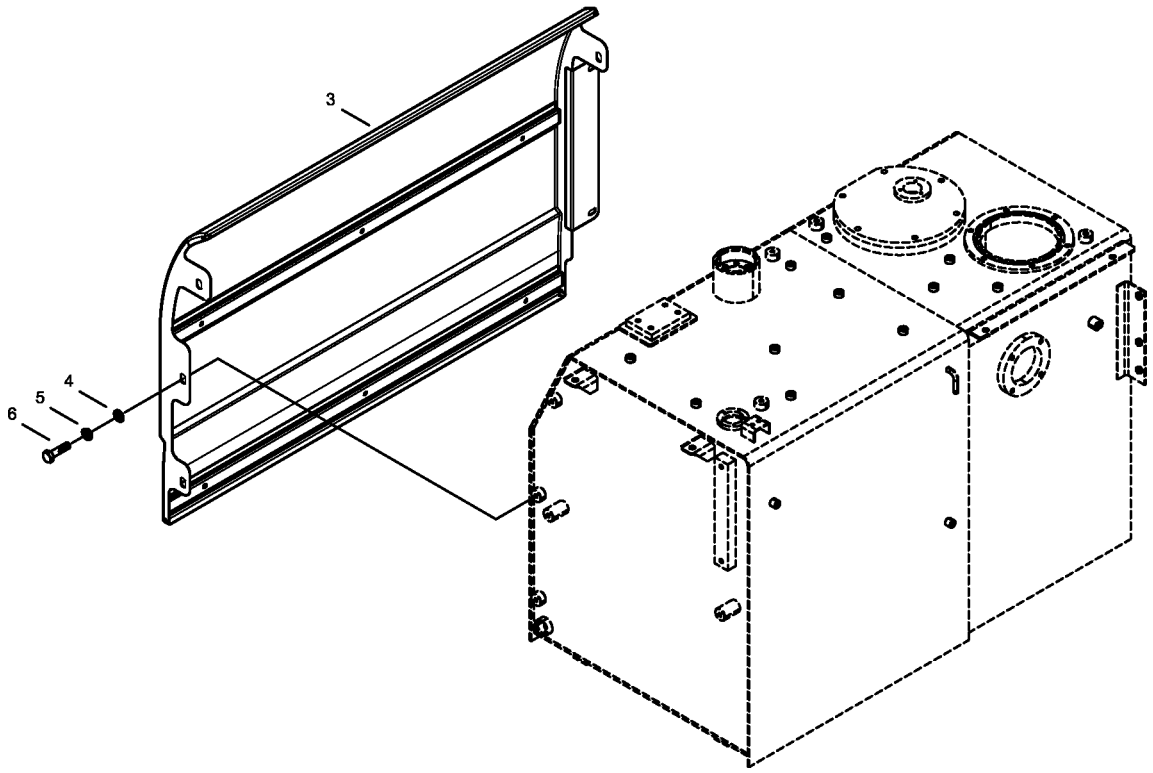

NOT: Bu görüntü 9134075- seri nolu makineden itibaren geçerlidir.
NOTE: This view is valid from 9134075- serial number machine.

KAPORTA MONTAJI (6)
COWLING MOUNTING (6)

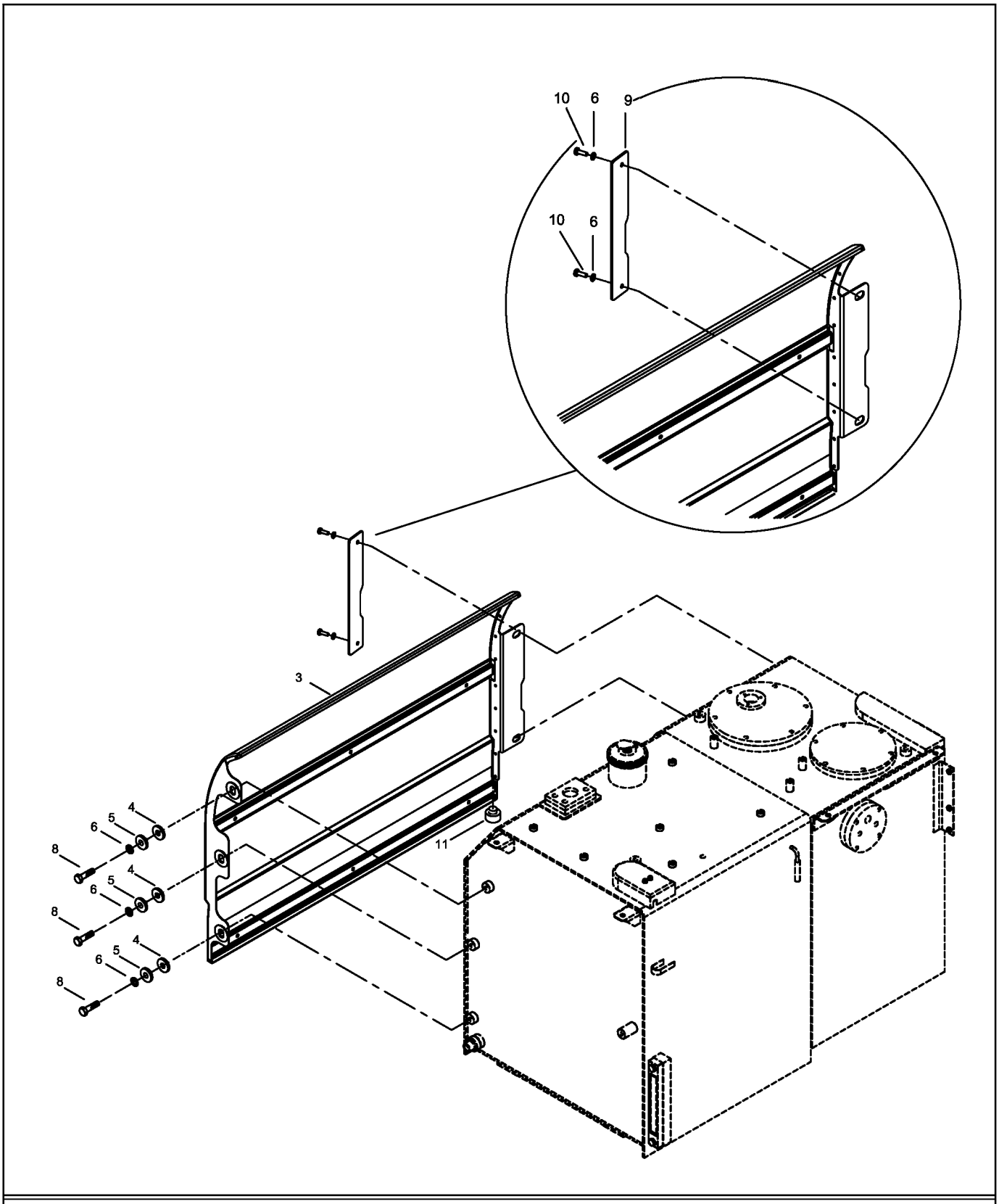

DEPO KAPAK MONTAJI
TANK COVER MOUNTING

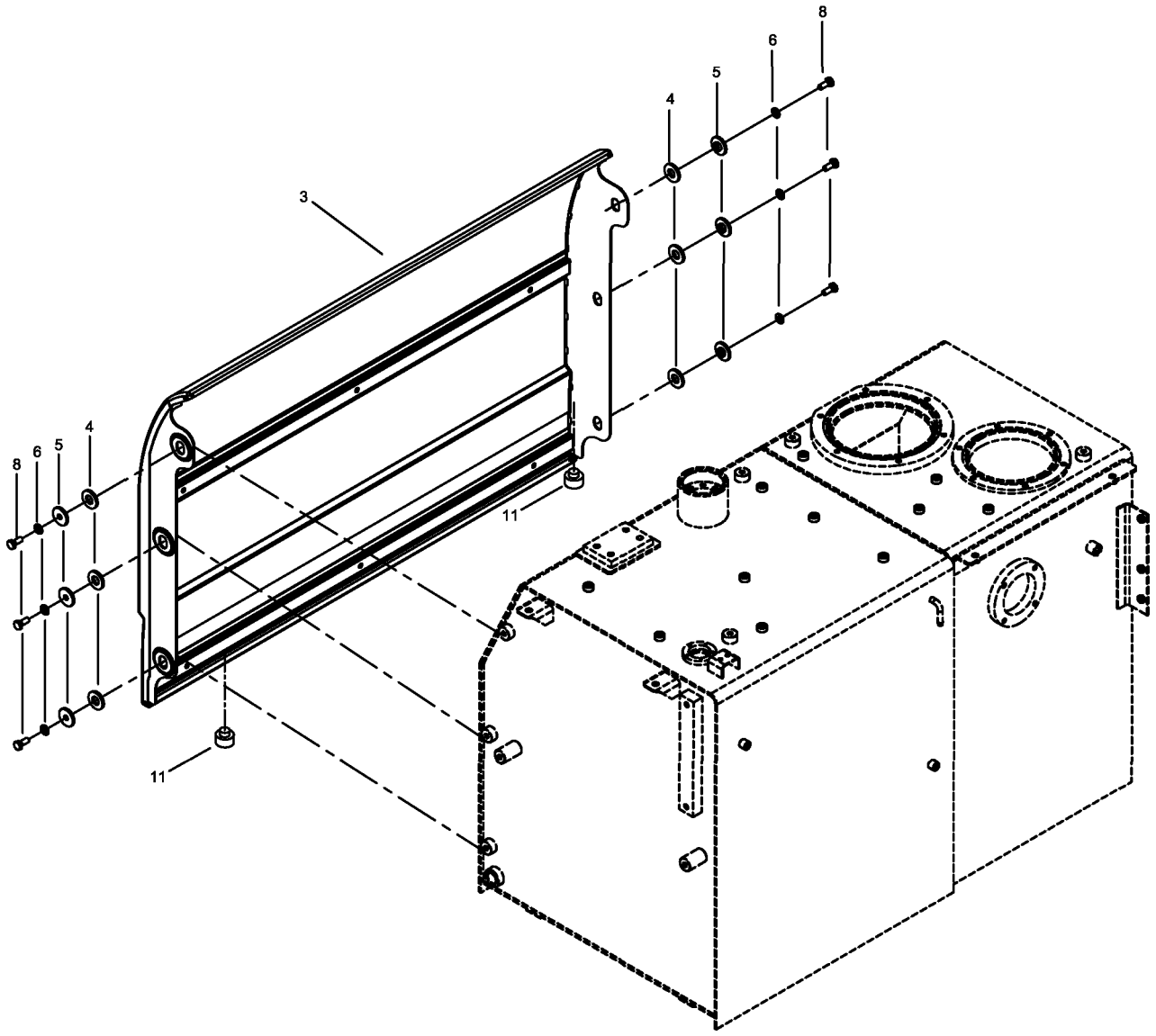

ÜST ŞASE MONTAJI
UPPER FRAME MOUNTING

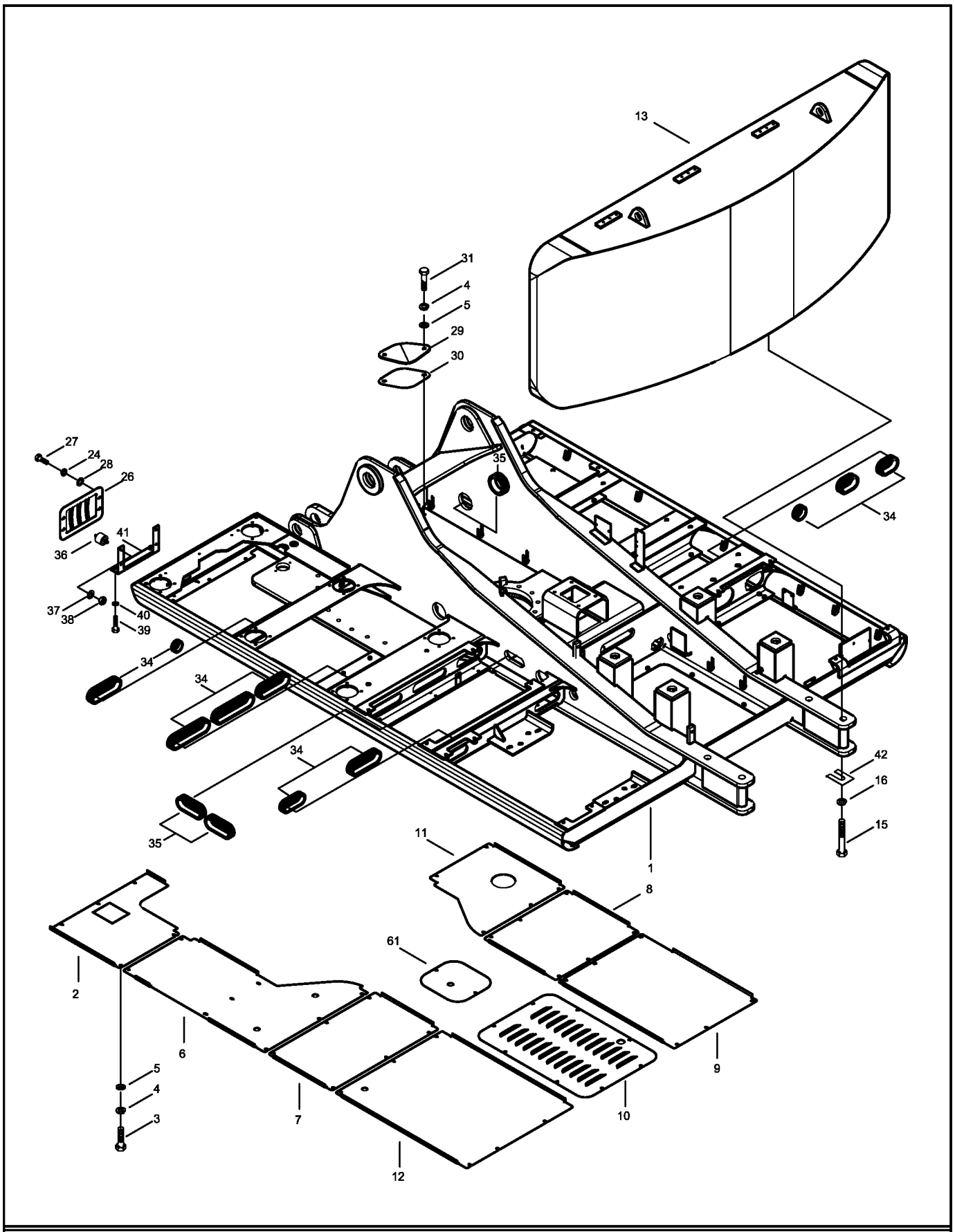

NOT: Bu görüntü 6134001-6134xxx seri nolu makineler için geçerlidir.
NOTE: This view is valid for 6134001-6134xxx serial number machines.

ÜST ŞASE MONTAJI
UPPER FRAME MOUNTING

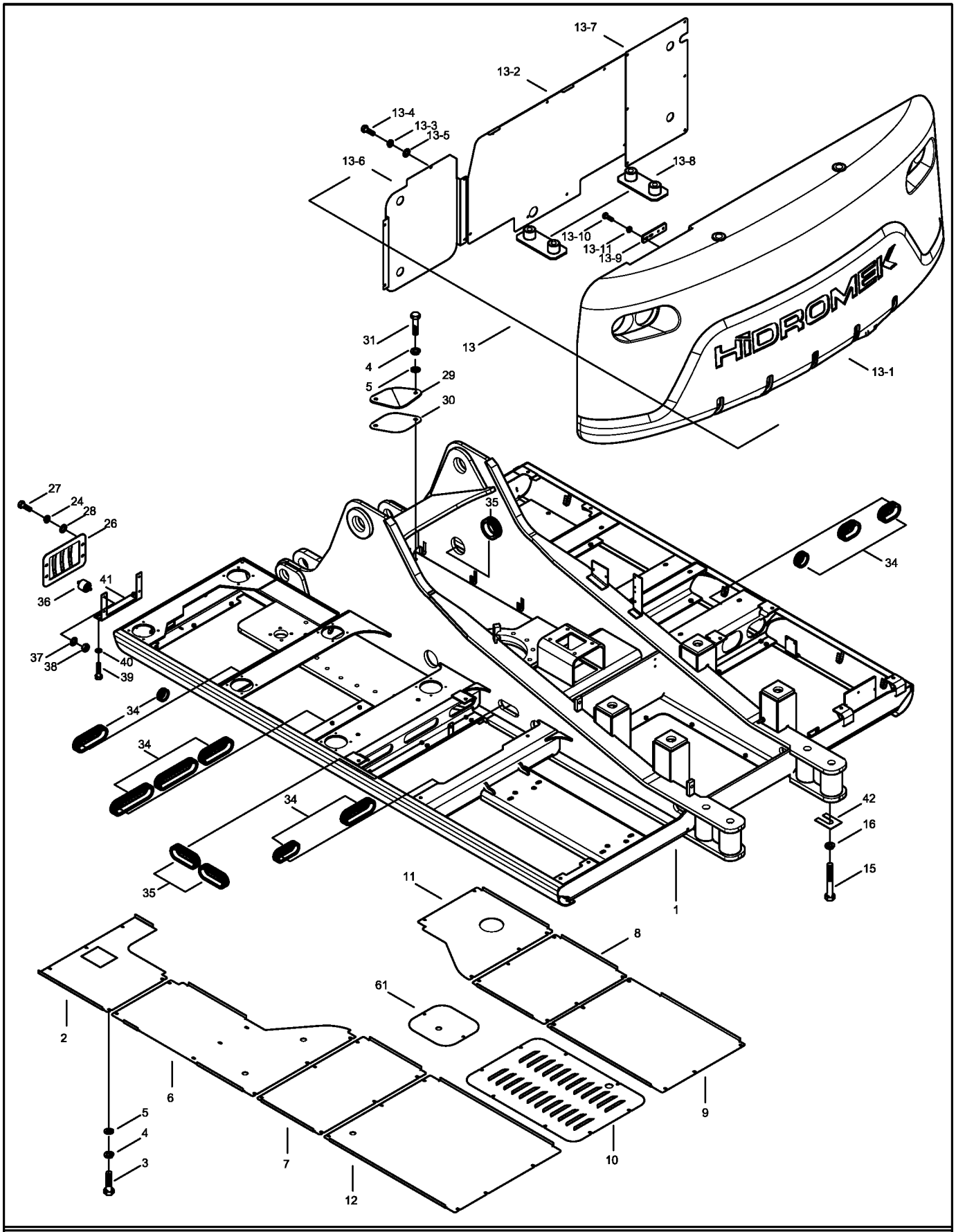

NOT: Bu görüntü 7134001-9134074 seri nolu makineler için geçerlidir.
NOTE: This view is valid for 7134001-9134074 serial number machines.

341201-02-01

ÜST ŞASE MONTAJI
UPPER FRAME MOUNTING

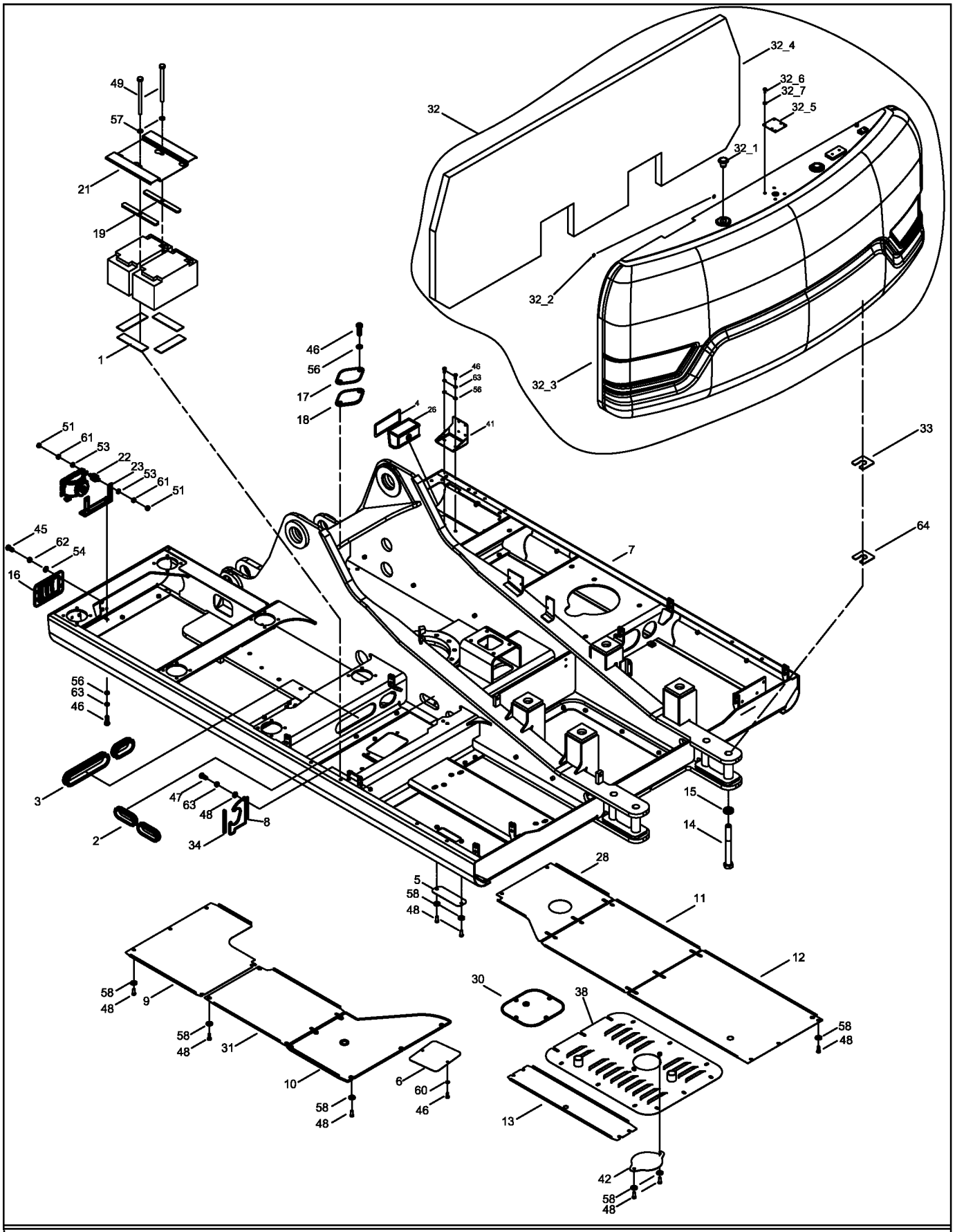

NOT: Bu görüntü 9134075- seri nolu makineden itibaren geçerlidir.
NOTE: This view is valid from 9134075- serial number machine.

341201-02-01

ÜST ŞASE MONTAJI
UPPER FRAME MOUNTING

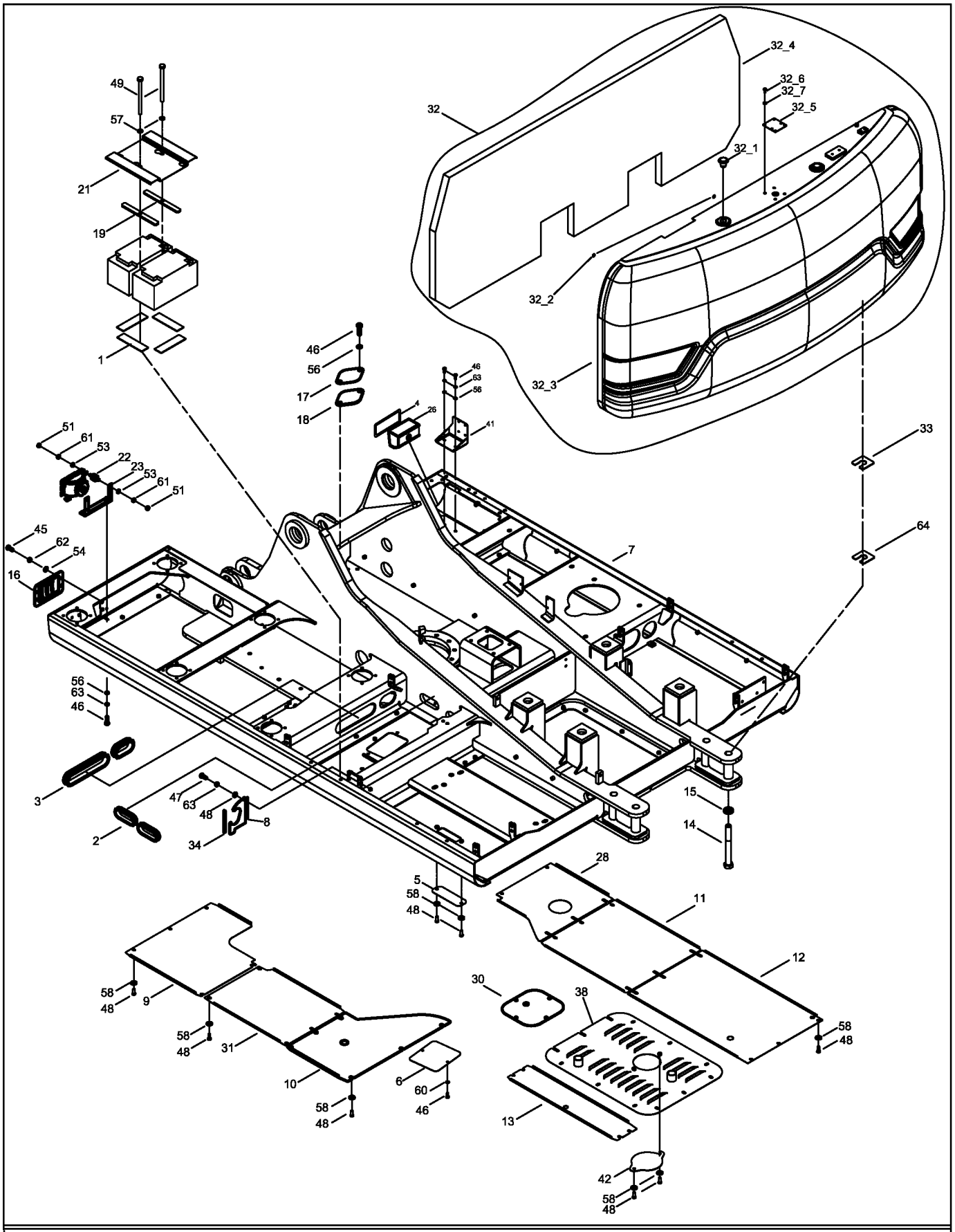

NOT: Bu görüntü 9134075- seri nolu makineden itibaren geçerlidir.
NOTE: This view is valid from 9134075- serial number machine.

341202-00-03

AKÜ SANDIĞI MONTAJI
BATTERY BOX MOUNTING

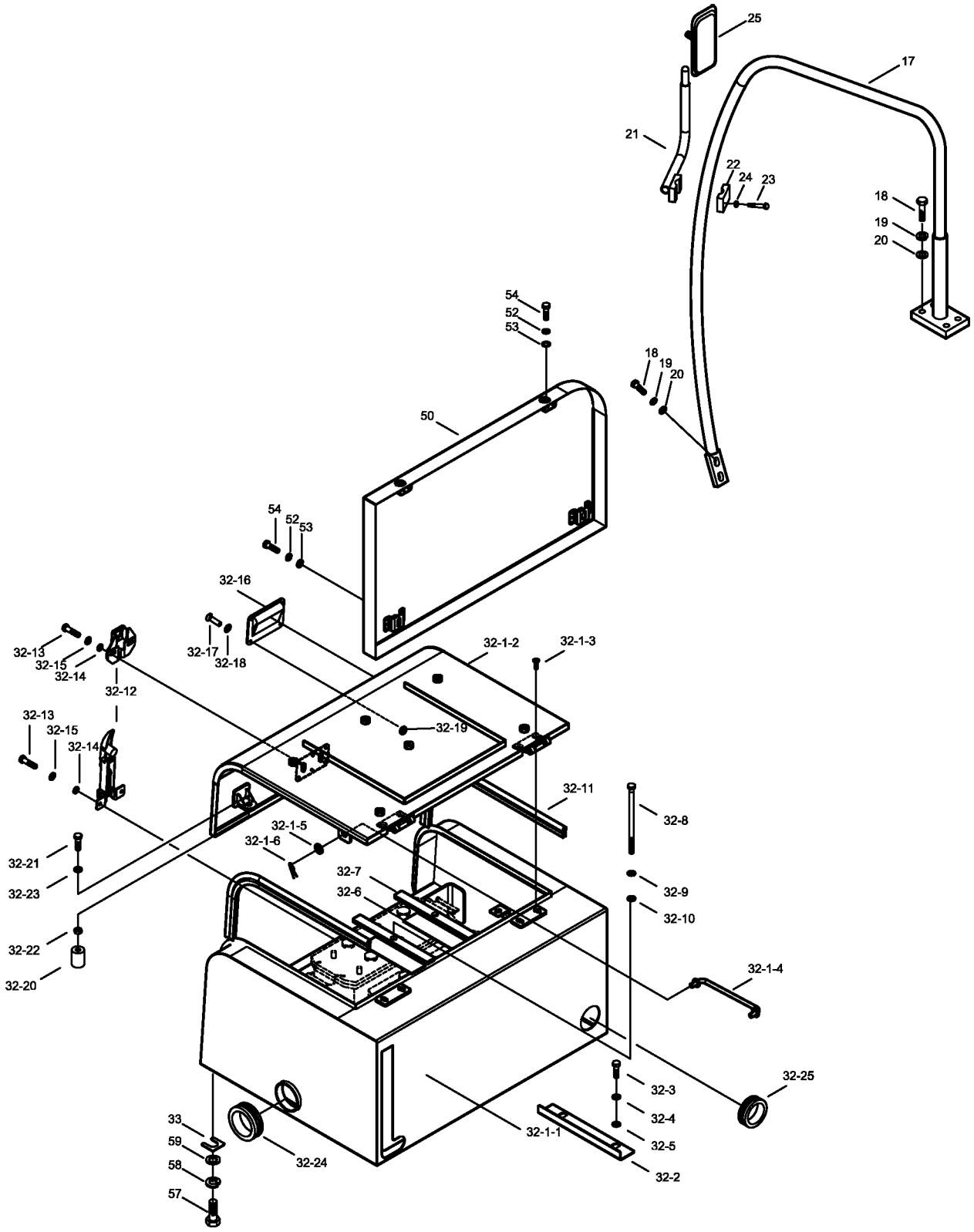

NOT: Bu görüntü 6134001-9134074 seri nolu makineler için geçerlidir.
NOTE: This view is valid for 6134001-9134074 serial number machines.

341202-00-03

AKÜ SANDIĞI MONTAJI
BATTERY BOX MOUNTING

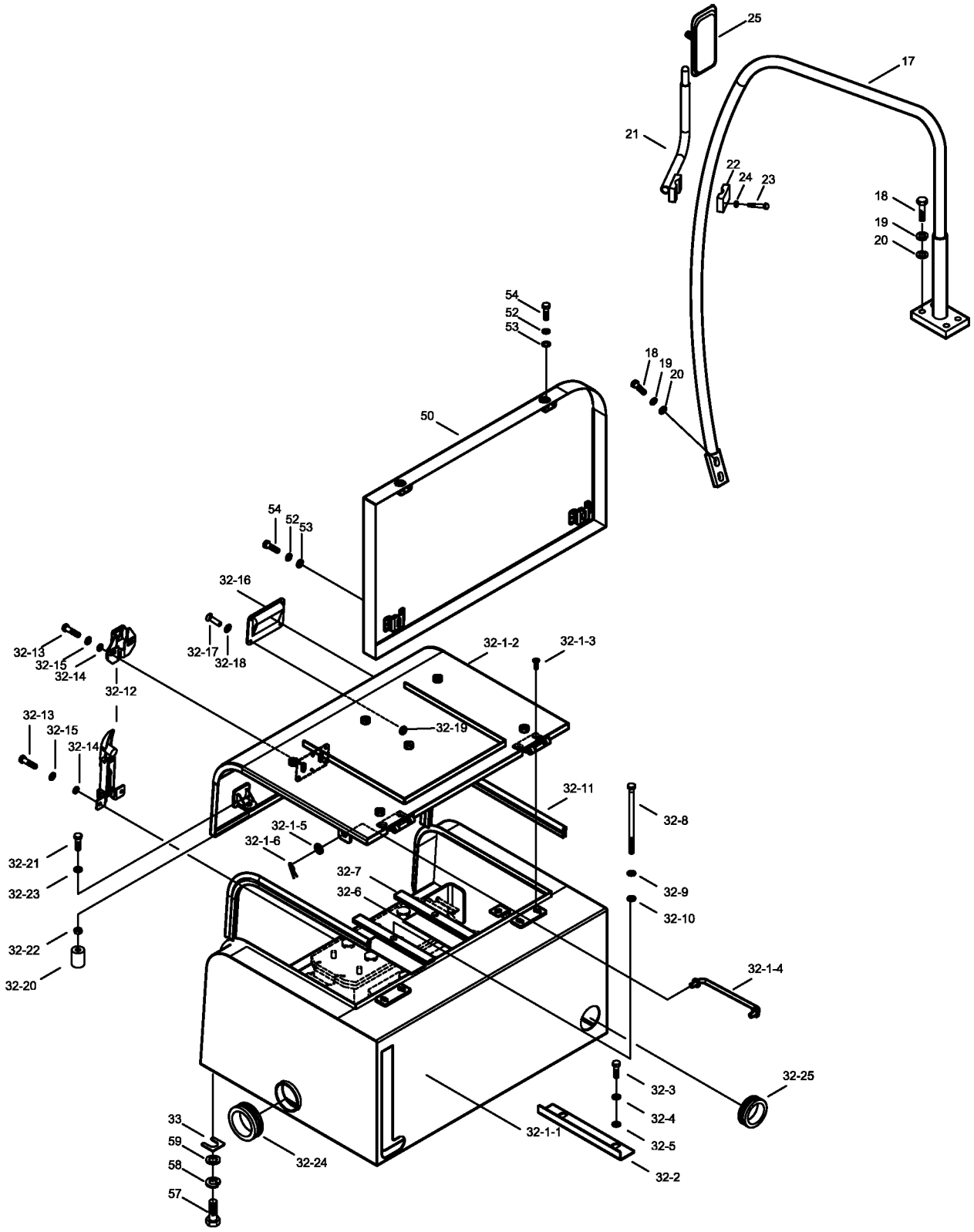

NOT: Bu görüntü 6134001-9134074 seri nolu makineler için geçerlidir.
NOTE: This view is valid for 6134001-9134074 serial number machines.

341202-01-01

TAKIM SANDIĞI MONTAJI
TOOL BOX MOUNTING

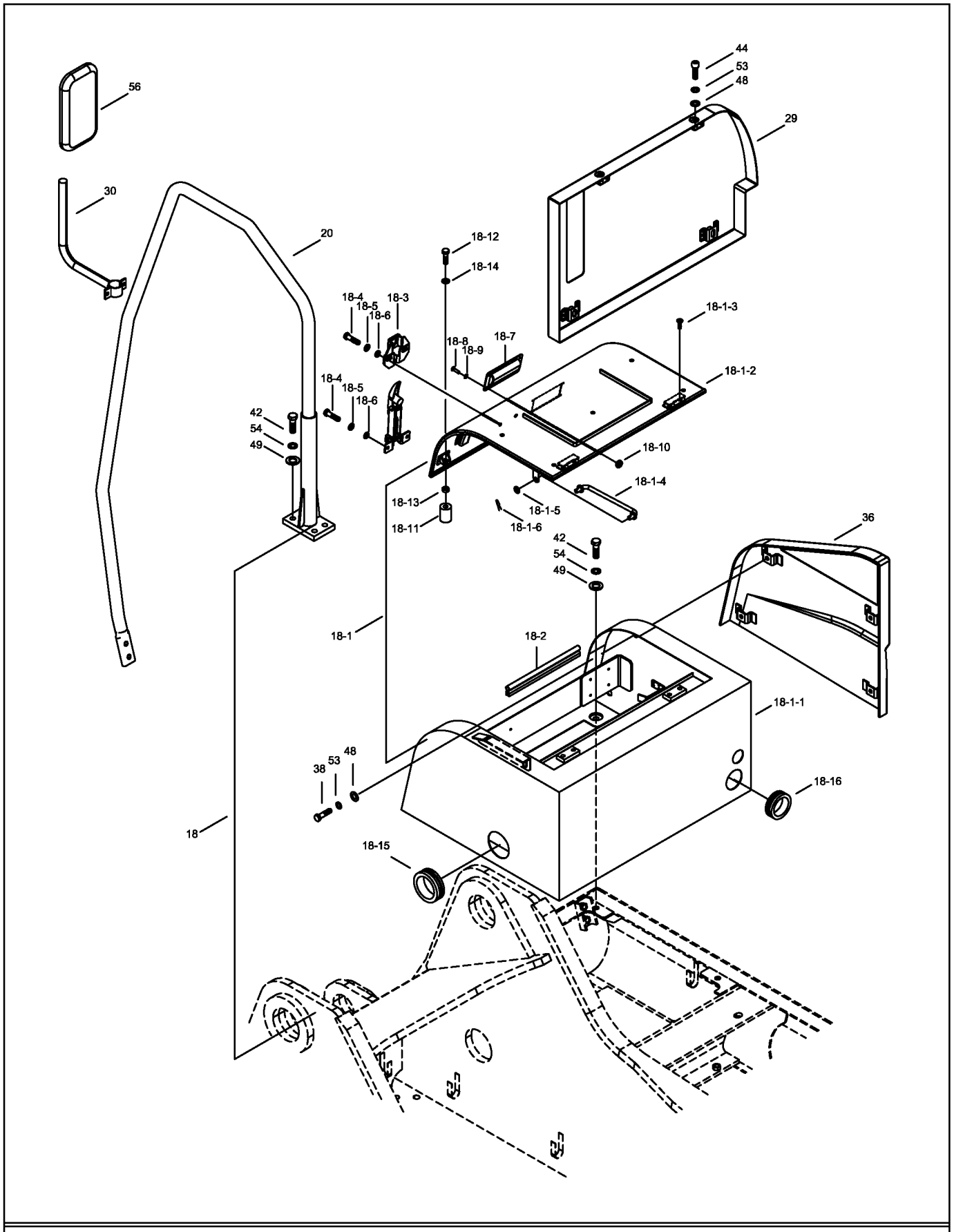

NOT: Bu görüntü 9134075-B134001 seri nolu makineler için geçerlidir.
NOTE: This view is valid for 9134075-B134001 serial number machines.

341202-02

TAKIM SANDIĞI MONTAJI
TOOL BOX MOUNTING

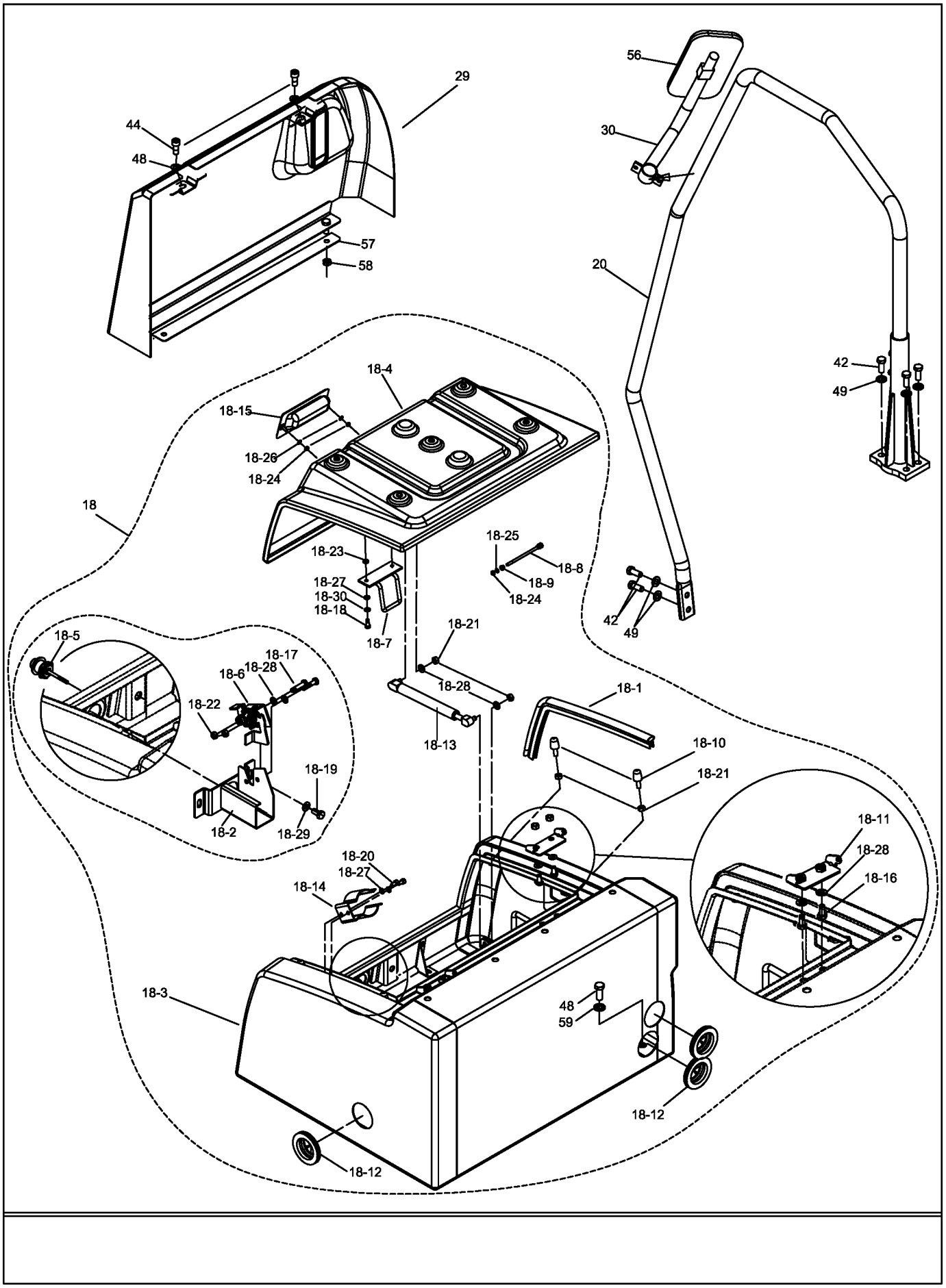

HMK 220 LC-2
B134002-

05.08.2011

YÜRÜME SACLARI
ANTI-SLIP WALKWAY

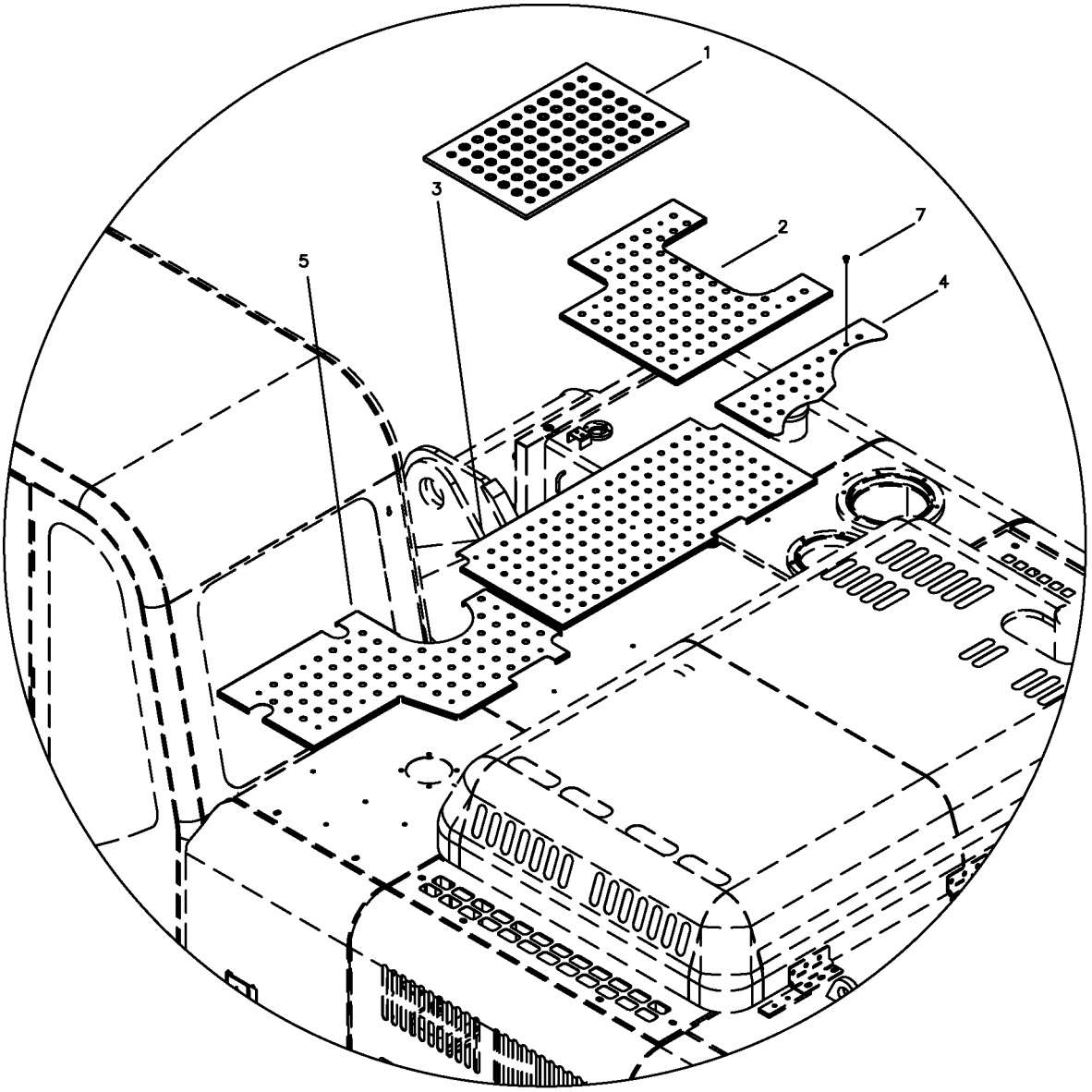

NOT: Bu görüntü 6134001-9134074 seri nolu makineler için geçerlidir.
NOTE: This view is valid for 6134001-9134074 serial number machines.

YÜRÜME SACLARI
ANTI-SLIP WALKWAY

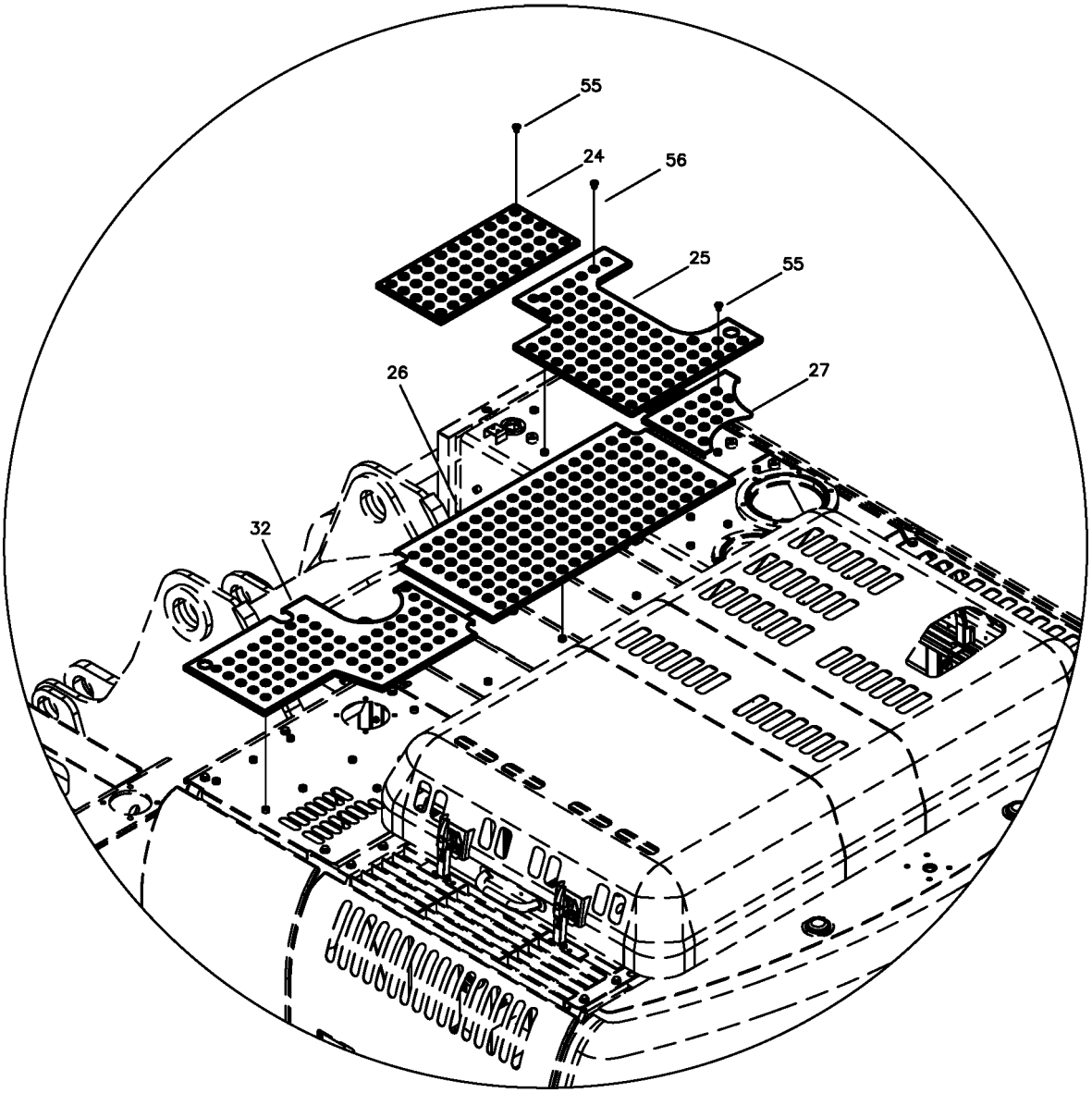

NOT: Bu görüntü 9134075-B134001 seri nolu makineler için geçerlidir.
NOTE: This view is valid for 9134075-B134001 serial number machines.

YÜRÜME SACLARI
ANTI-SLIP WALKWAY

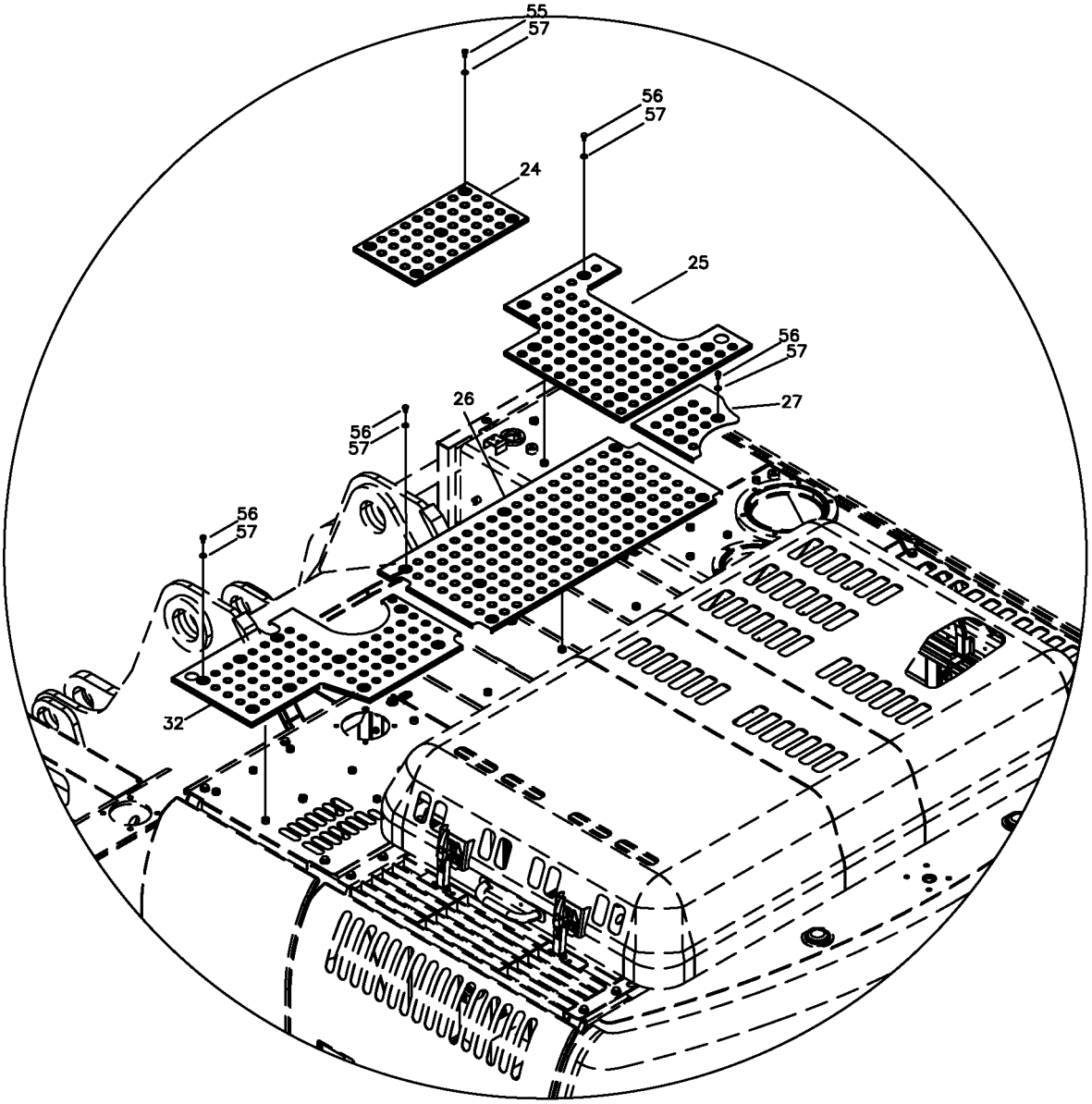

MOTOR MONTAJI
ENGINE MOUNTING

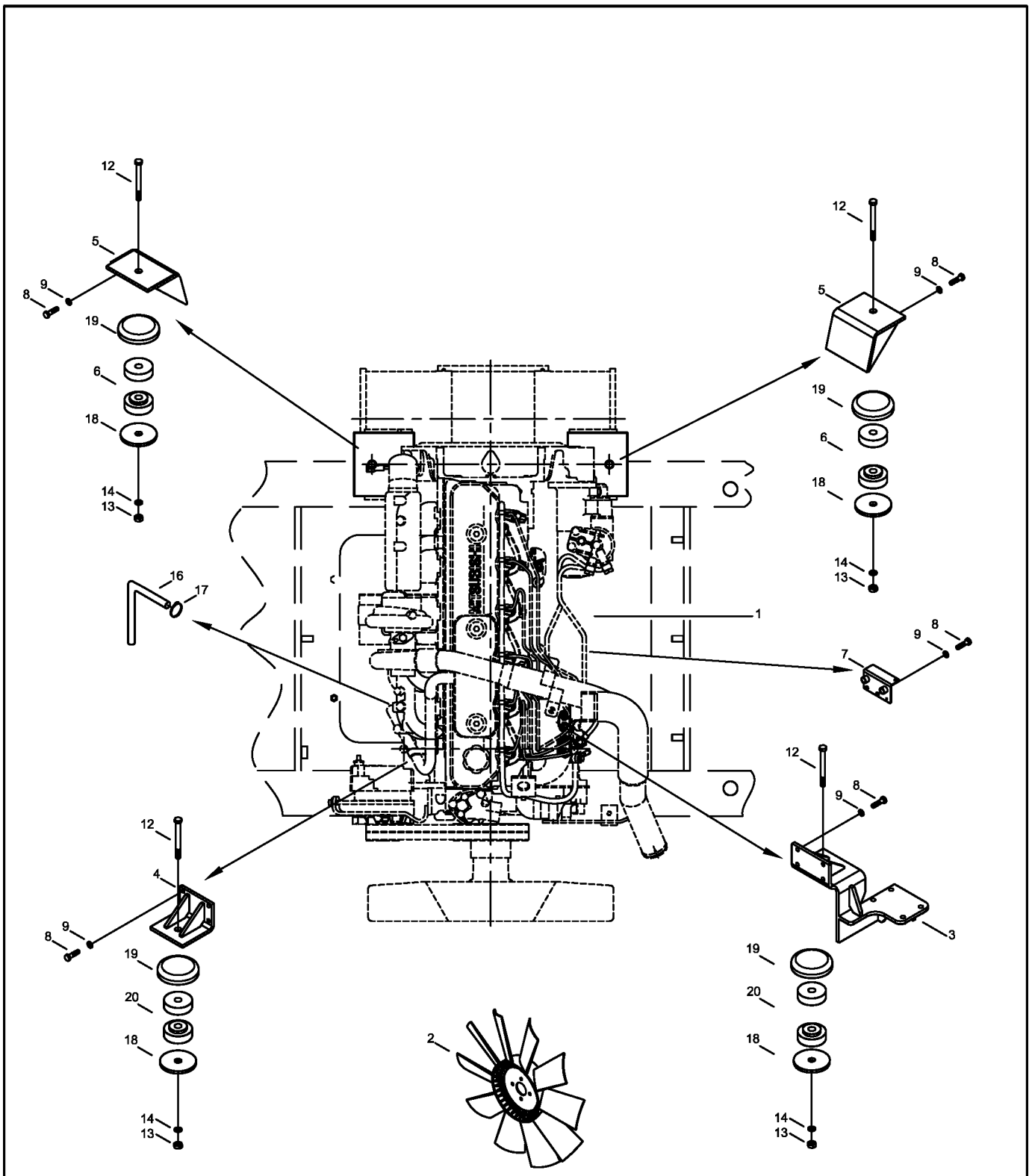

YARIM MOTOR (REVİZYON İÇİN)
SHORT ENGINE ASSEMBLY

01010A

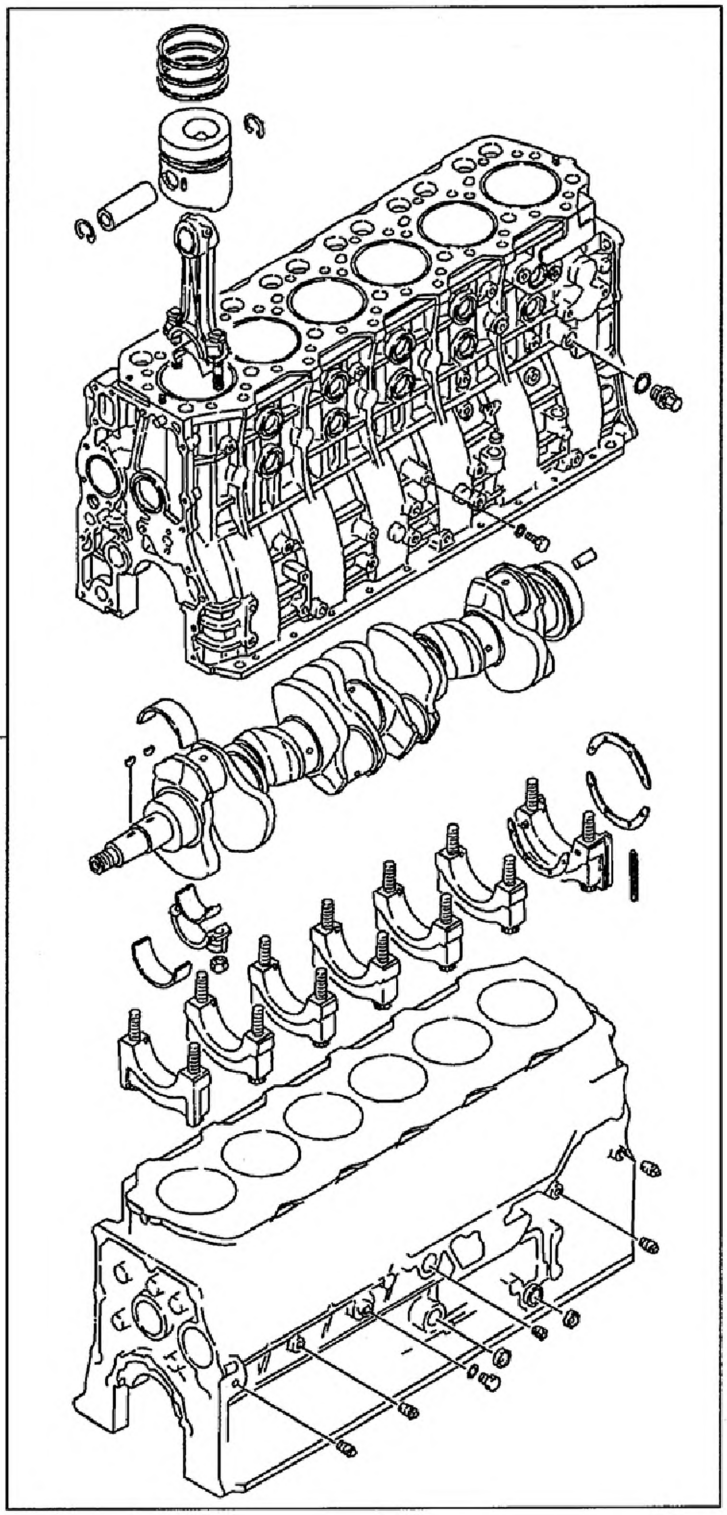

SİLİNDİR KAFASI KOMPLESİ
SERVICE CYLINDER HEAD ASSEMBLY

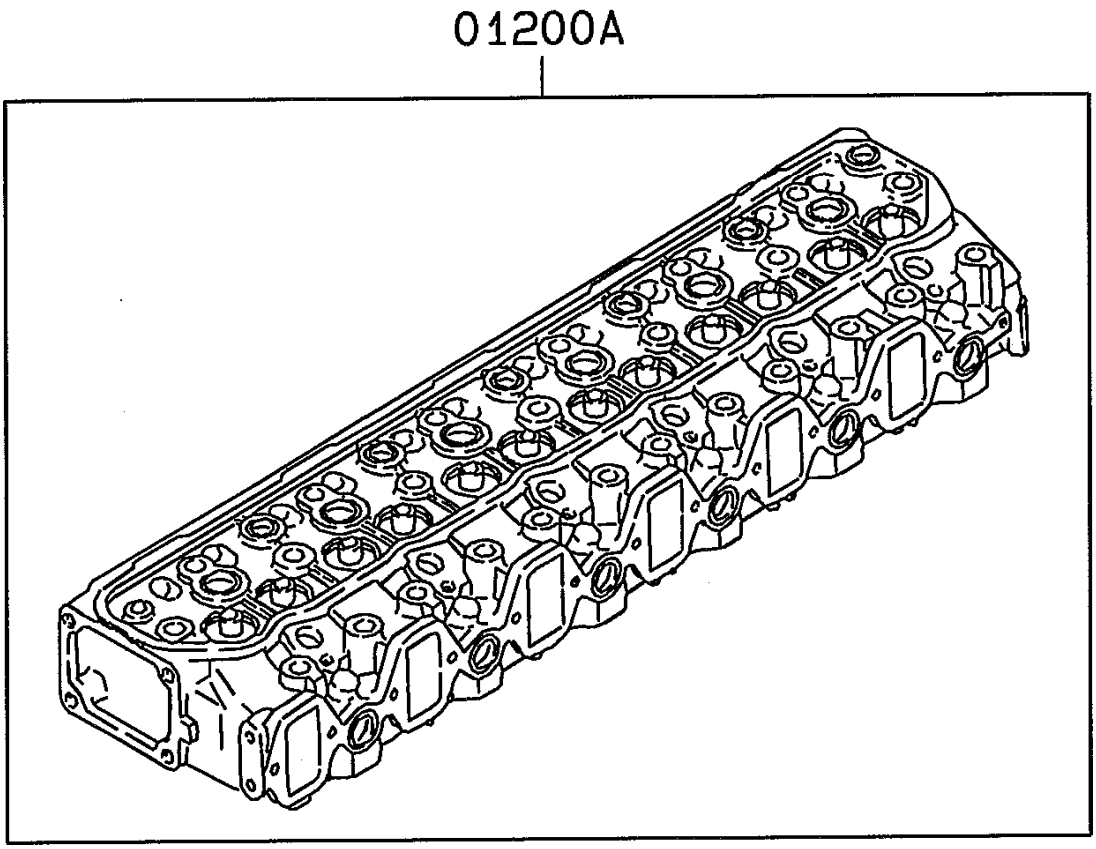

SİLİNDİR BLOĞU KOMPLESİ
SERVICE CYLINDER BLOCK ASSEMBLY

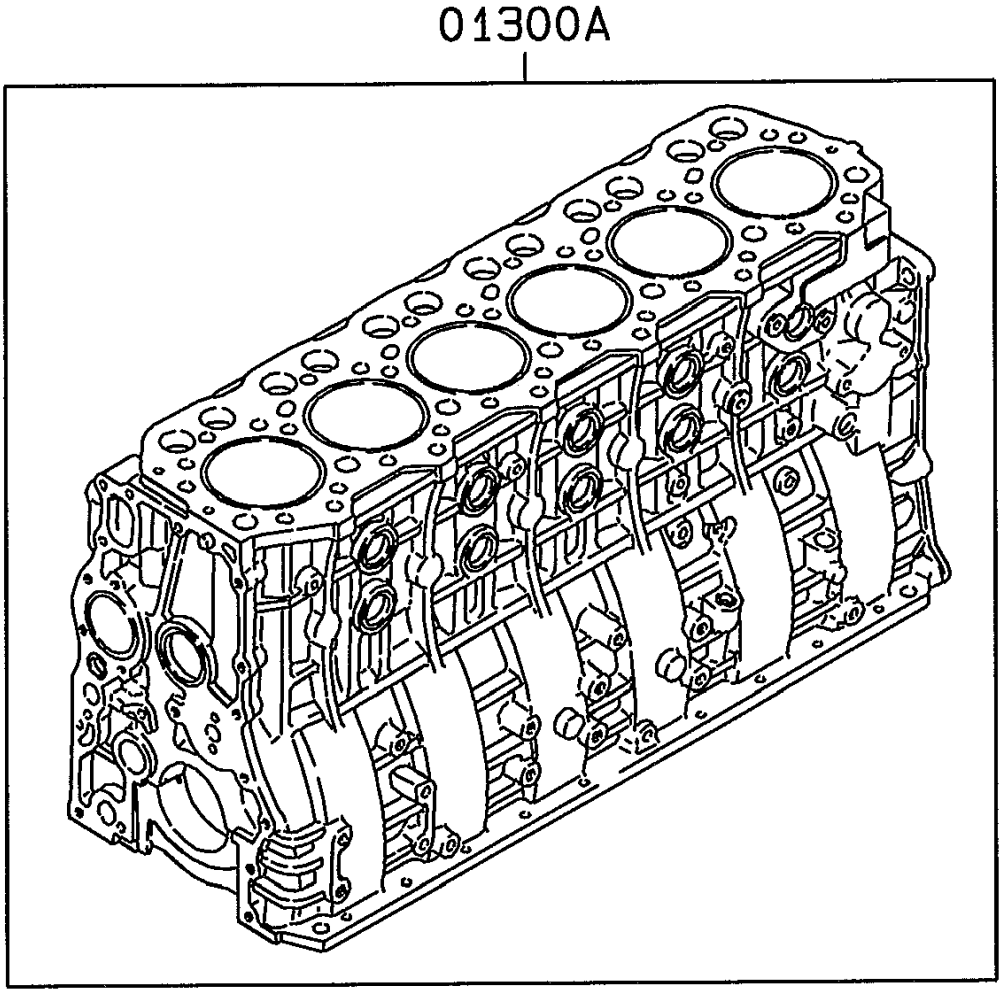

GÖMLEK VE PİSTON KİTİ
LINER AND PISTON KIT

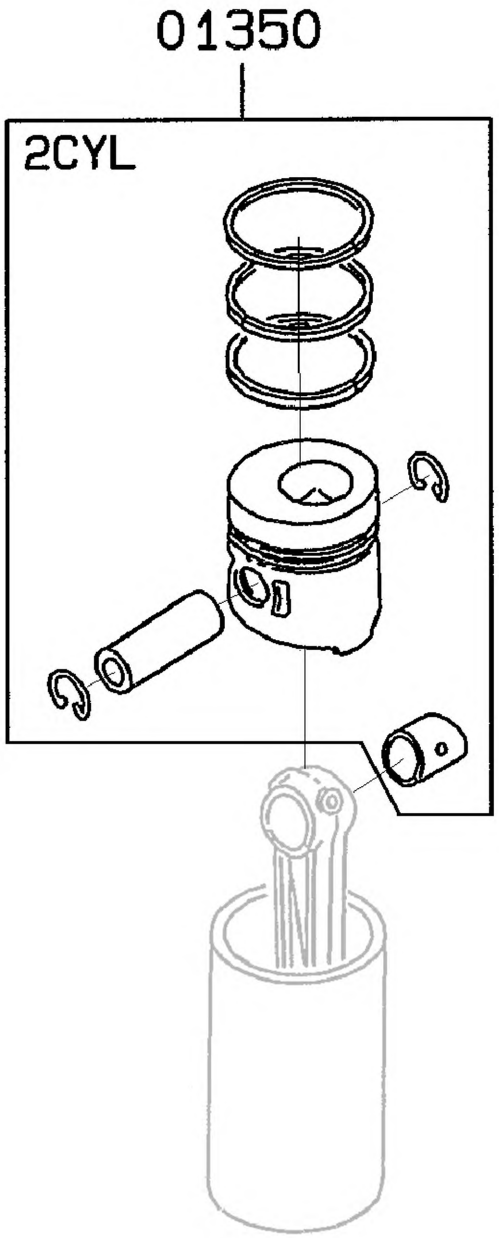

342006-00

KAM MİLİ KOMPLESİ
SERVICE CRANKSHAFT ASSEMBLY

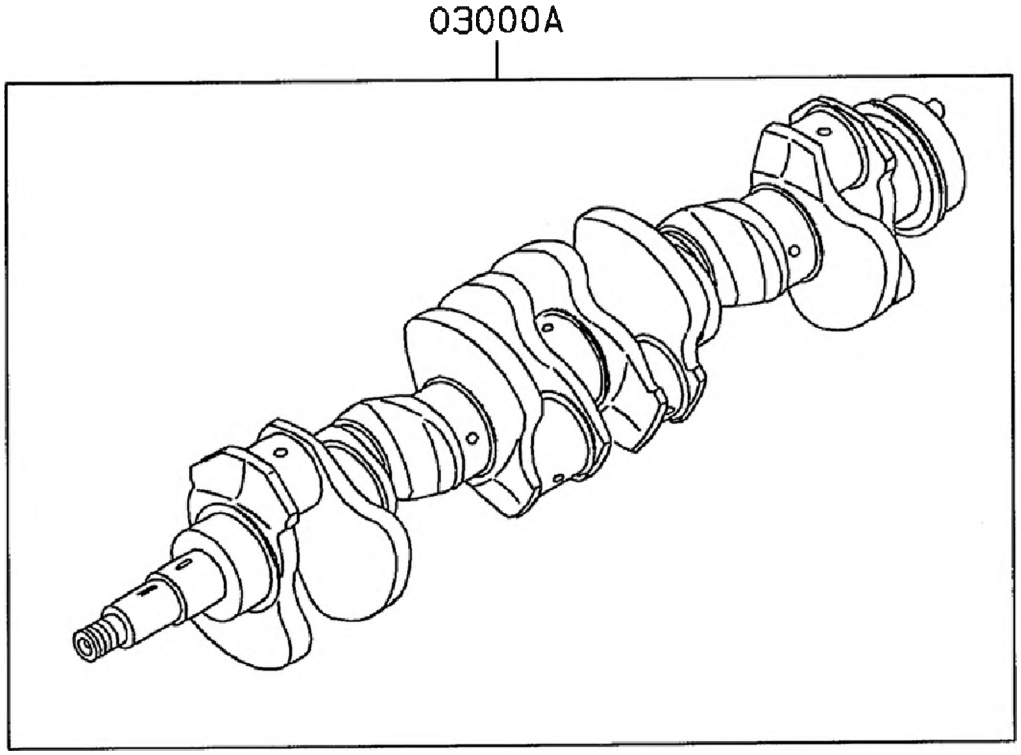

MOTOR TAMİR TAKIMI
ENGINE OVERHAUL GASKET KIT

01070

Motor tamir takımının parça numarası standart motor için kullanılan kitin numarasıdır. Eğer motor standart olandan farklı donanımlarla temin edilmişse, onun için farklı bir kit mevcuttur.

The part number of engine overhaul gasket kit is that of the kit used for the standard engine. Please note that if the engine is provided with equipment other than the standard one, there is a kit component shortage or overage.

342008-00

KÜLBÜTÖR KAPAĞI VE NEFESLİK
ROCKER COVER AND BREATHER

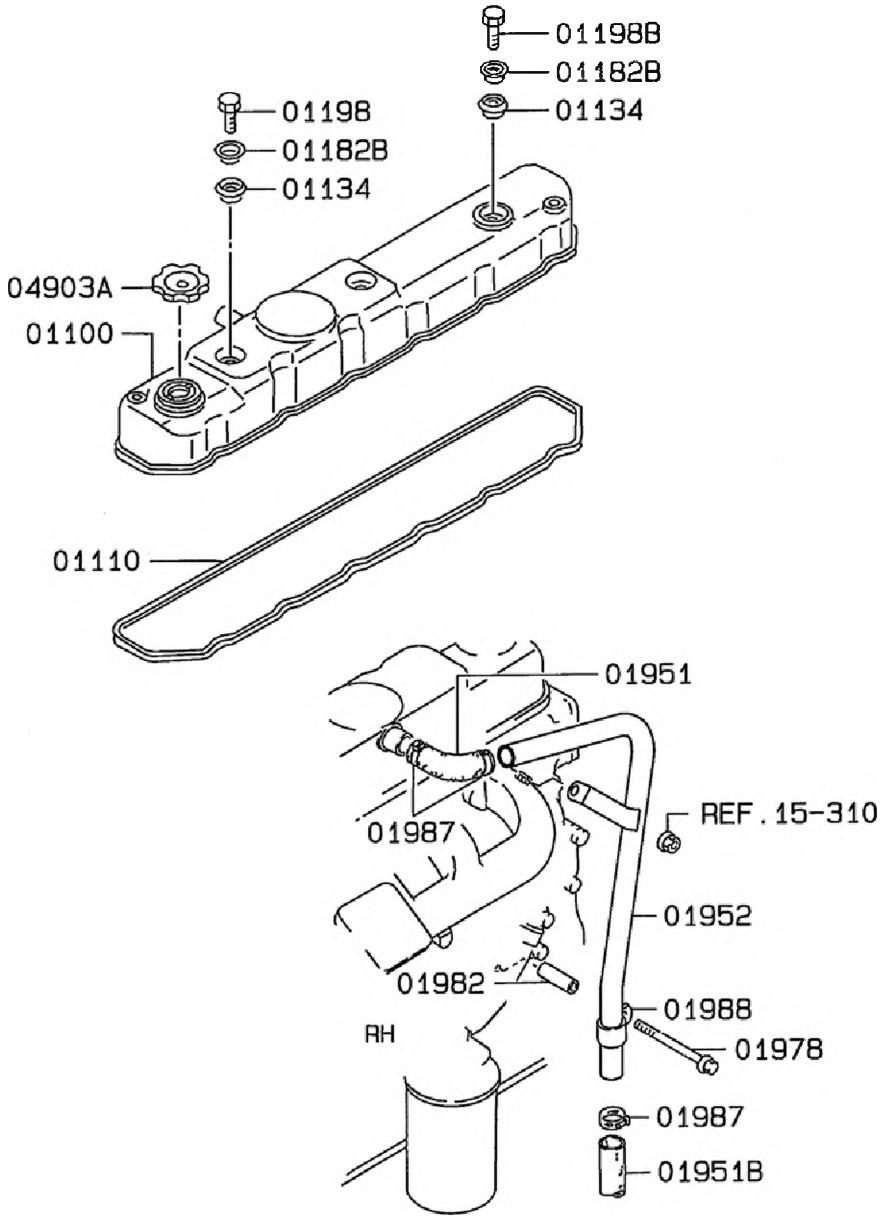

SİLİNDİR KAFASI
CYLINDER HEAD

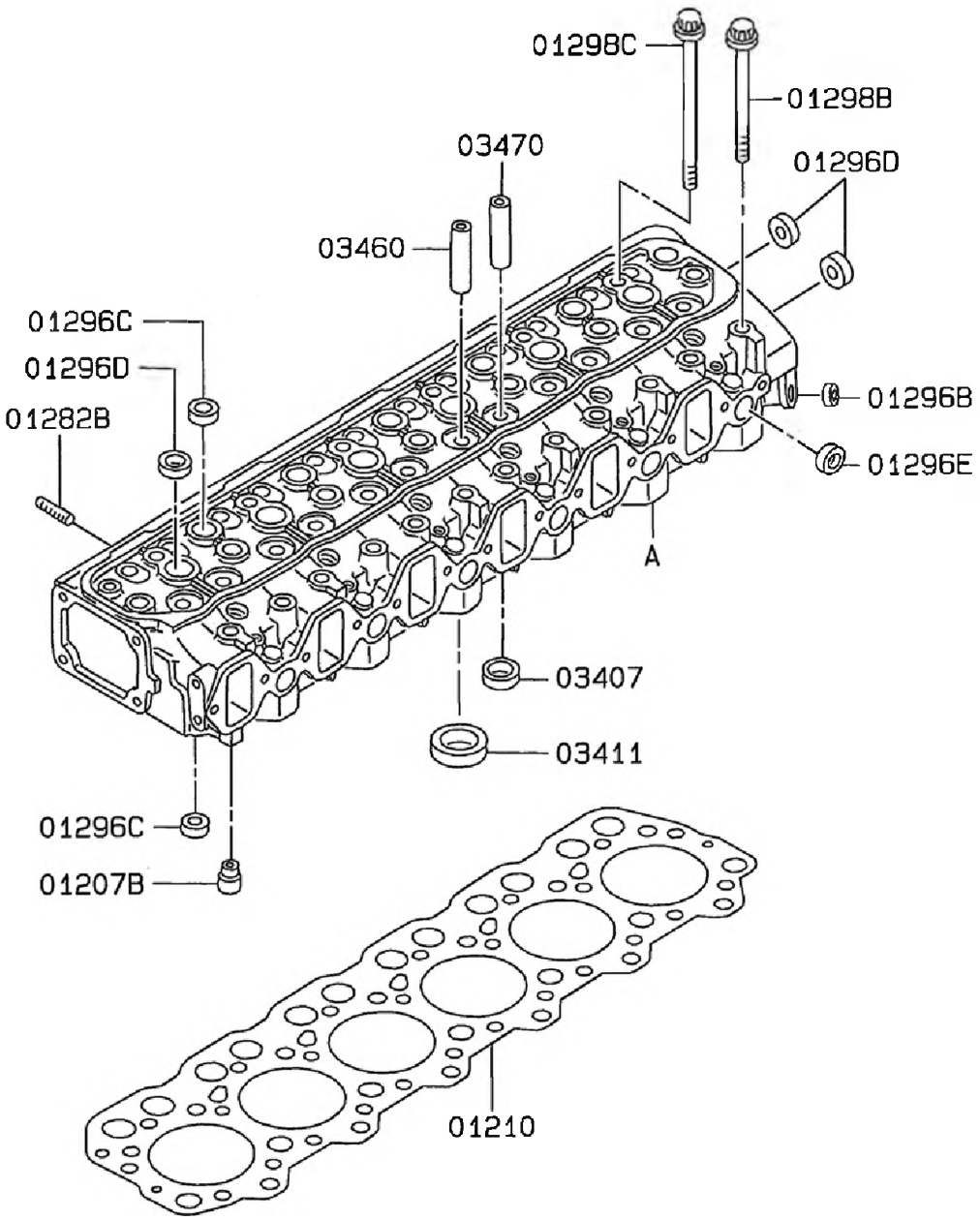

SİLİNDİR BLOĞU
CYLINDER BLOCK

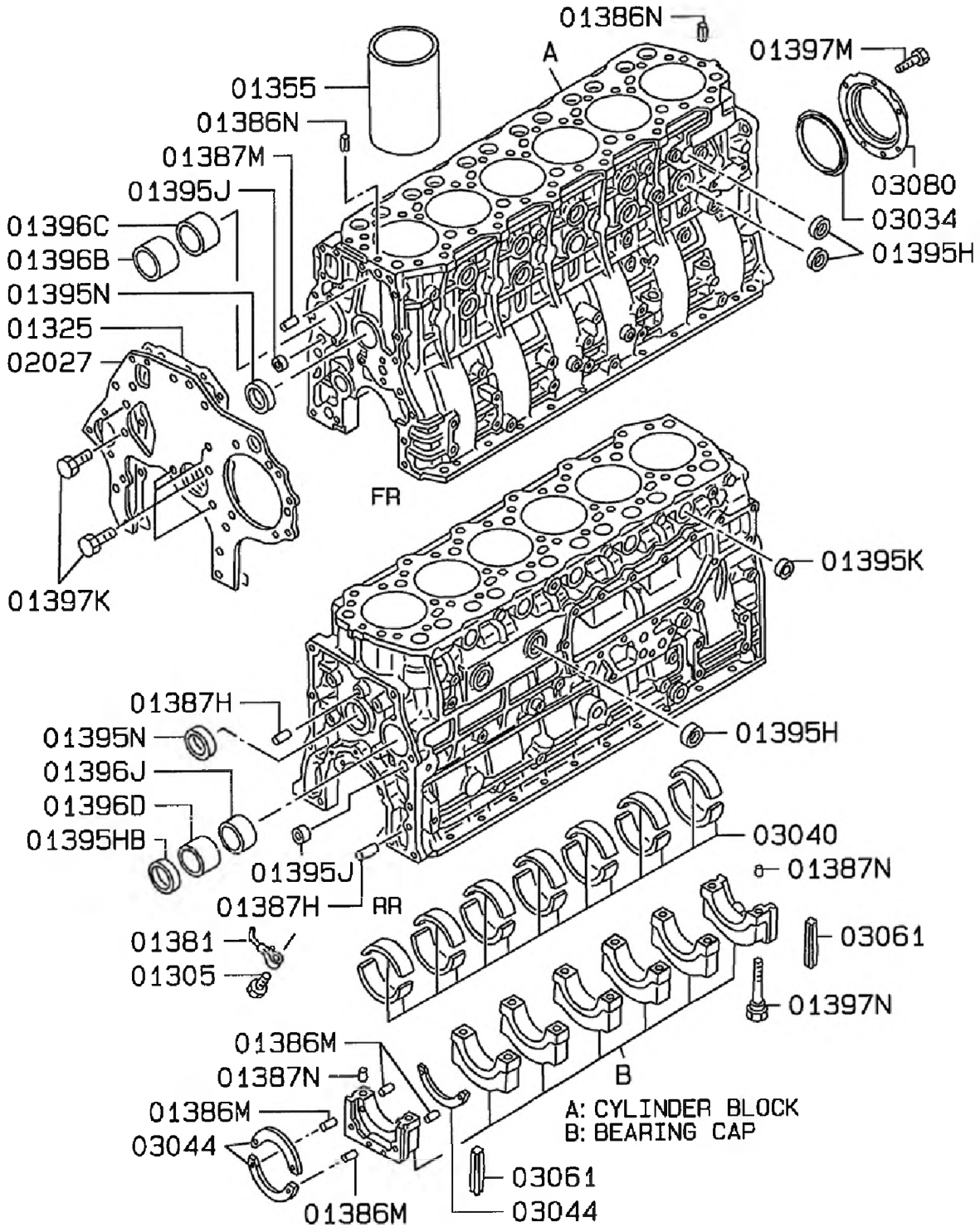

342011-00

KATER - DOLDURMA KAPAĞI- YAĞ SEVİYE ÇUBUĞU
OIL PAN - FILLER - GAUGE

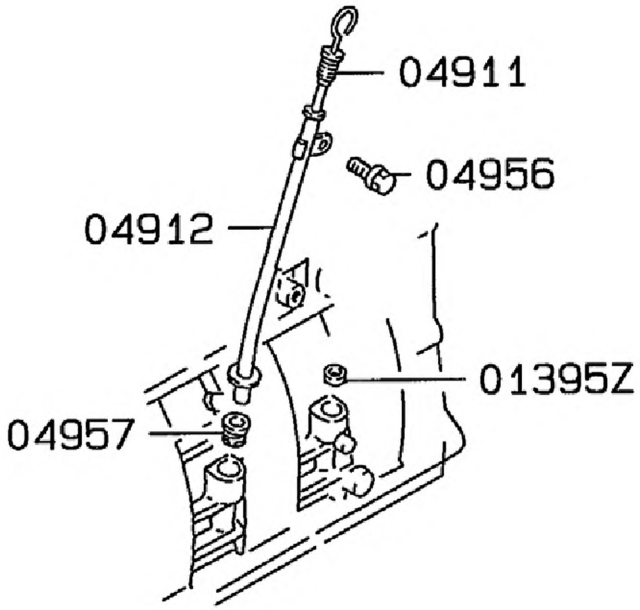

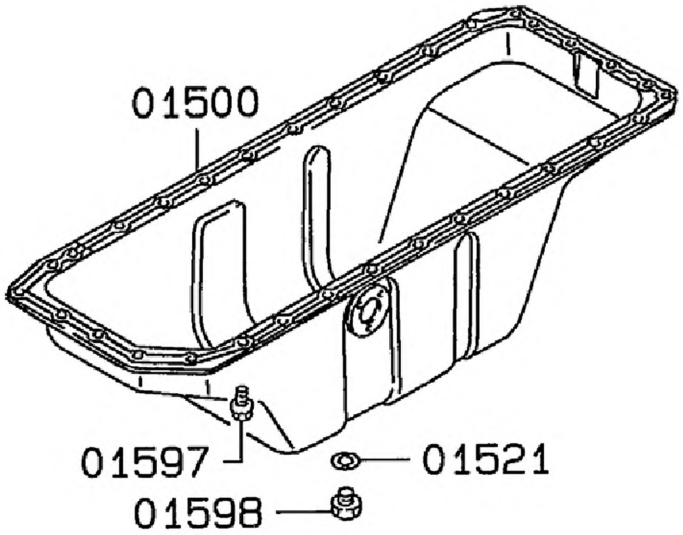

342012-00

VOLAN VE MUHAFAZASI
FLYWHEEL AND HOUSING

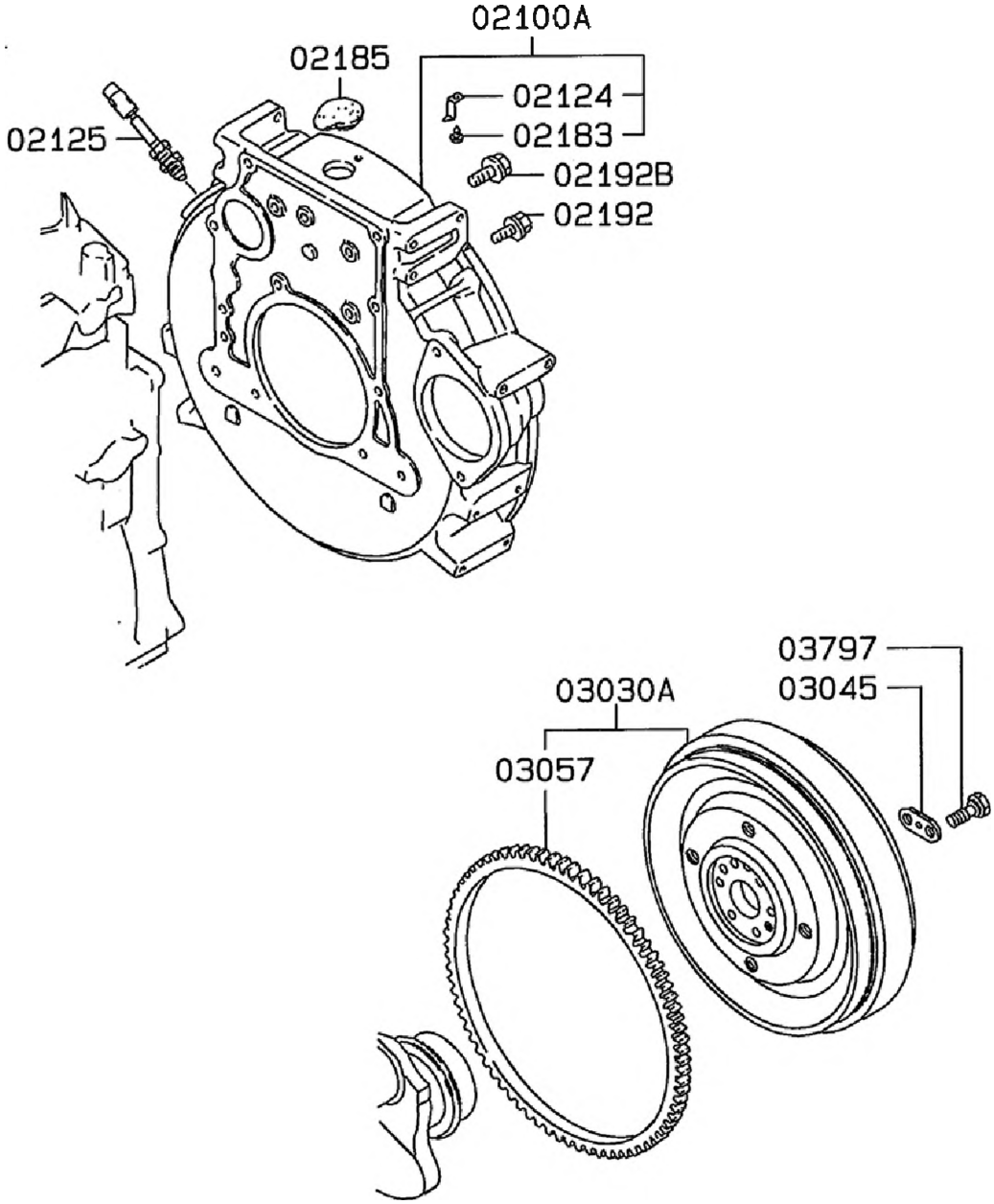

PİSTON - BİYEL KOLU - KRANK MİLİ
PISTON - CONNROD - CRANKSHAFT

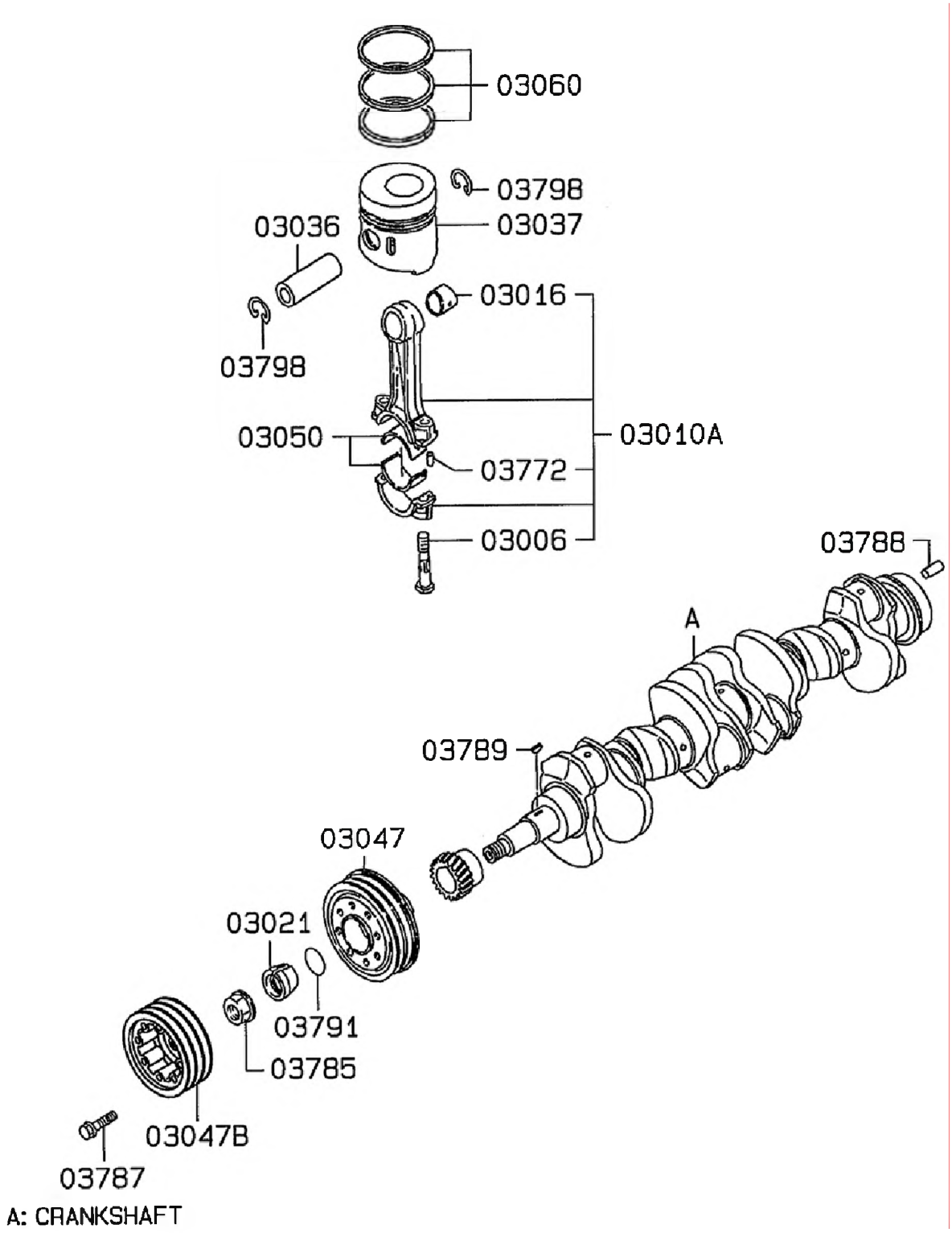

342014-00

KAM MİLİ - SUBAP
CAMSHAFT - VALVE

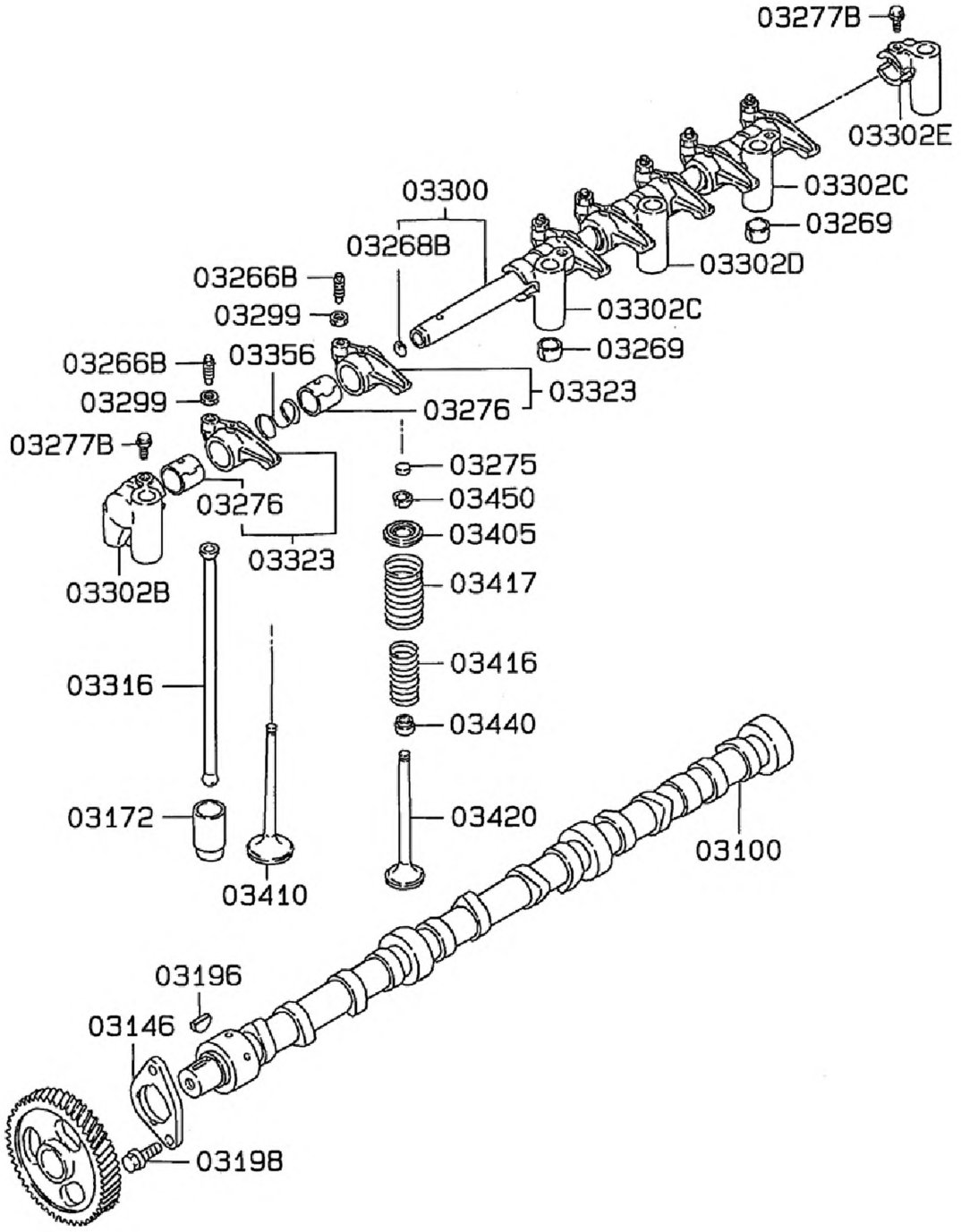

342015-00

ZAMANLAMA DİŞLİSİ
TIMING GEAR

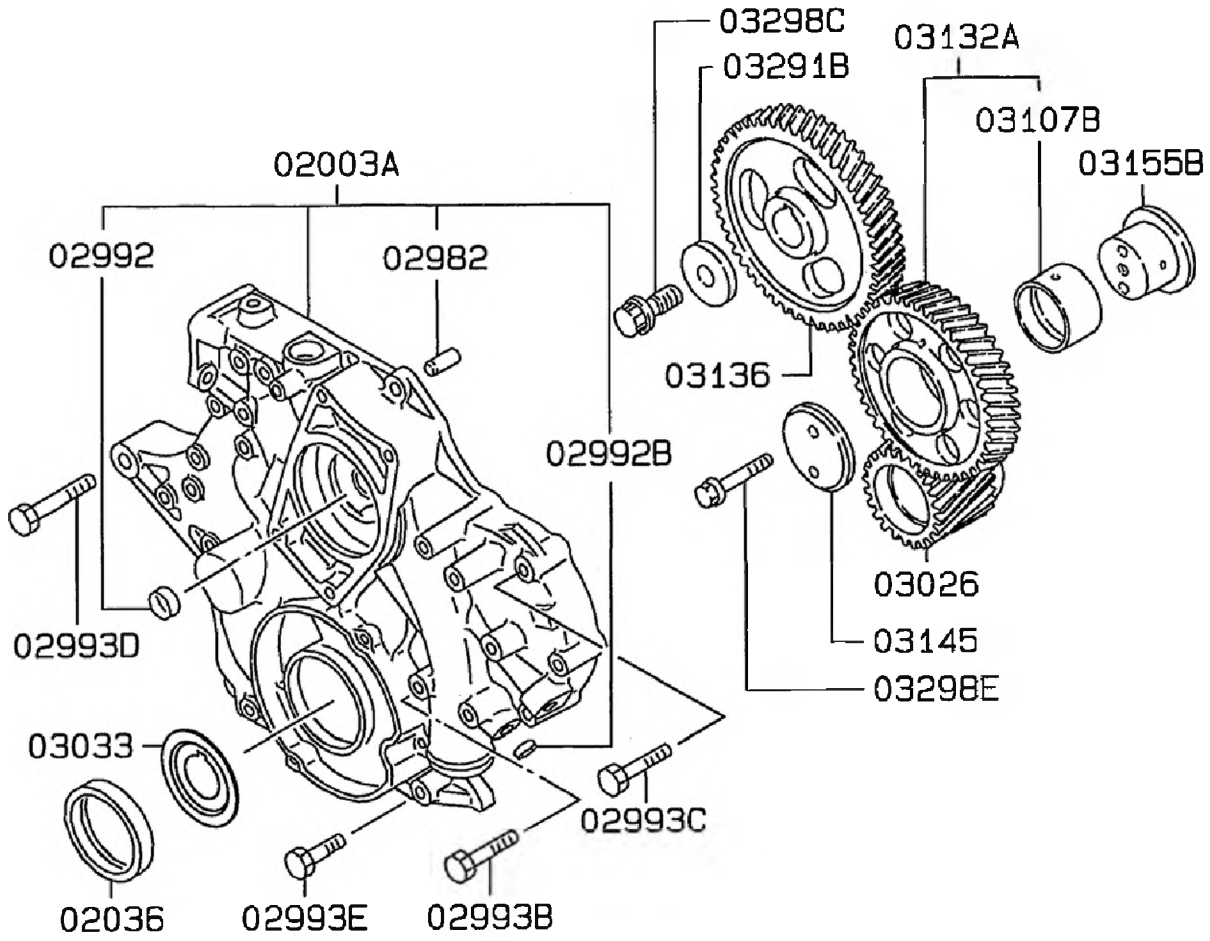

342016-00

AKSESUARLAR
ATTACHING PARTS

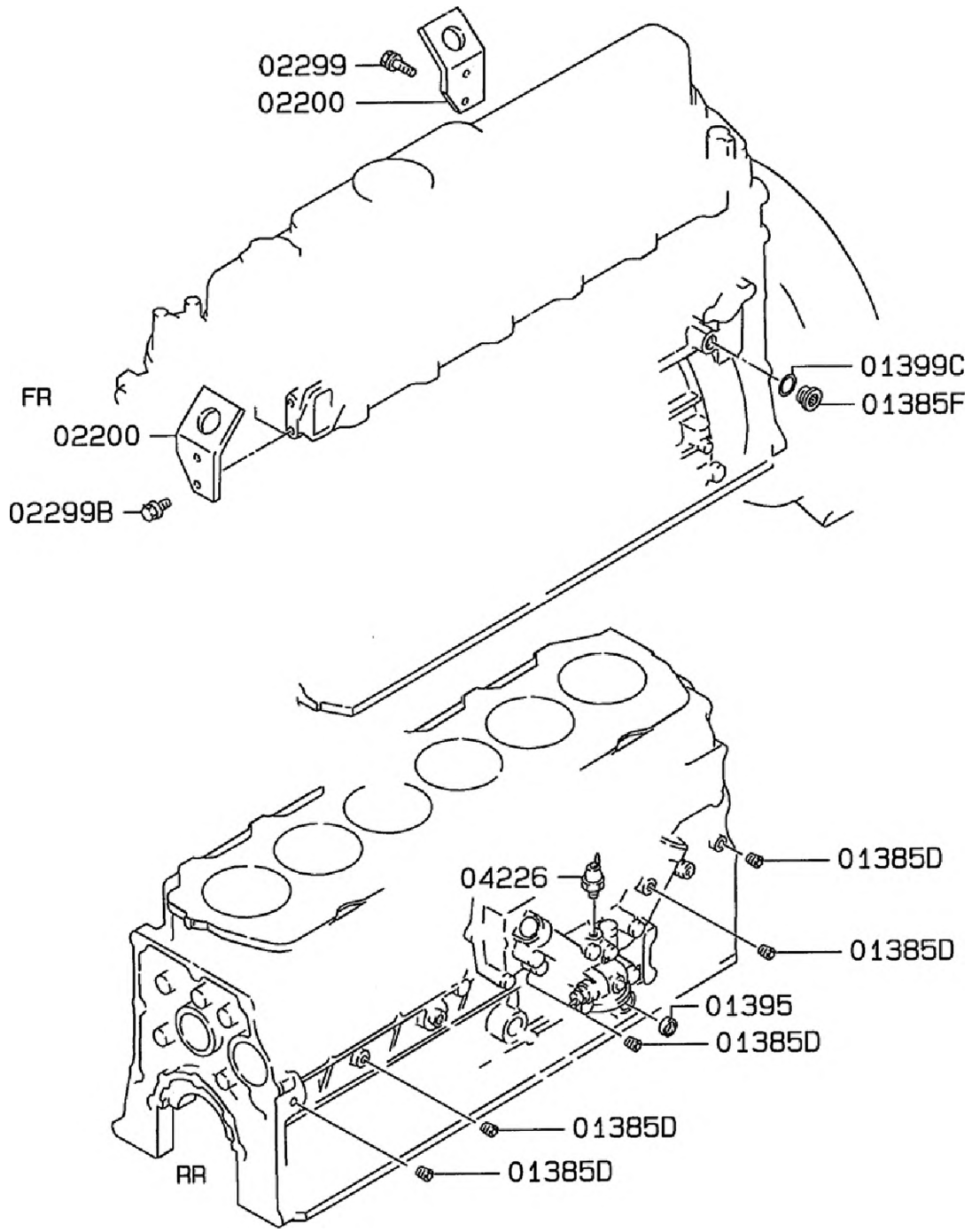

342017-00

YAĞ POMPASI VE YAĞ SÜZGECİ
OIL PUMP AND STRAINER

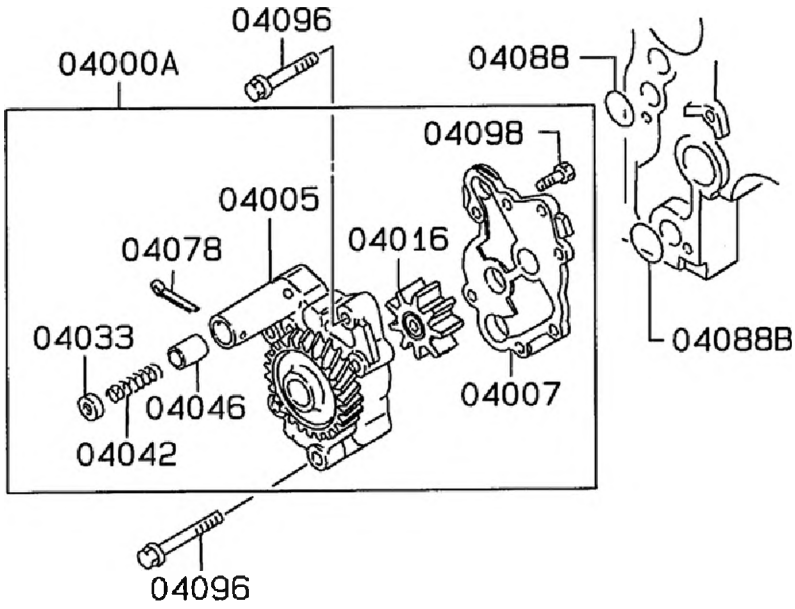

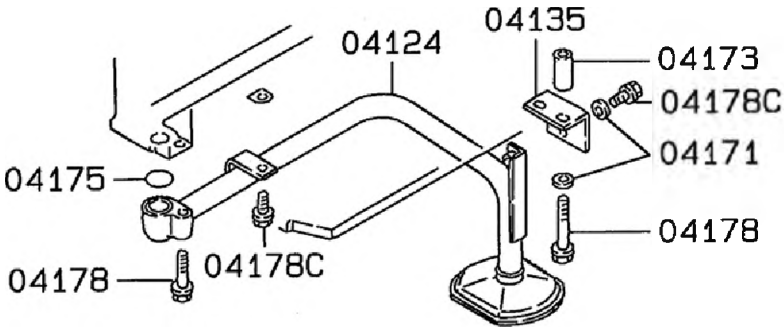

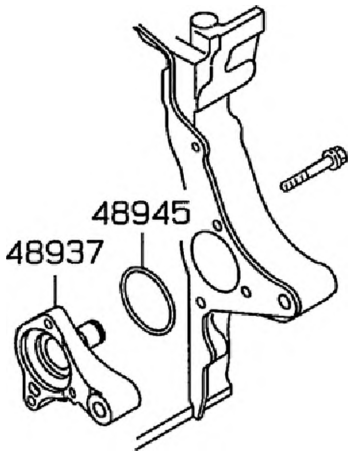

342018-00

YAĞ FİLTRESİ
OIL FILTER

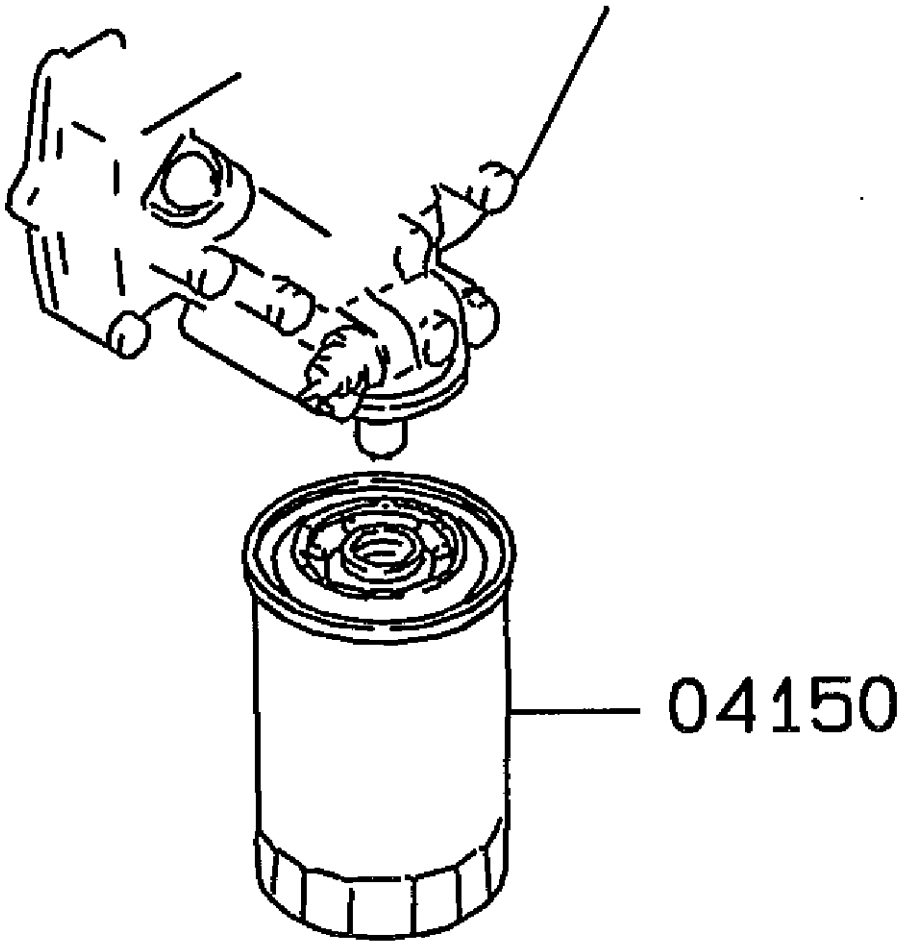

342019-00

YAĞ SOĞUTUCU
OIL COOLER

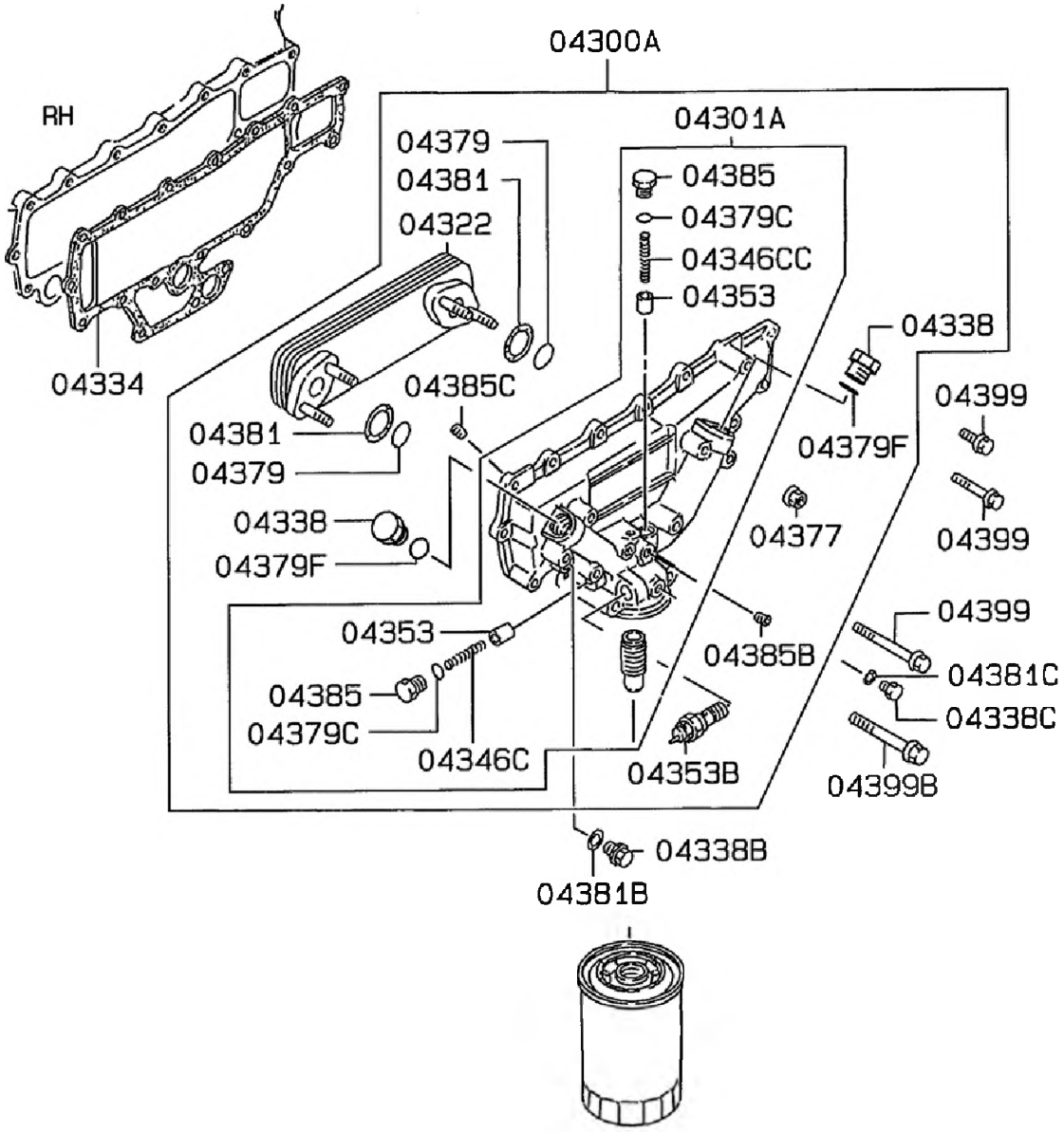

342020-00

YAĞLAMA TESİSATI
OIL LINE

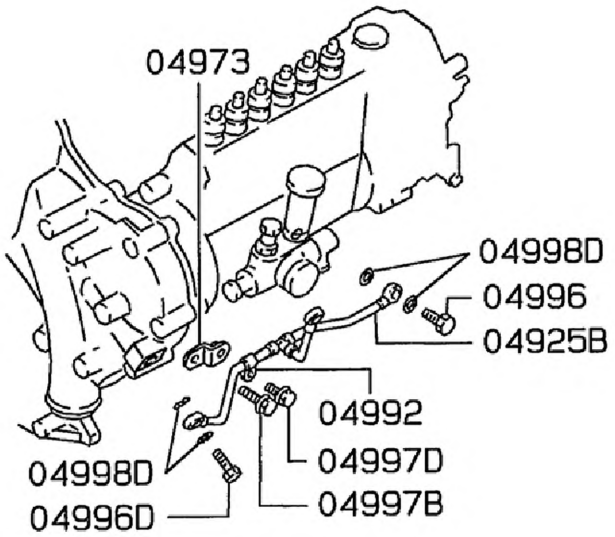

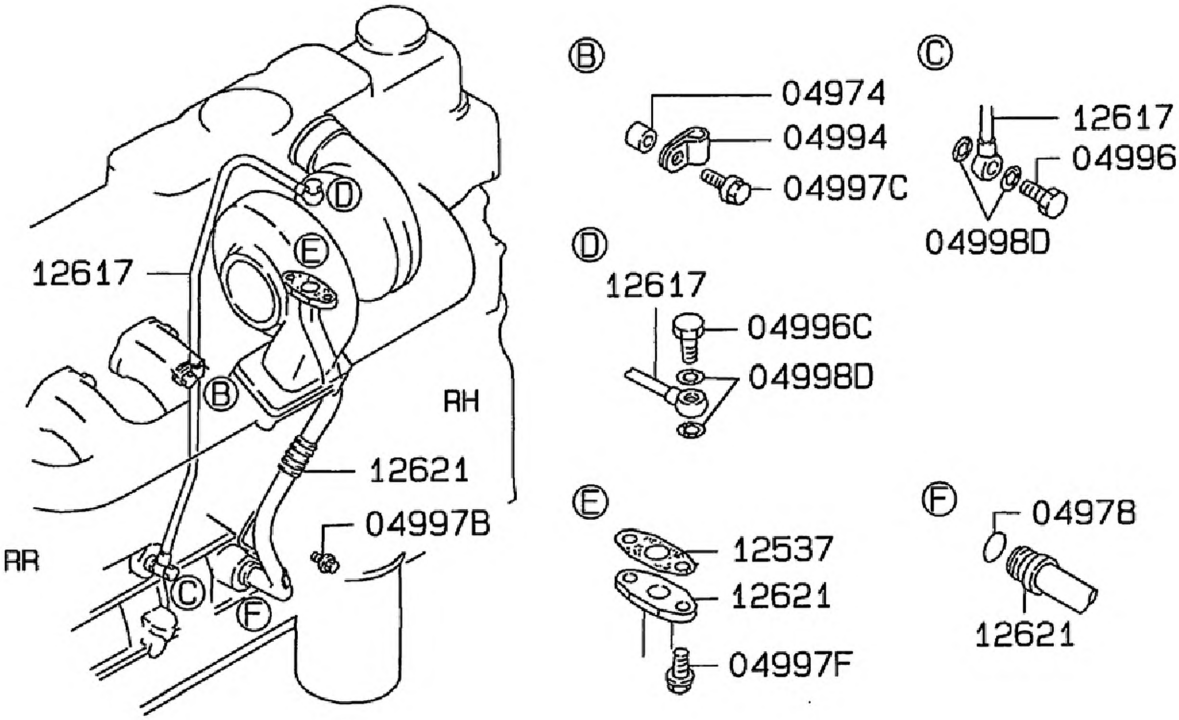

342021-00

YAKIT TESİSATI VE SU AYIRICI
FUEL LINE AND WATER SEPARATOR

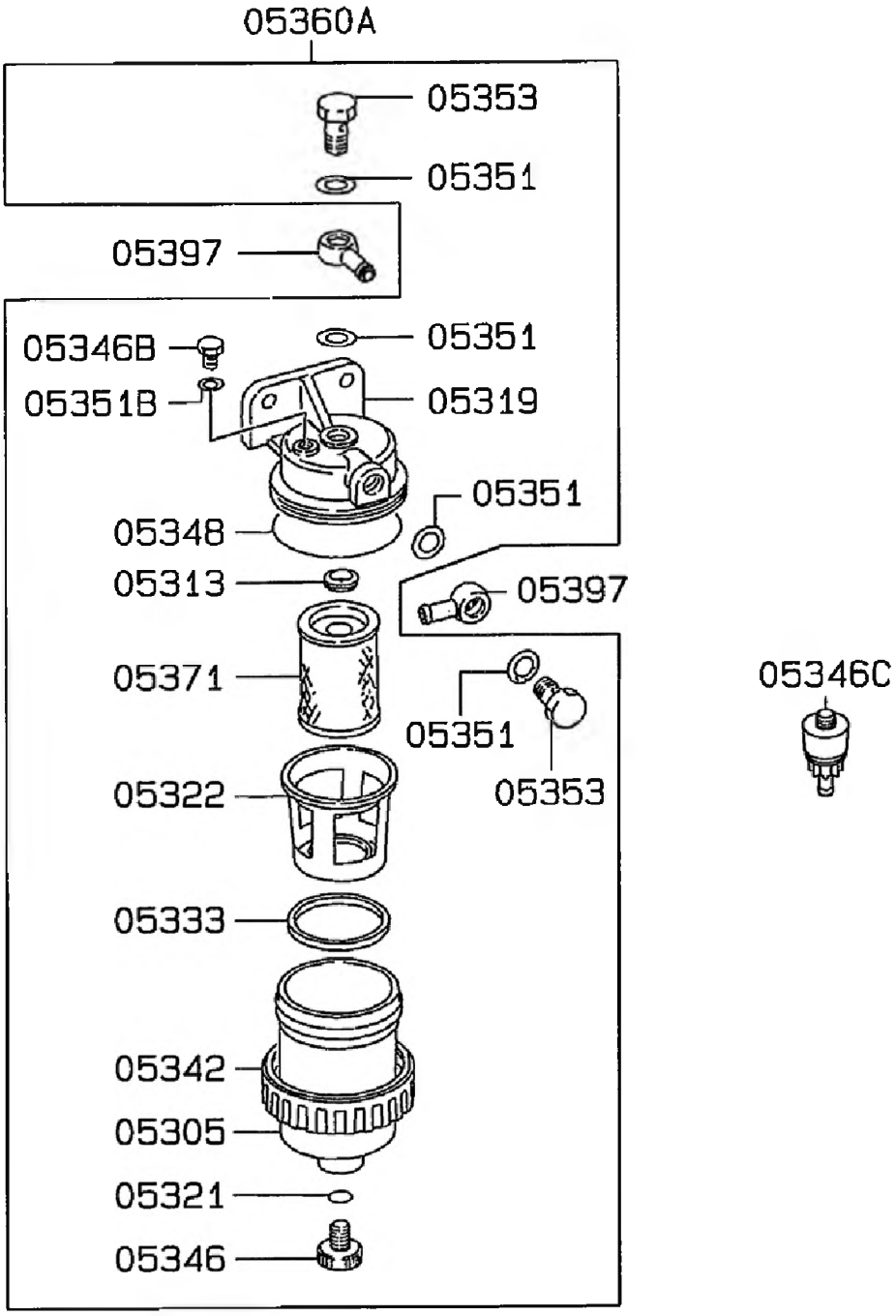

YAKIT FİLTRESİ VE TESİSATI
FUEL FİLTER AND HOSE

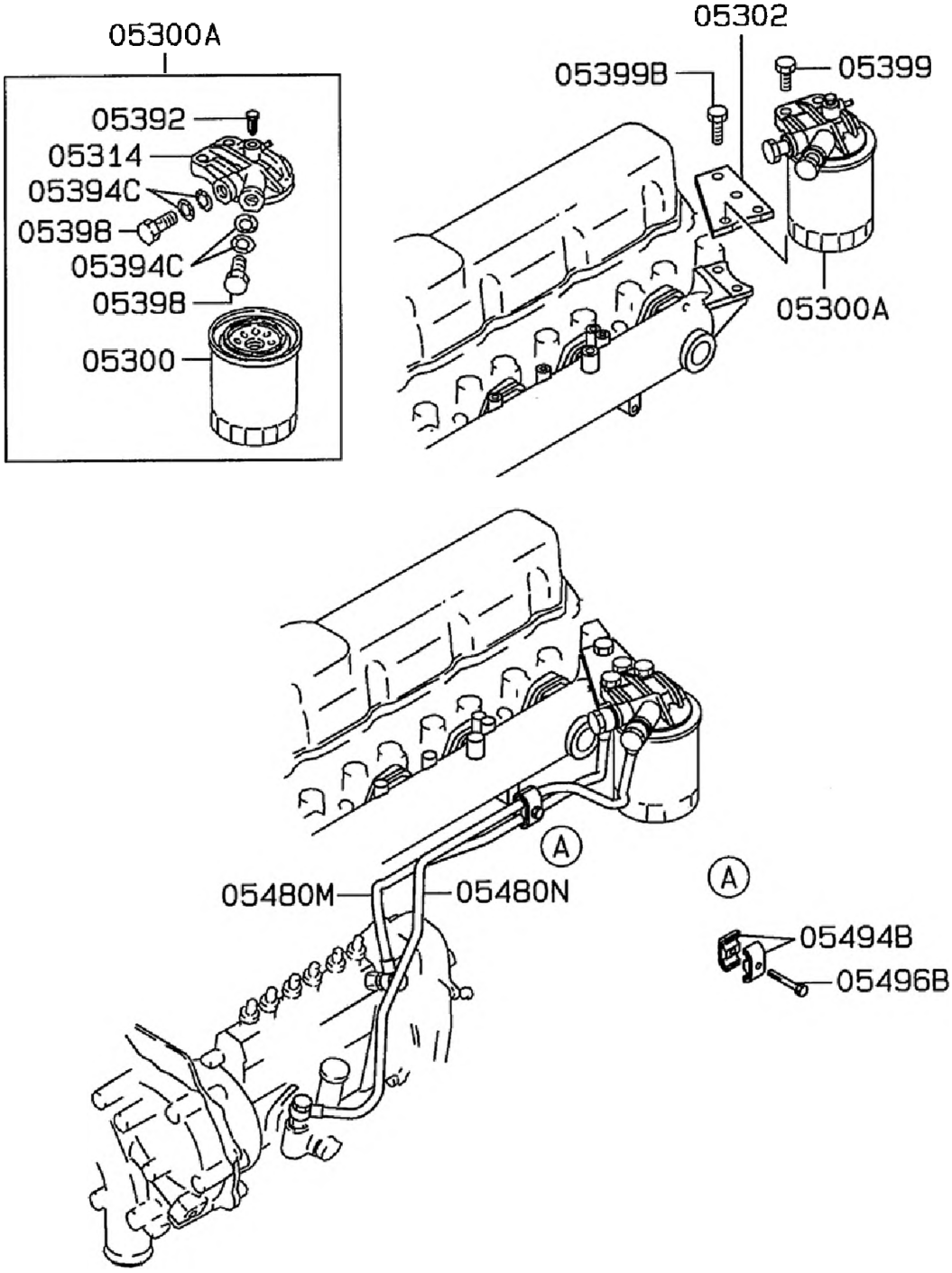

342023-00

YAKIT ENJEKSİYON POMPASI MONTAJI
FUEL INJECTION PUMP GENERAL

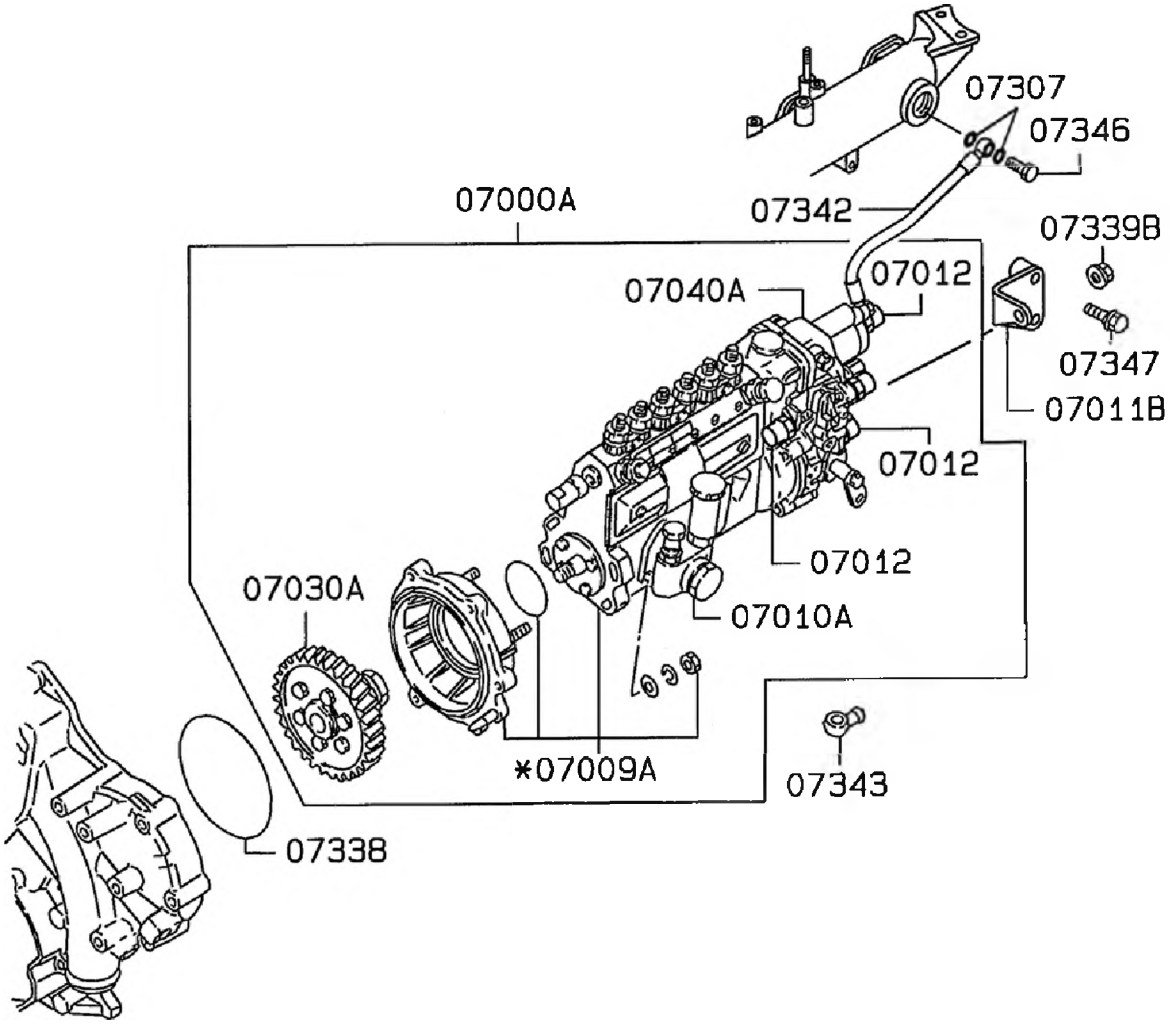

YAKIT ENJEKSİYON POMPASI
INJECTION PUMP

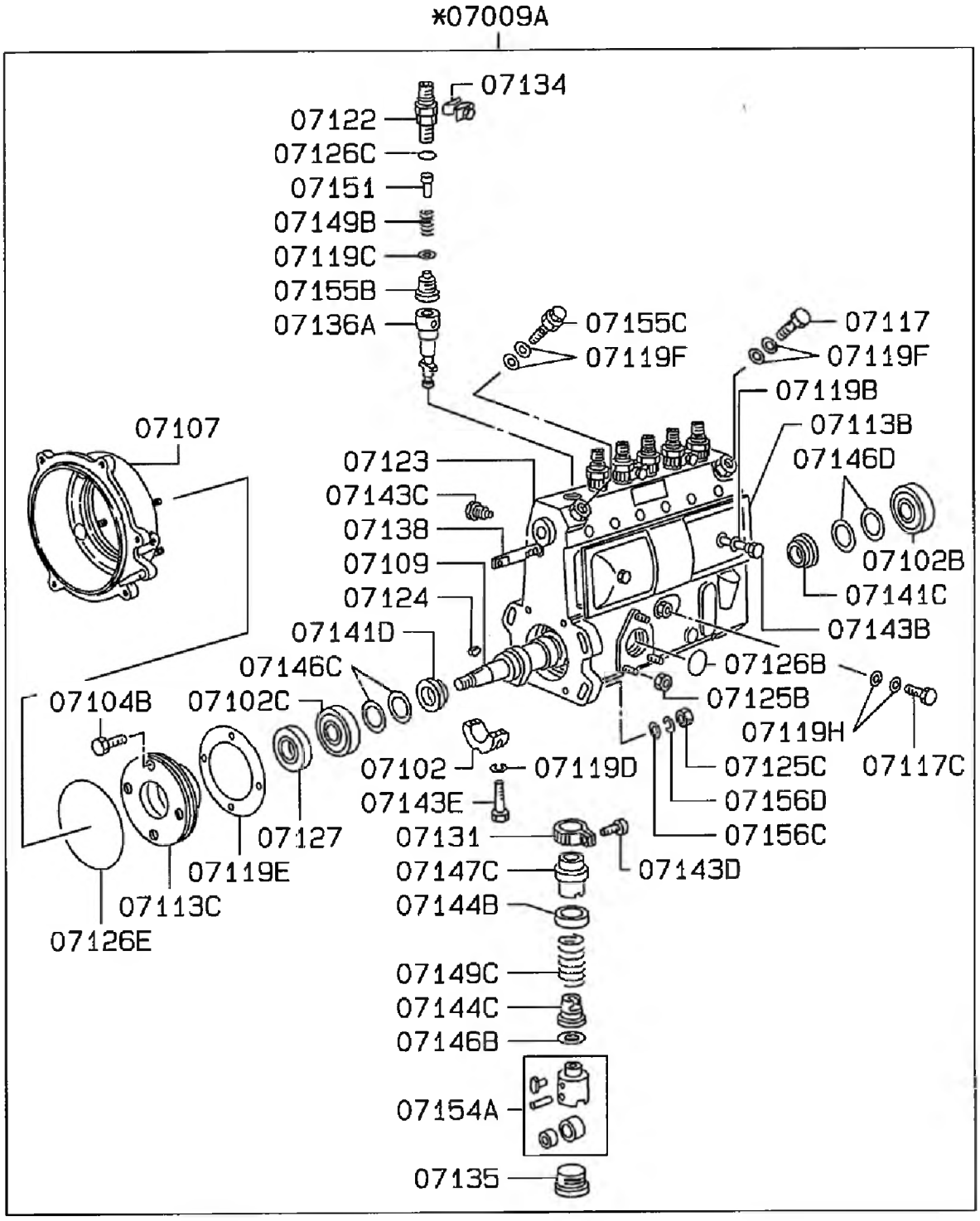

YAKIT ENJEKSİYON POMPASI
INJECTION PUMP

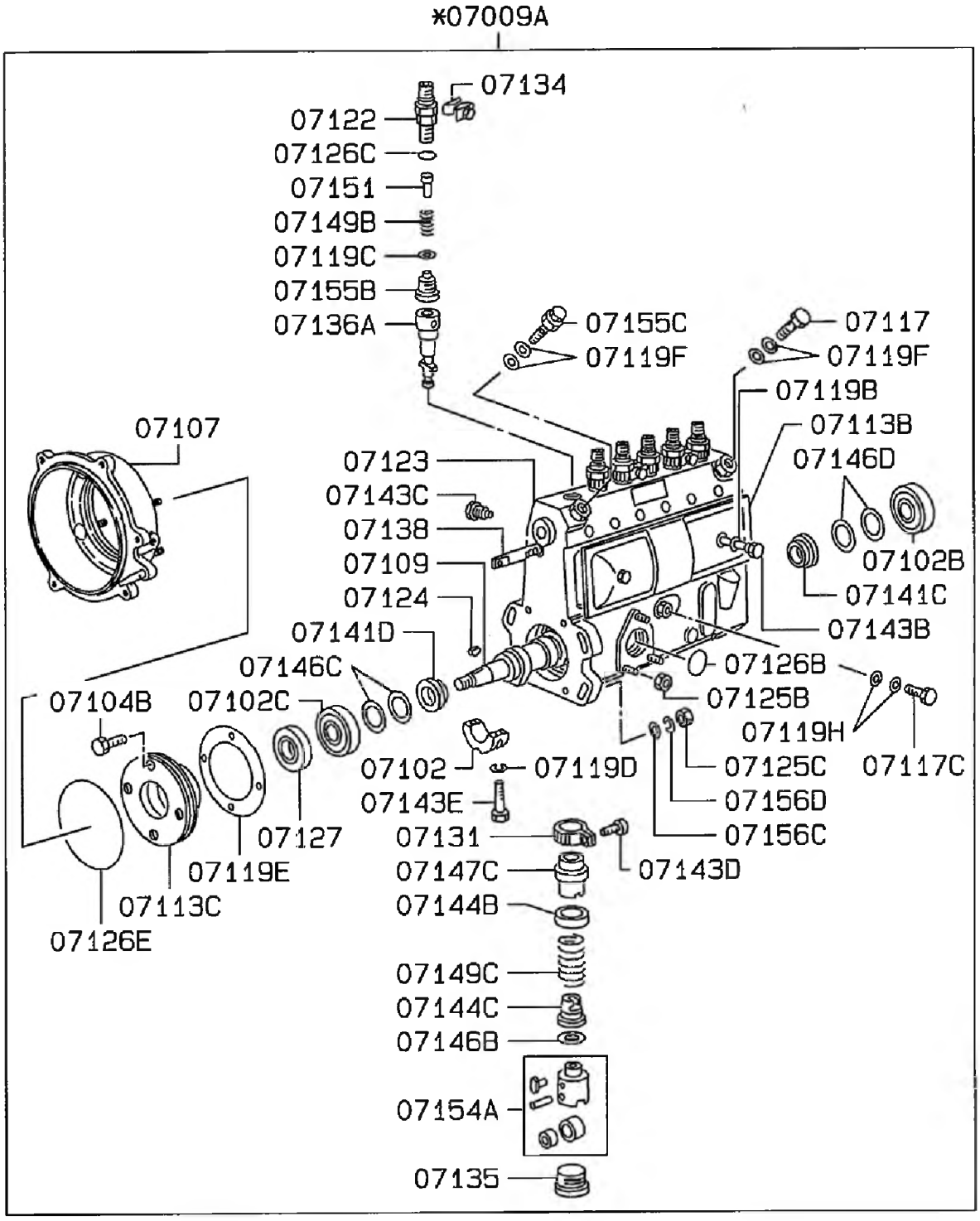

YAKIT ENJEKSİYON POMPASI
INJECTION PUMP

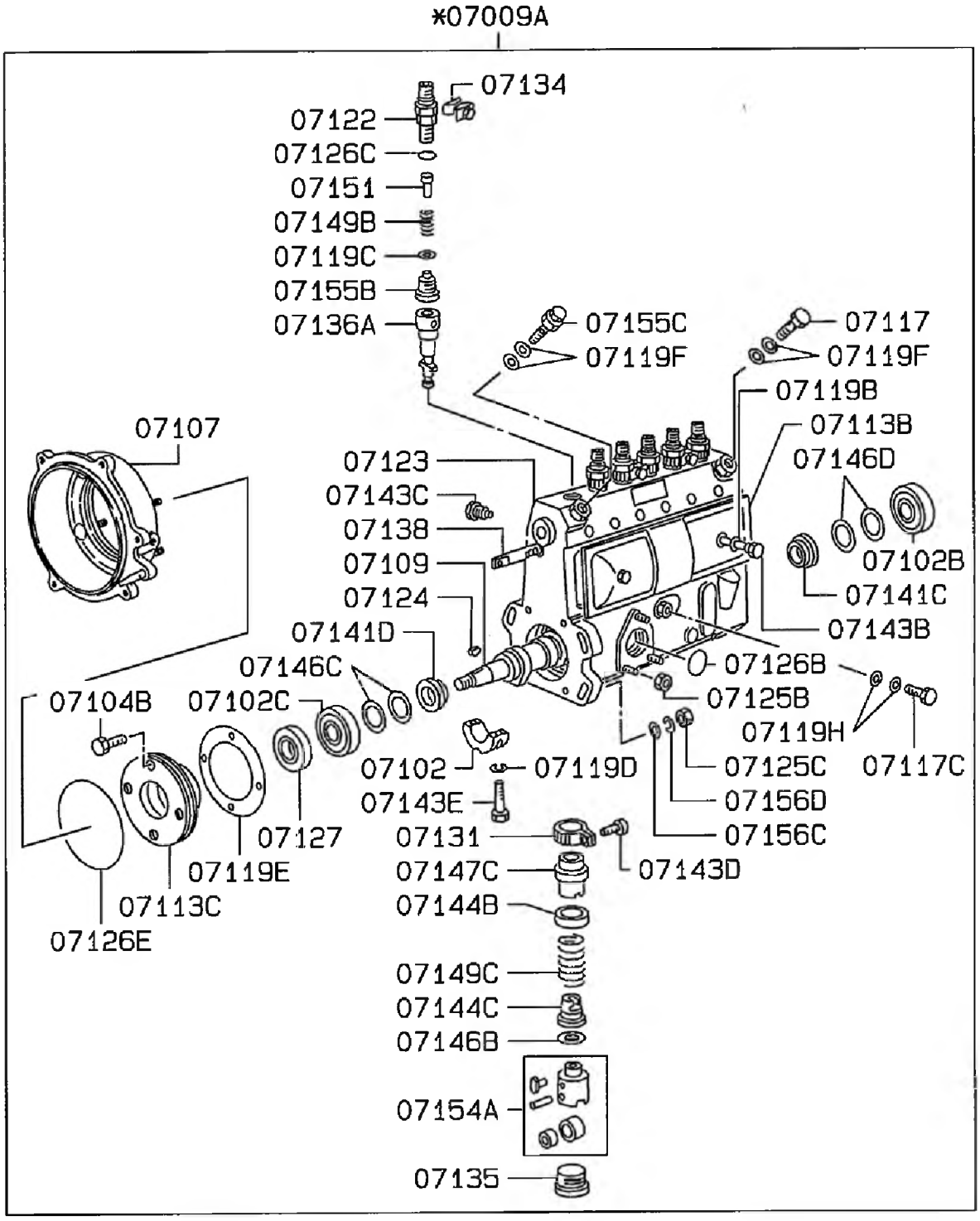

342025-00

REGÜLATÖR (1/2)
GOVERNOR (1/2)

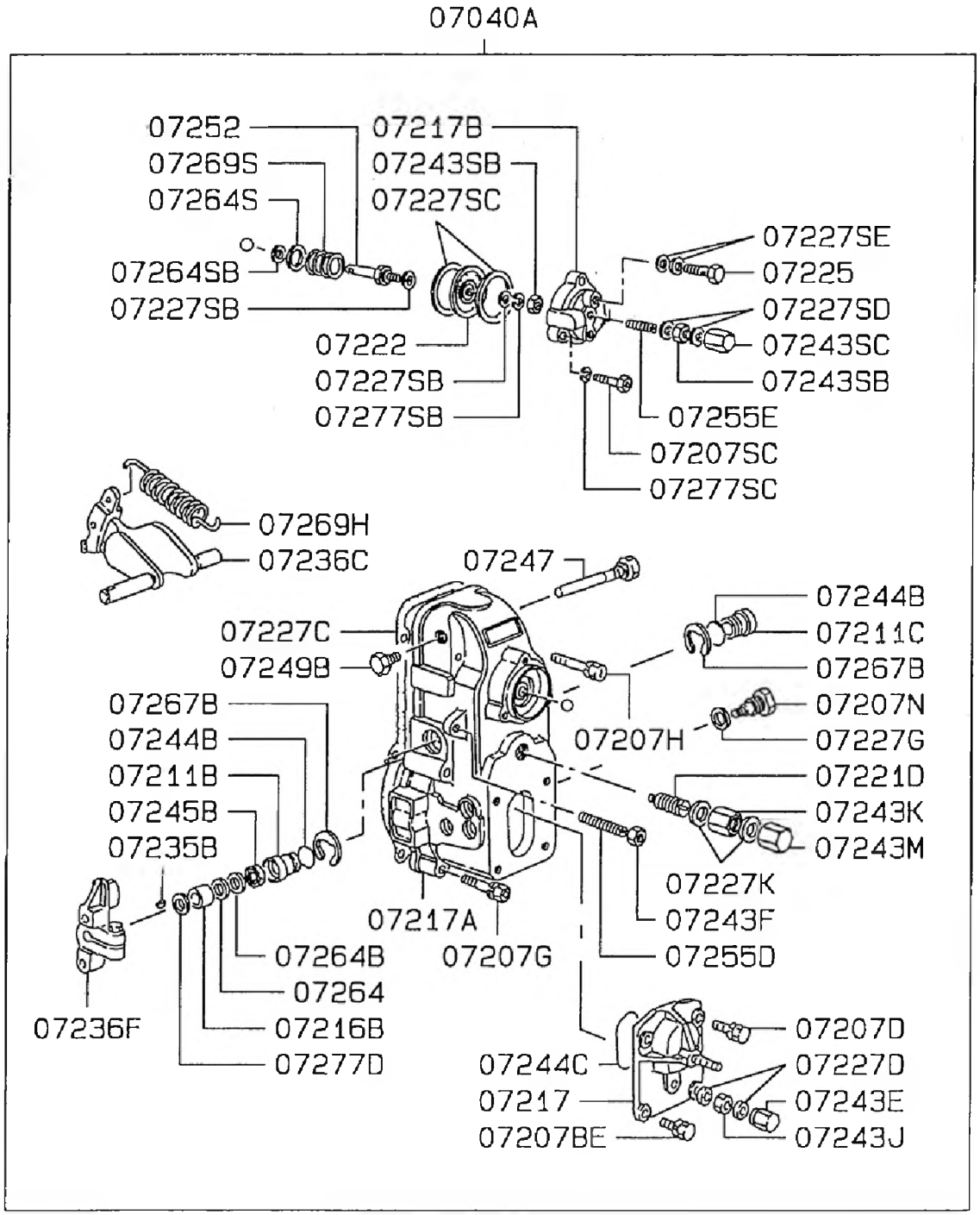

342025-00

REGÜLATÖR (1/2)
GOVERNOR (1/2)

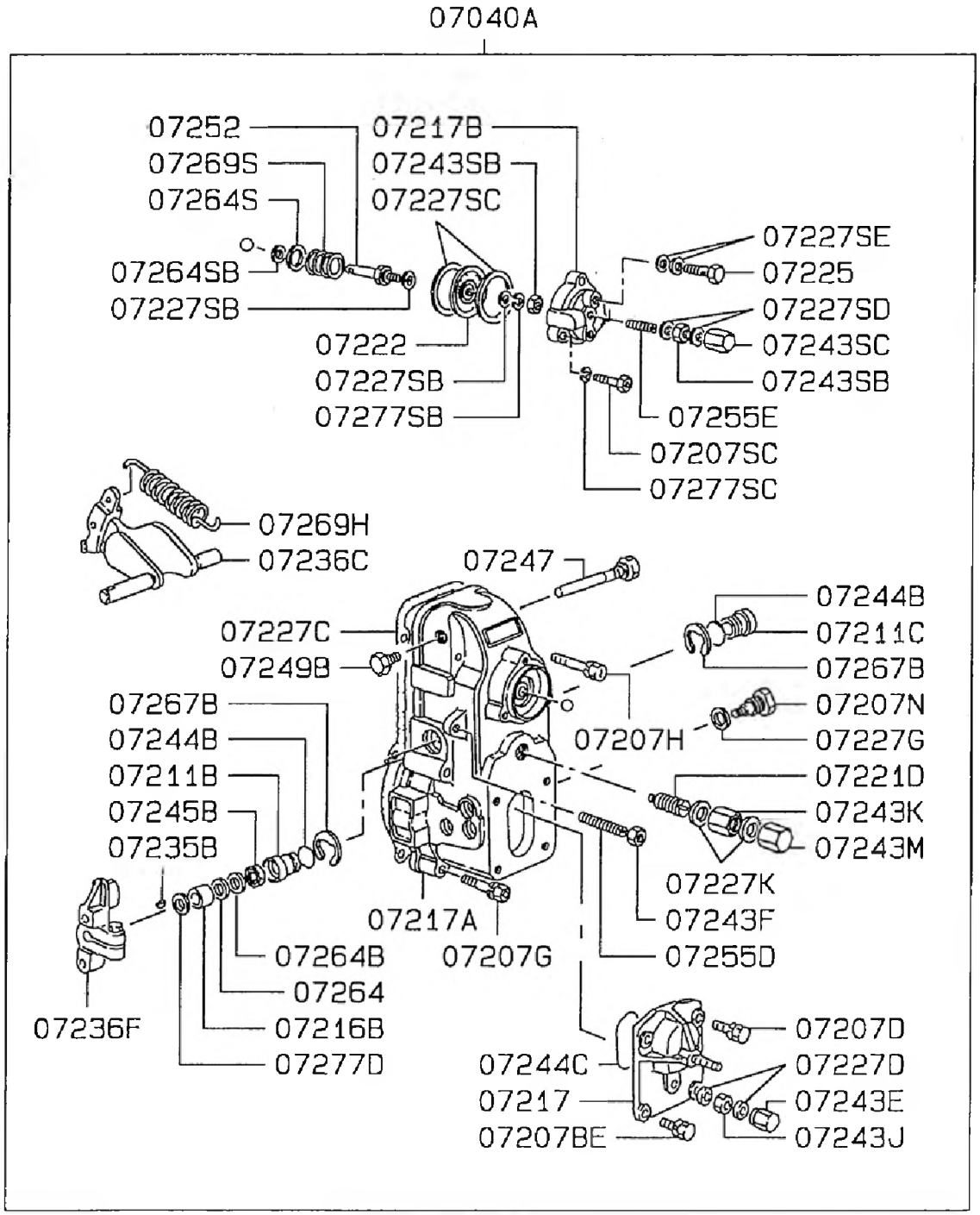

342026-00

REGÜLATÖR (2/2)
GOVERNOR (2/2)

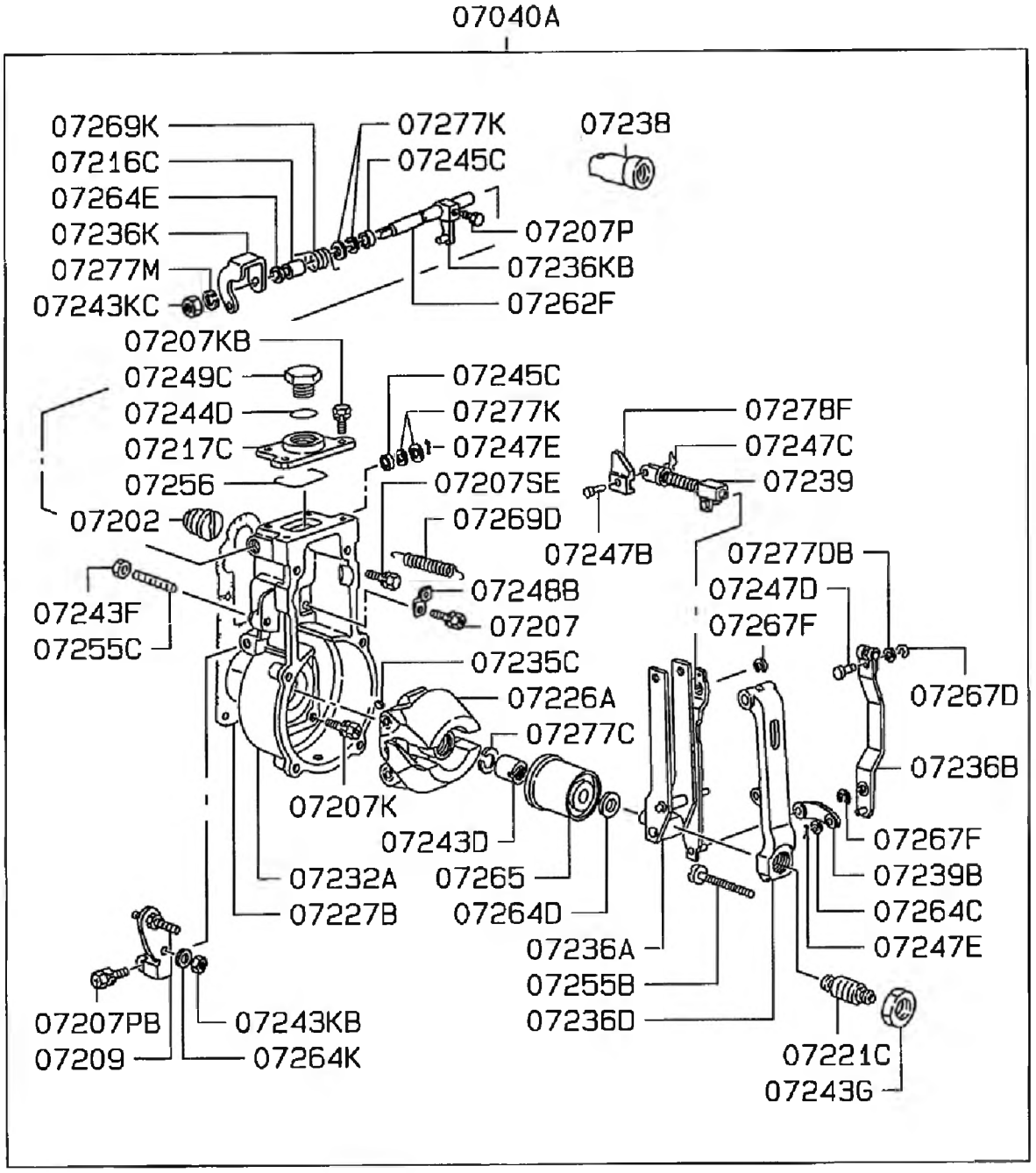

342026-00

REGÜLATÖR (2/2)
GOVERNOR (2/2)

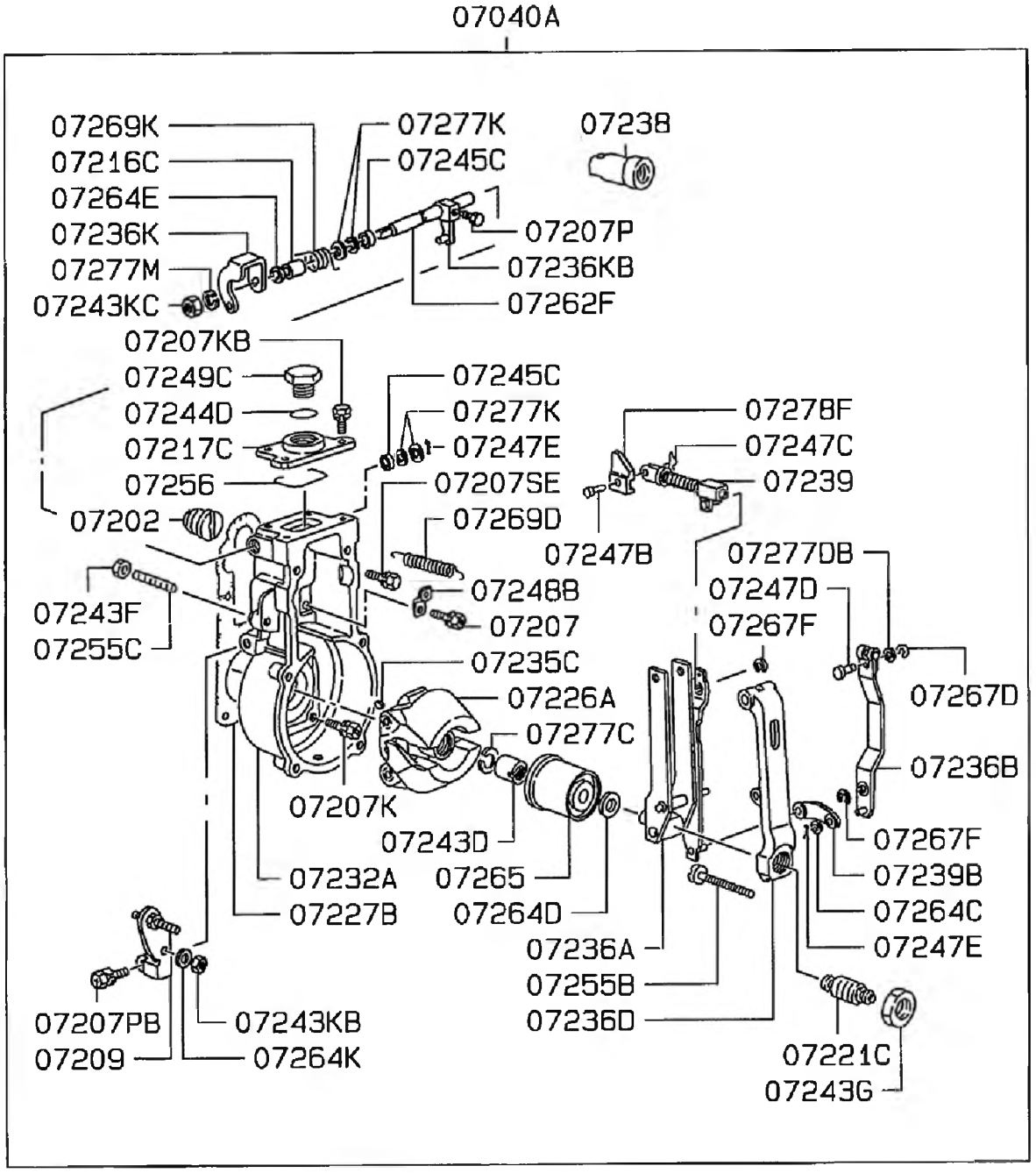

342027-00

OTOMATİK ZAMANLAYICI
AUTOMATIC TIMER

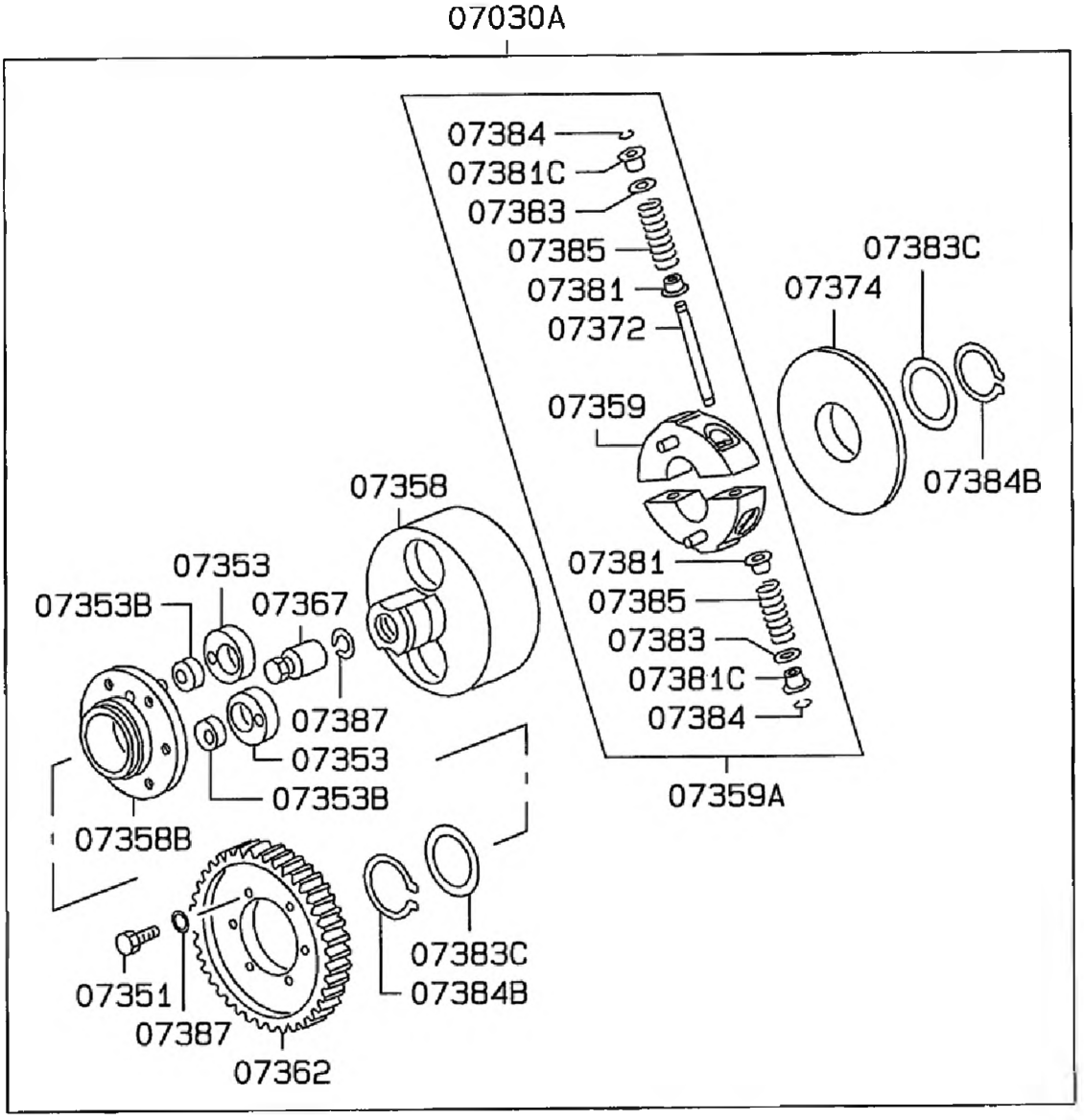

YAKIT BESLEME POMPASI
FUEL FEED PUMP

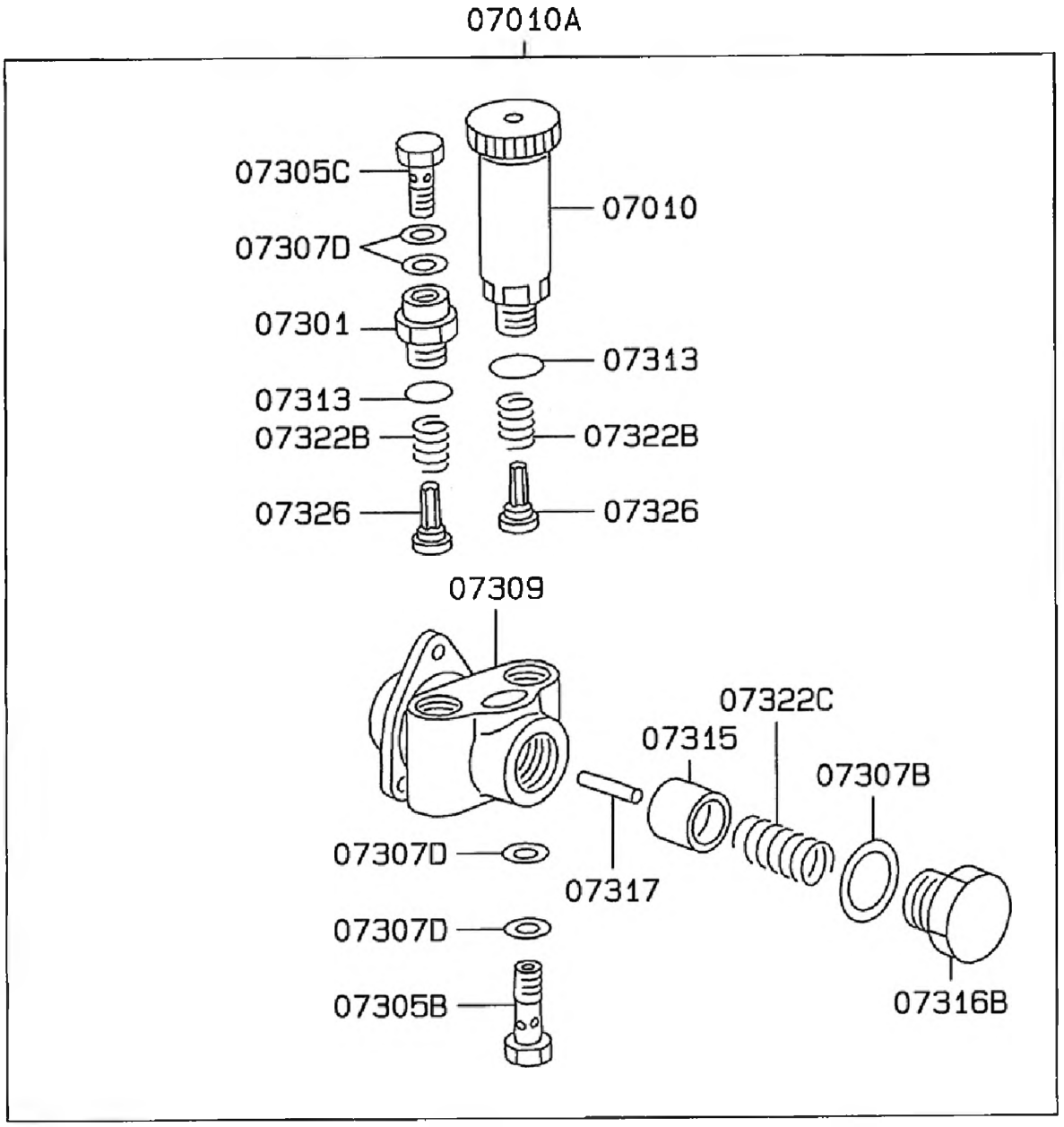

342029-00

YAKIT ENJEKSİYON BORULARI VE NOZULU
INJECTION PIPE AND NOZZLE

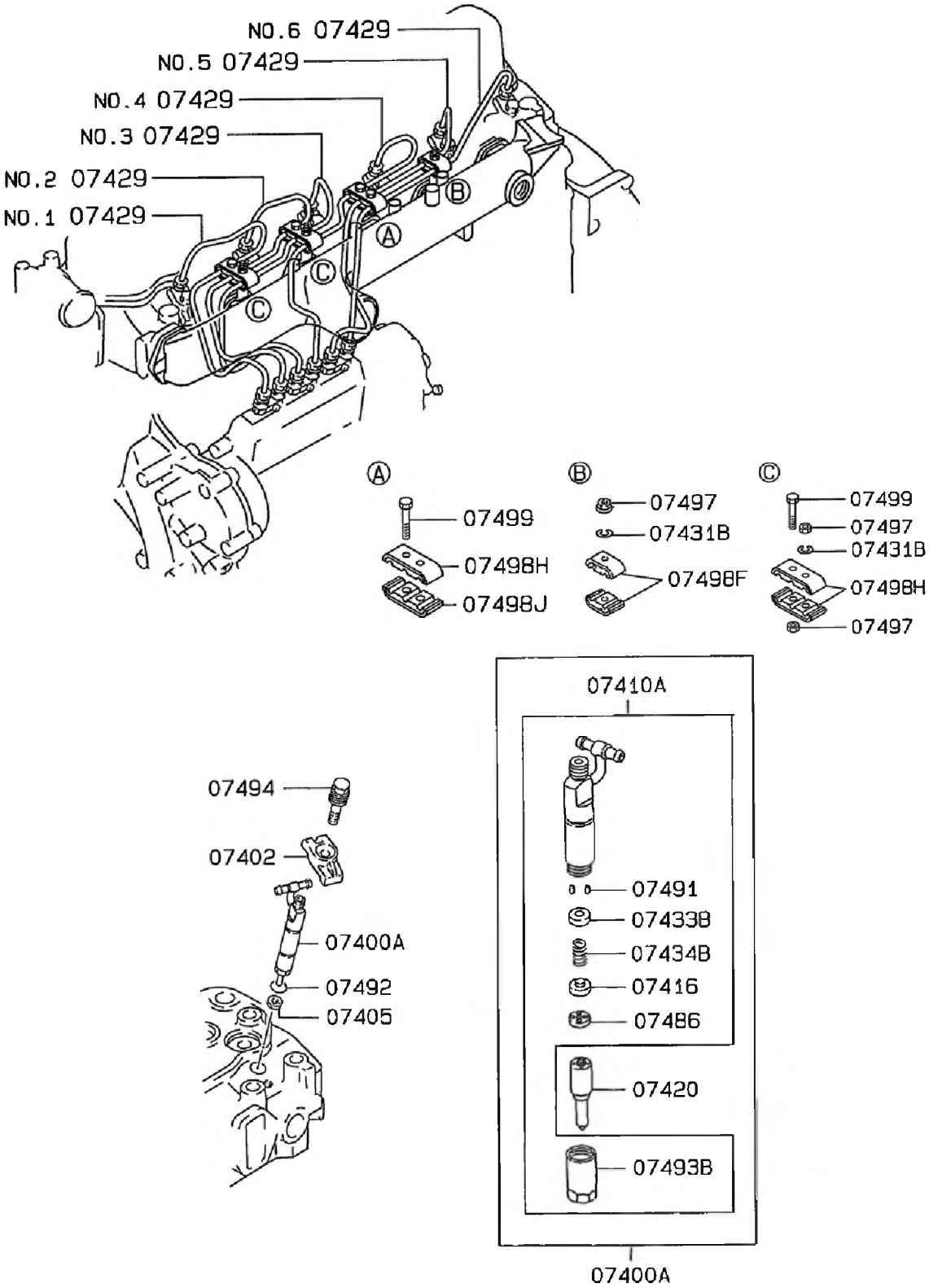

342030-00

YAKIT DÖNÜŞ HORTUMU
FUEL RETURN HOSE

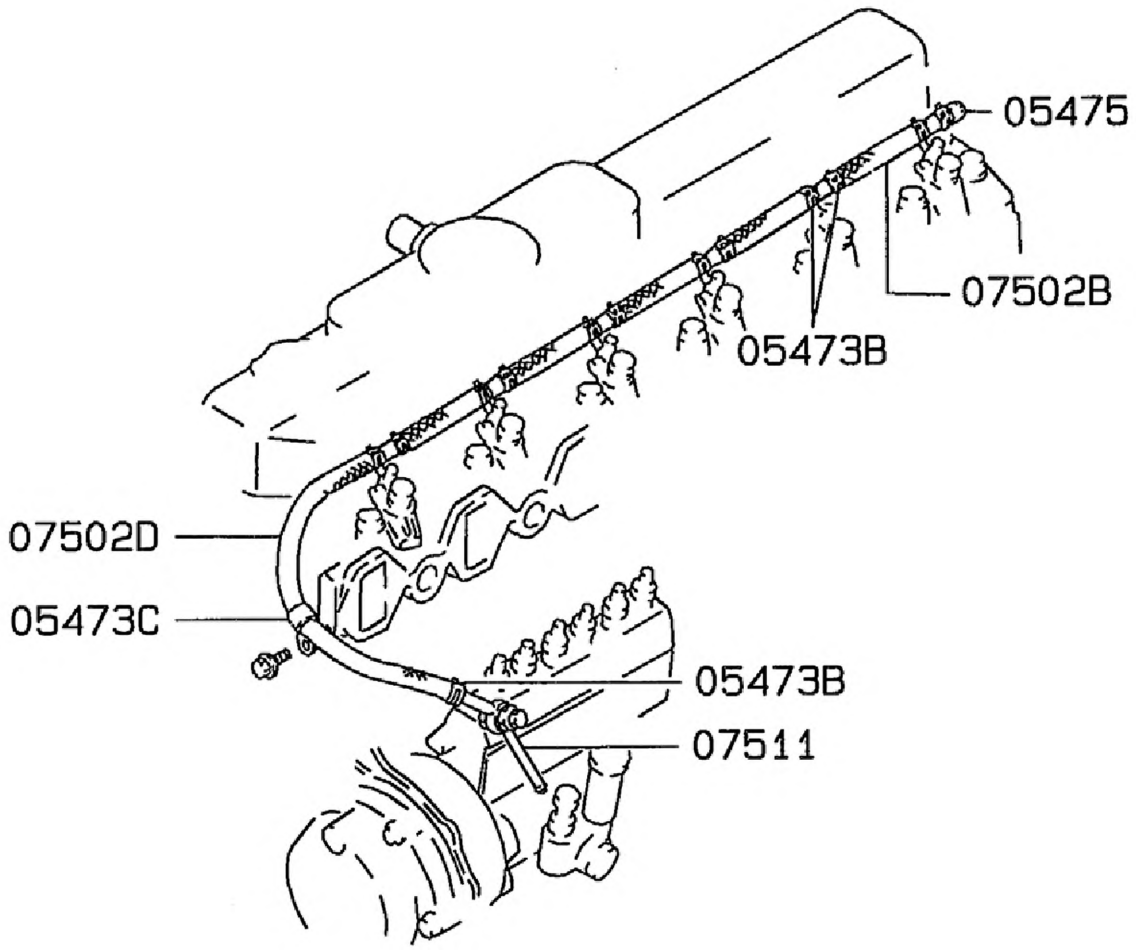

SU POMPASI VE FAN MONTAJI
WATER PUMP AND FAN MOUNTING

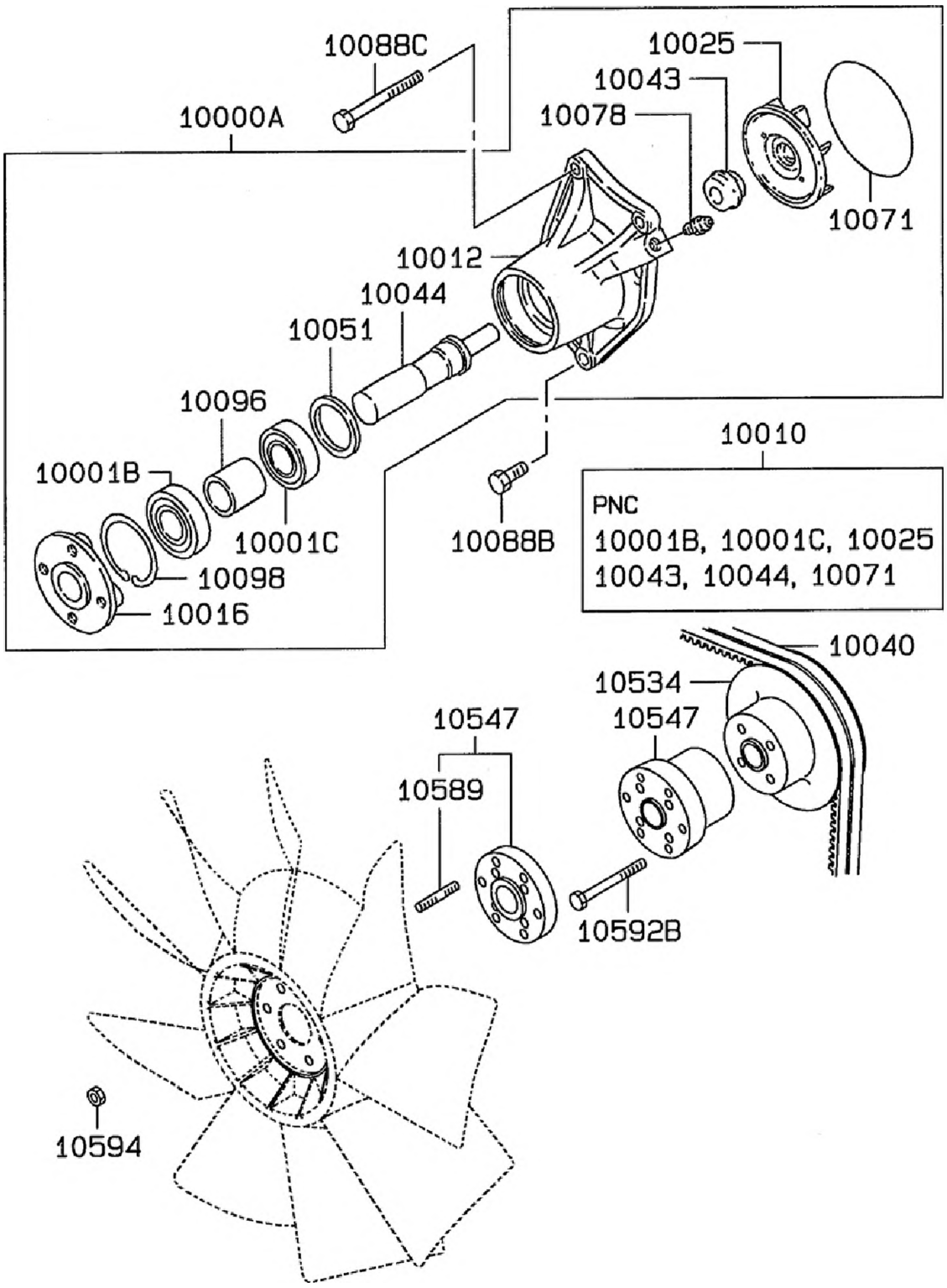

342032-00

TERMOSTAT VE BAĞLANTISI
WATER PIPE AND THERMOSTAT

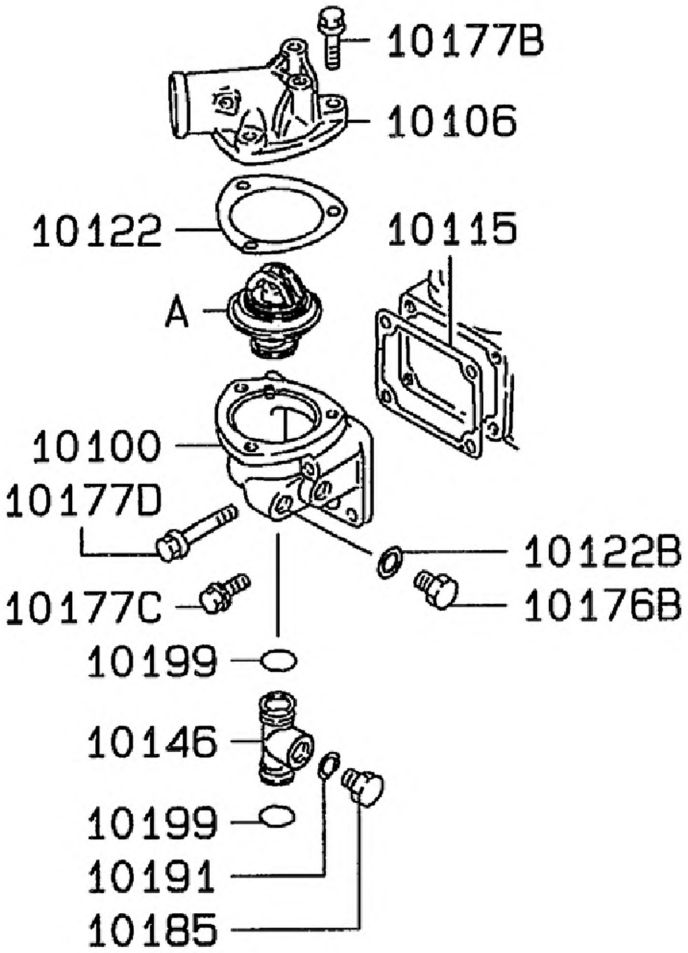

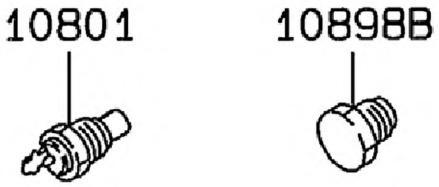

10110

PNC
10122, A

A: THERMOSTAT

342033-00

GİRİŞ MANİFOLDU
INLET MANIFOLD

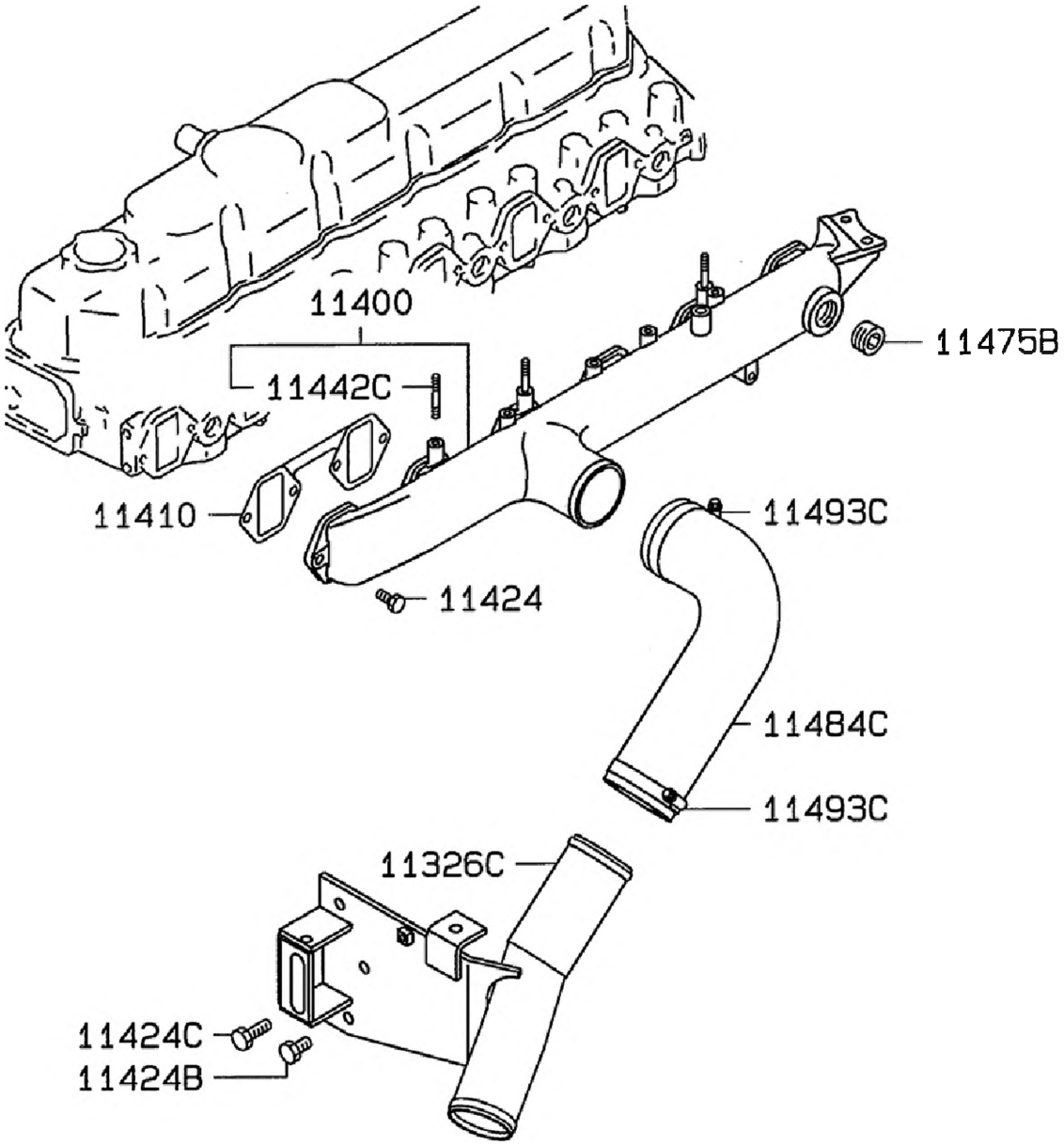

342034-00

EKSOZ MANİFOLDU
EXHAUST MANIFOLD

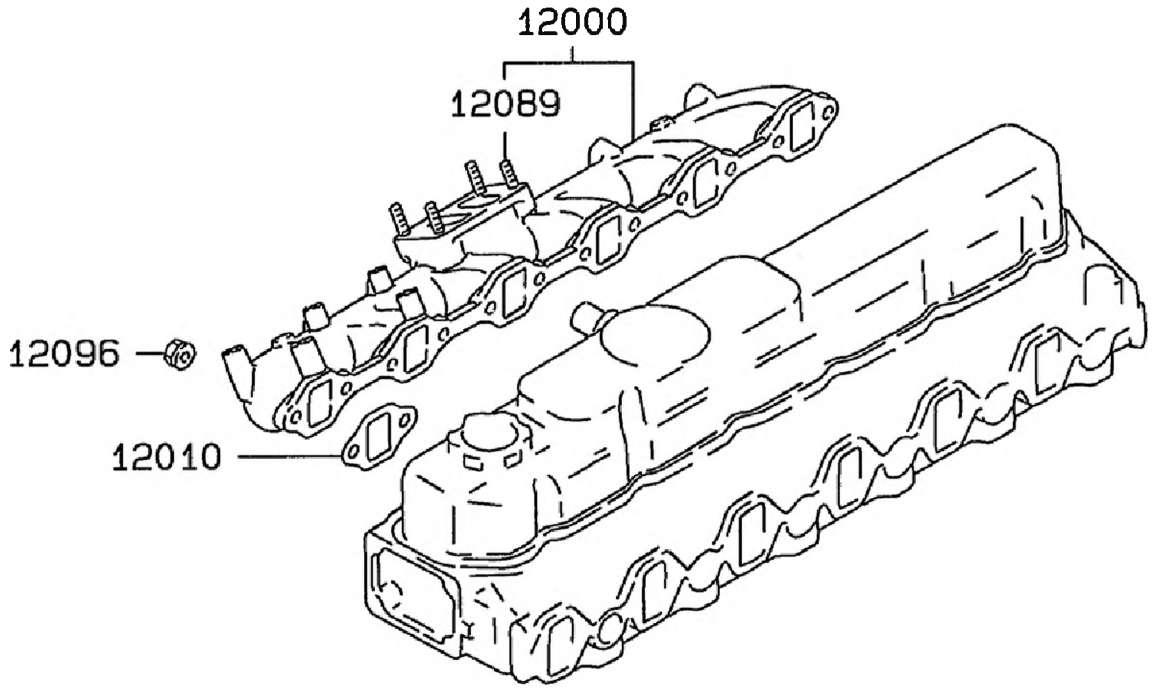

342035-00

TURBOŞARJ
TURBOCHARGER

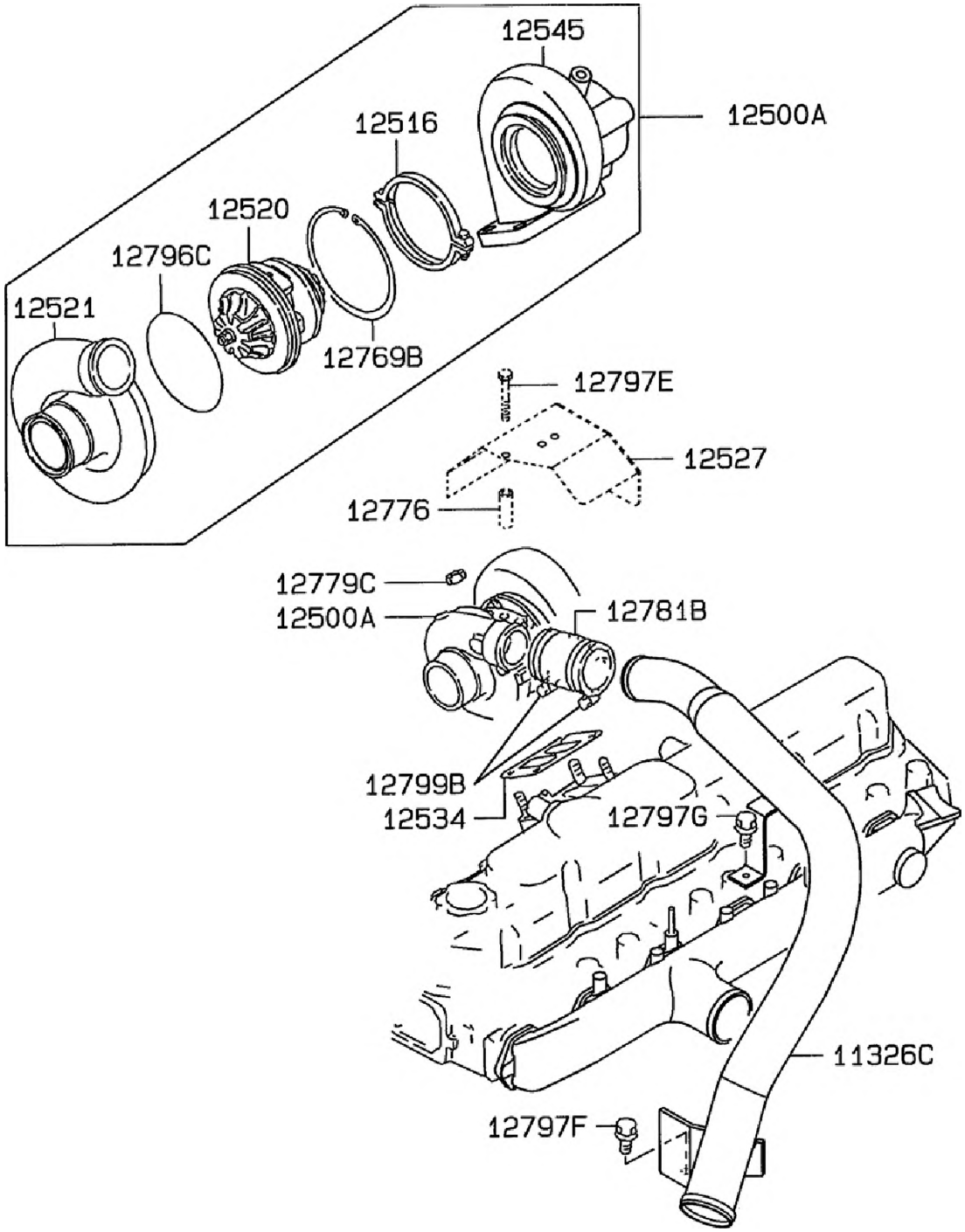

342036-00

MARŞ MOTORU
STARTER

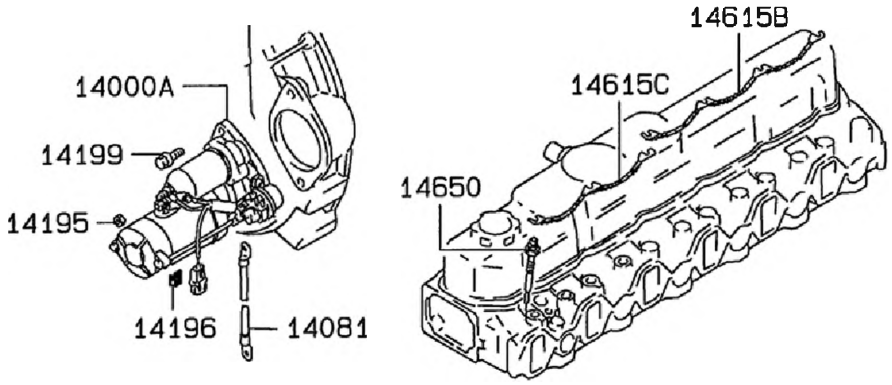

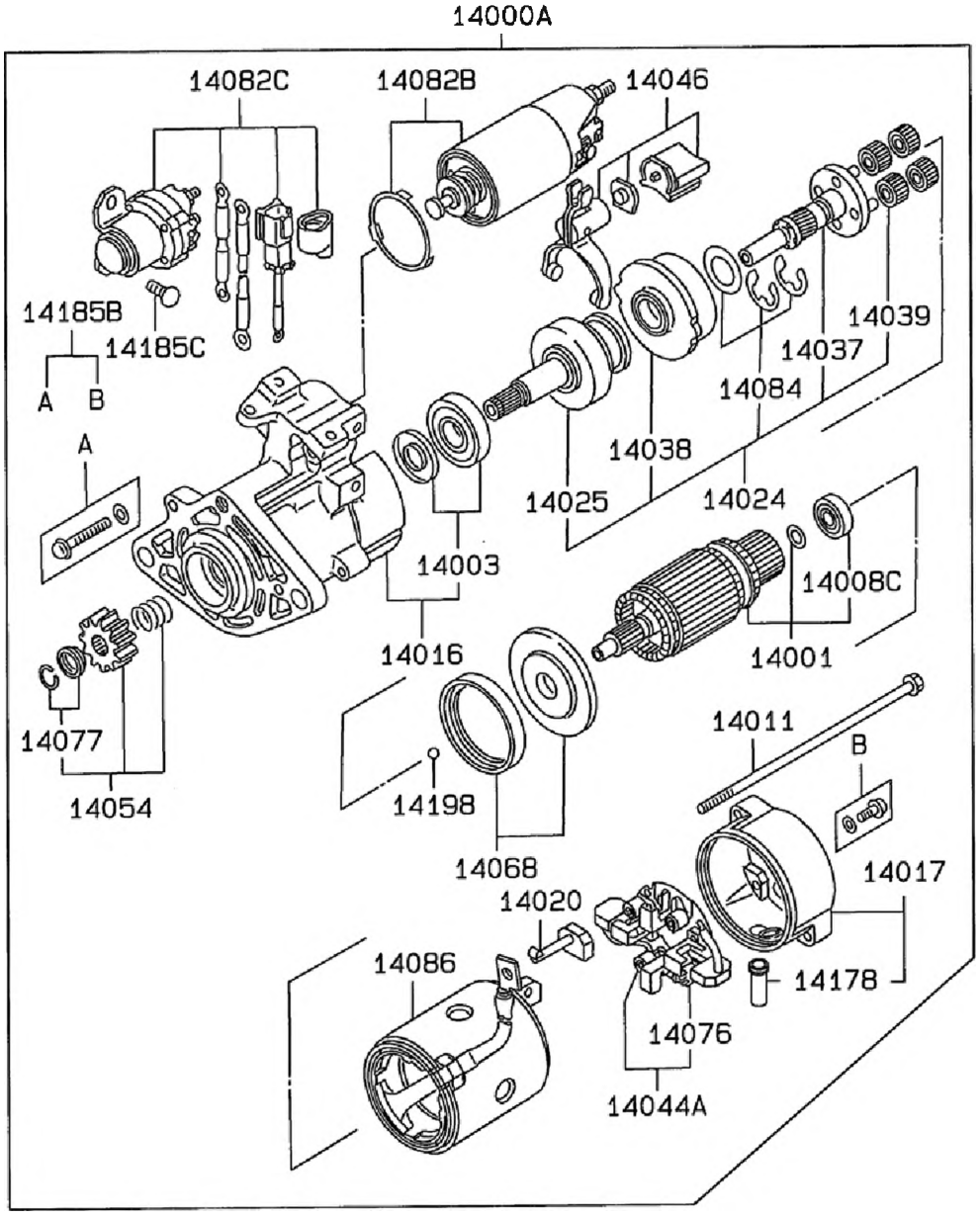

342037-00

ALTERNATÖR VE REGÜLATÖR
ALTERNATOR AND REGULATOR

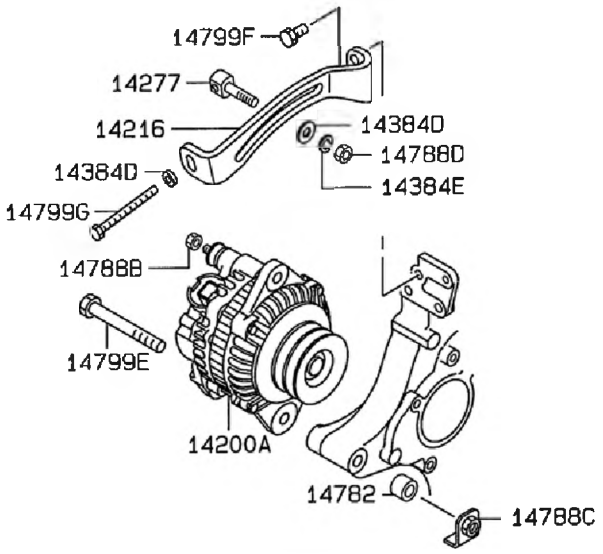

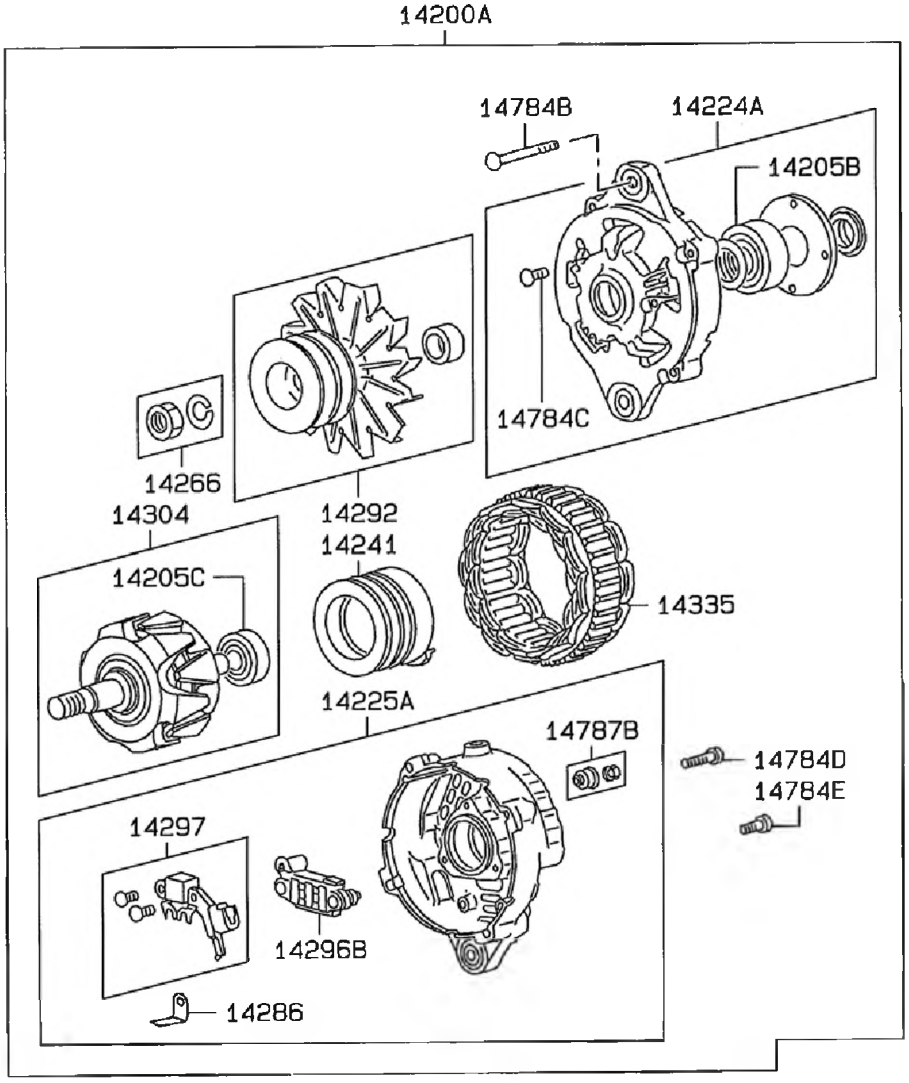

342038-00

ETİKET
PLATE AND LABEL

01911F

01911J

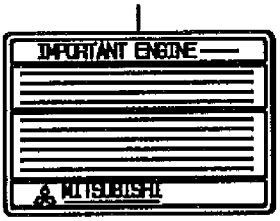

01912B

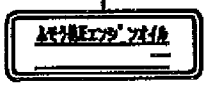

MOTOR ELEKTRİK TESİSATI MALZEMELERİ
CHASSIS HARNESS EQUIPMENT

83353B

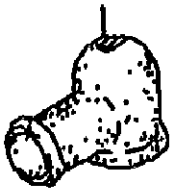

83498BG

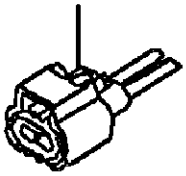

83498BH

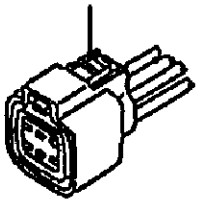

83498S

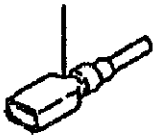

342101-00

KAVRAMA MONTAJI
COUPLING ASSEMBLY

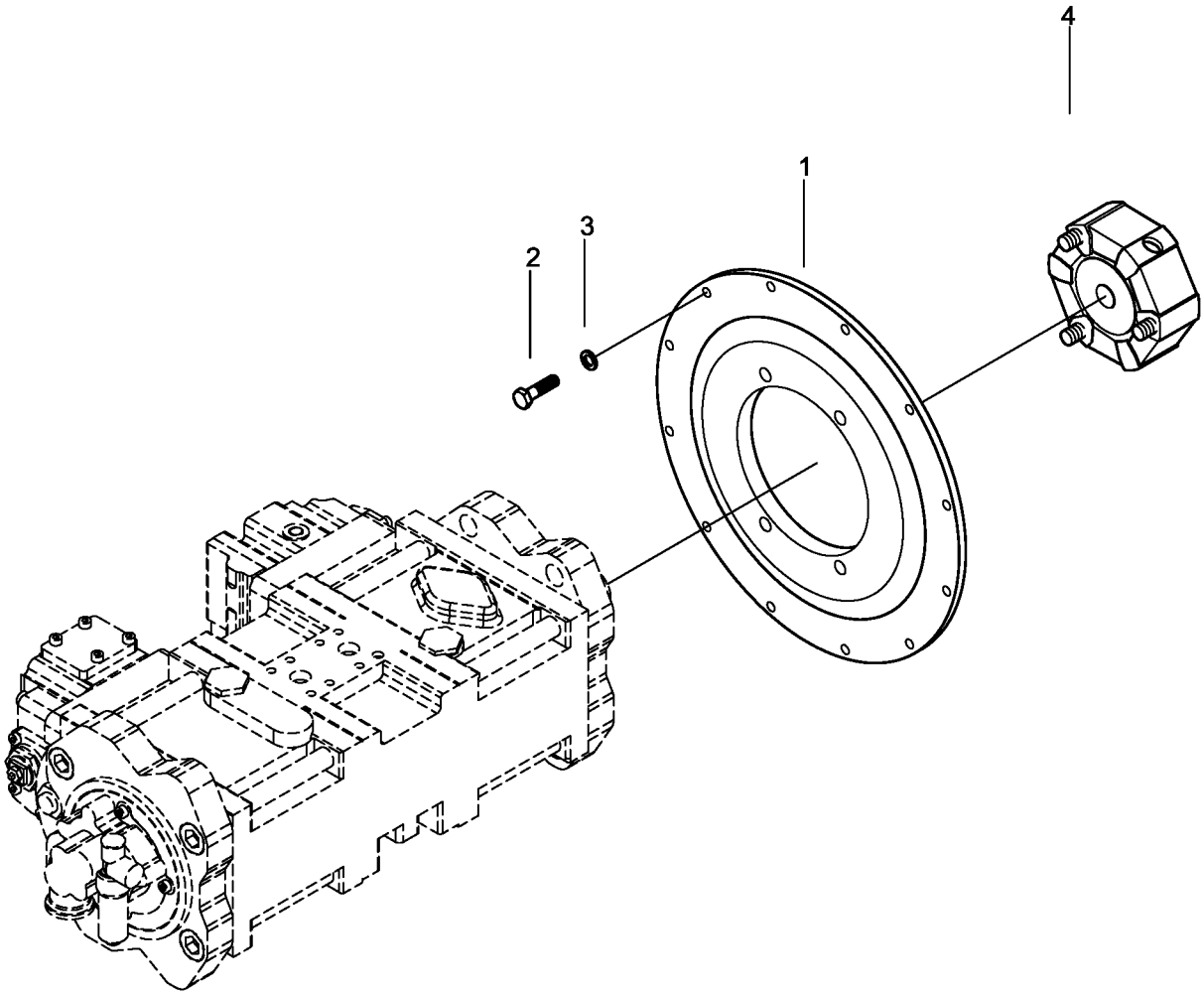

342201-00-01

HAVA FİLTRESİ MONTAJI
AIR INTAKE MOUNTING

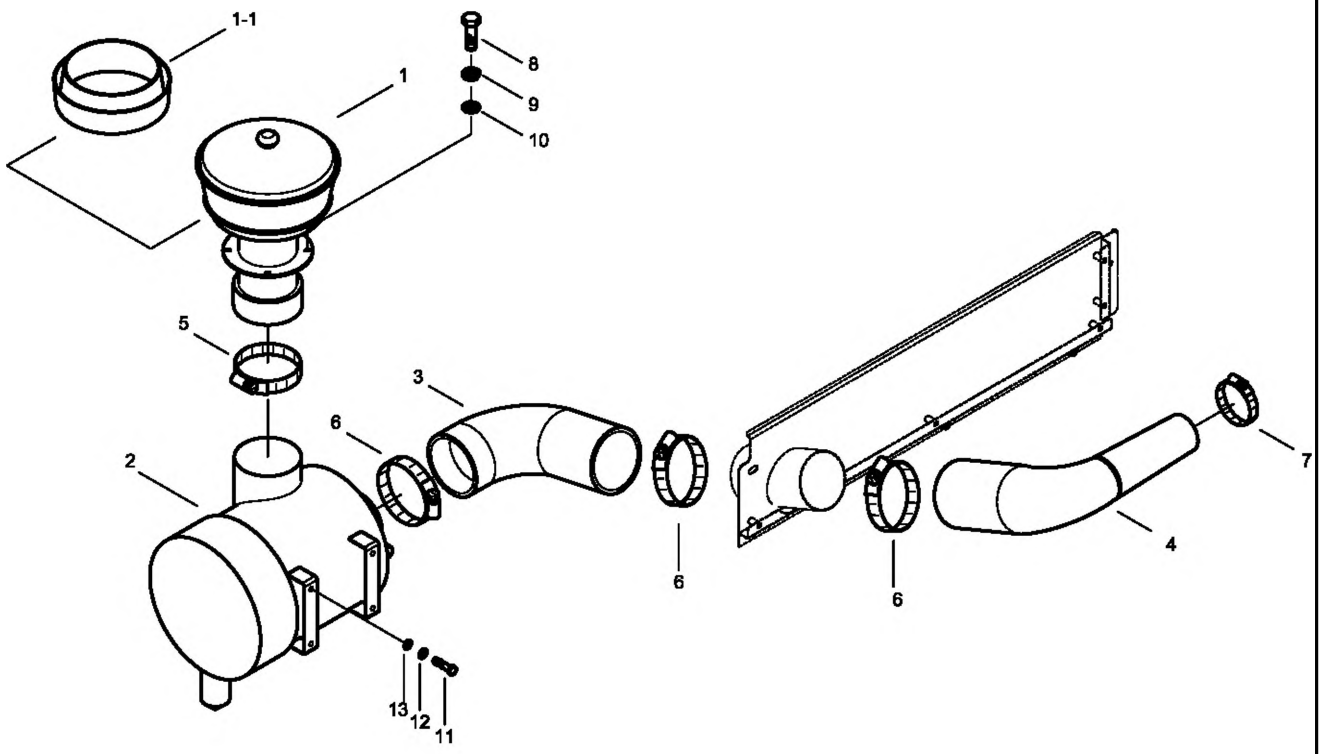

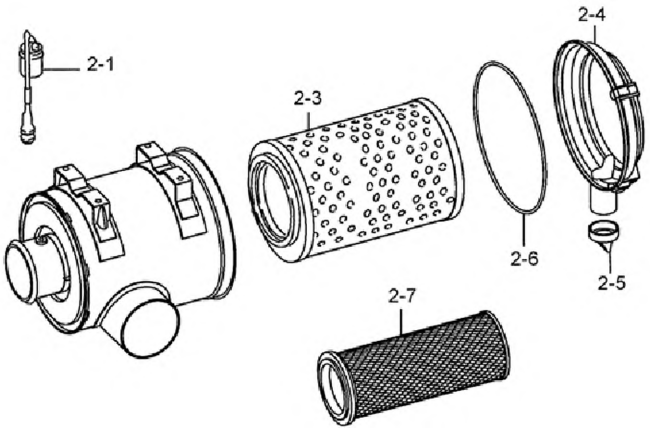

342301-00-02

EGZOZ MONTAJI
EXHAUST MOUNTING

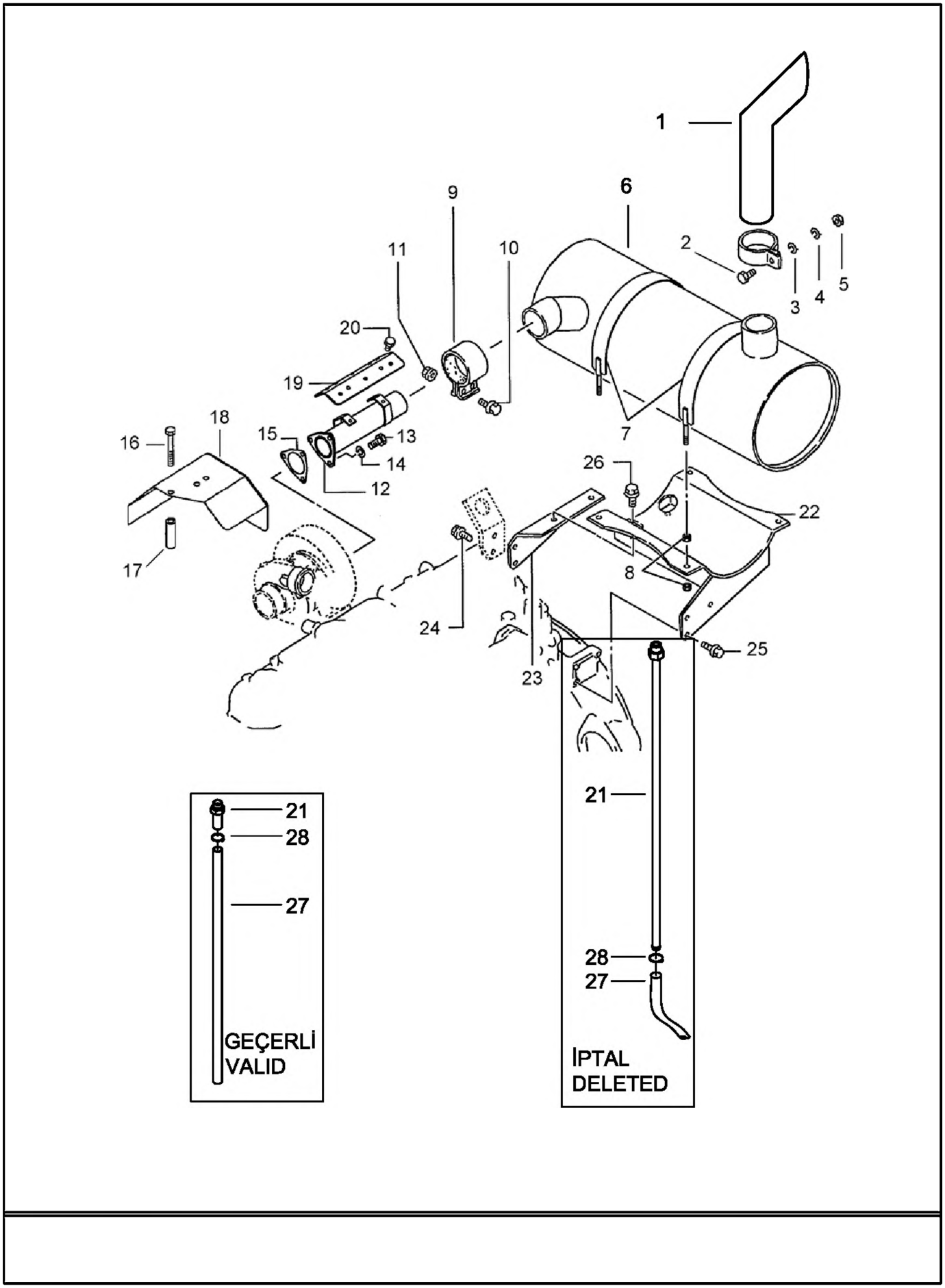

342401-00

SOĞUTMA DONANIMI
COOLING SYSTEM

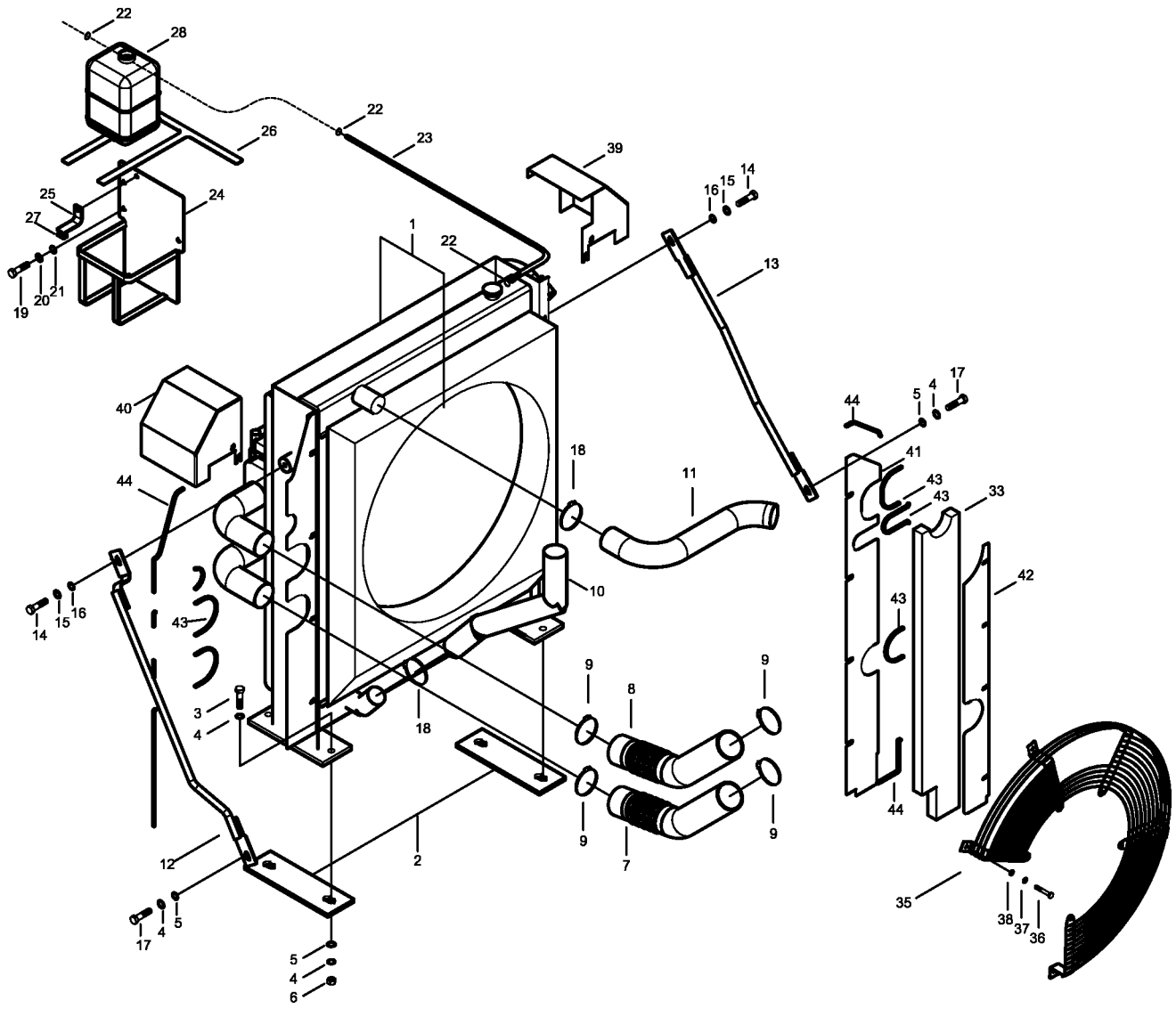

NOT: Bu görüntü 6134001-6134007 seri nolu makineler için geçerlidir.
NOTE: This view is valid for 6134001-6134007 serial number machines.

342401-01-02

SOĞUTMA DONANIMI
COOLING SYSTEM

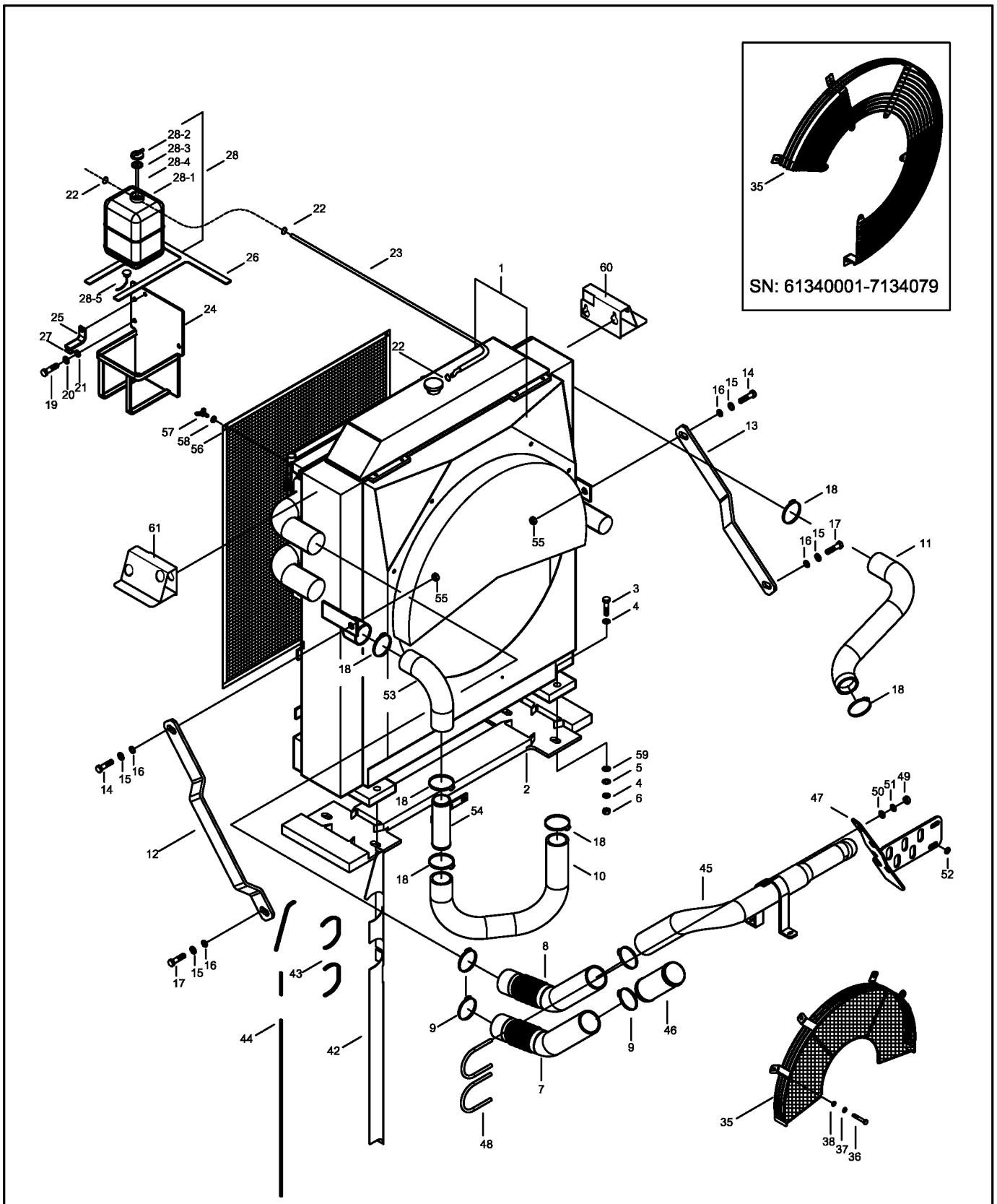

NOT: Bu görüntü 6134008- seri nolu makineden itibaren geçerlidir.
NOTE: This view is valid from 6134008- serial number machine.

342401-01-02

SOĞUTMA DONANIMI
COOLING SYSTEM

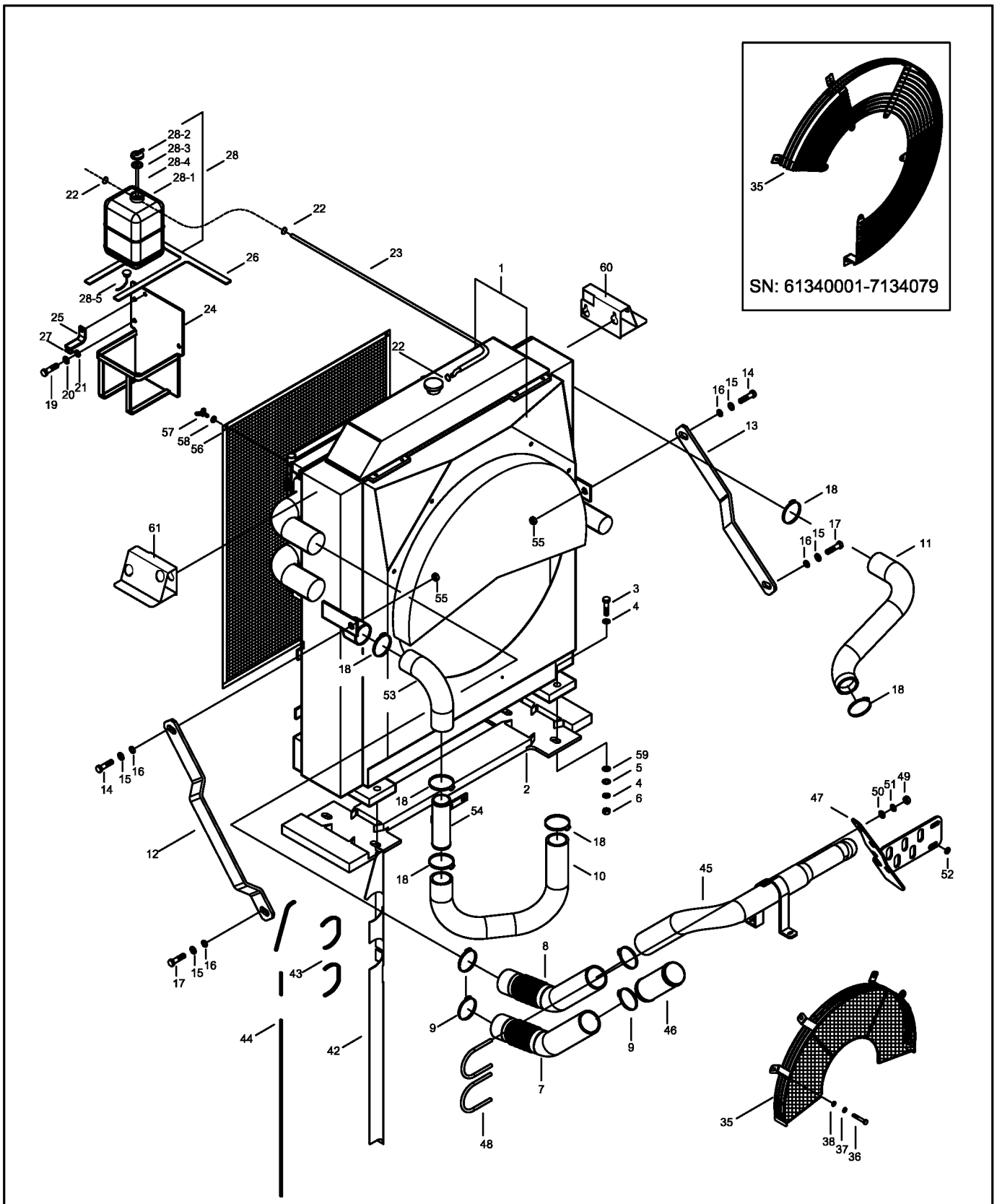

NOT: Bu görüntü 6134008- seri nolu makineden itibaren geçerlidir.
NOTE: This view is valid from 6134008- serial number machine.

342402-00

RADYATÖR
RADIATOR

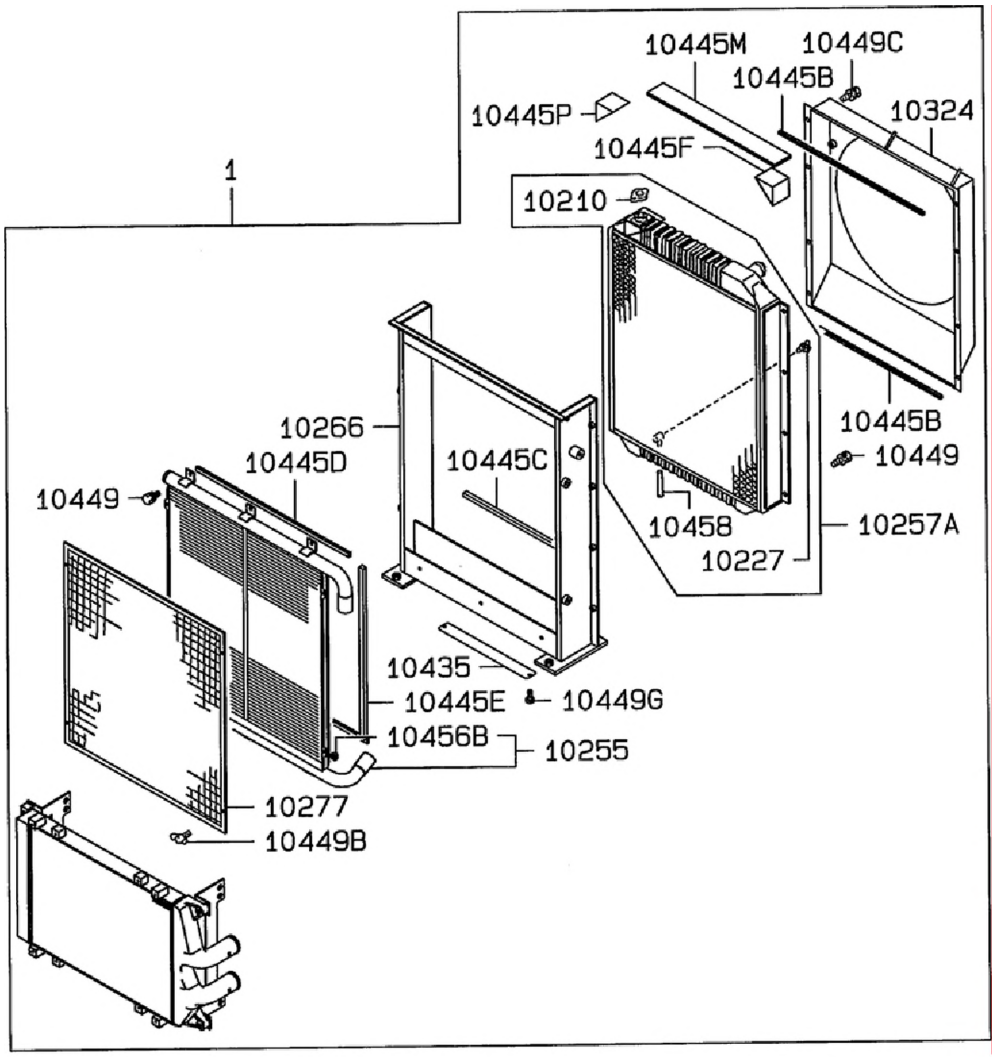

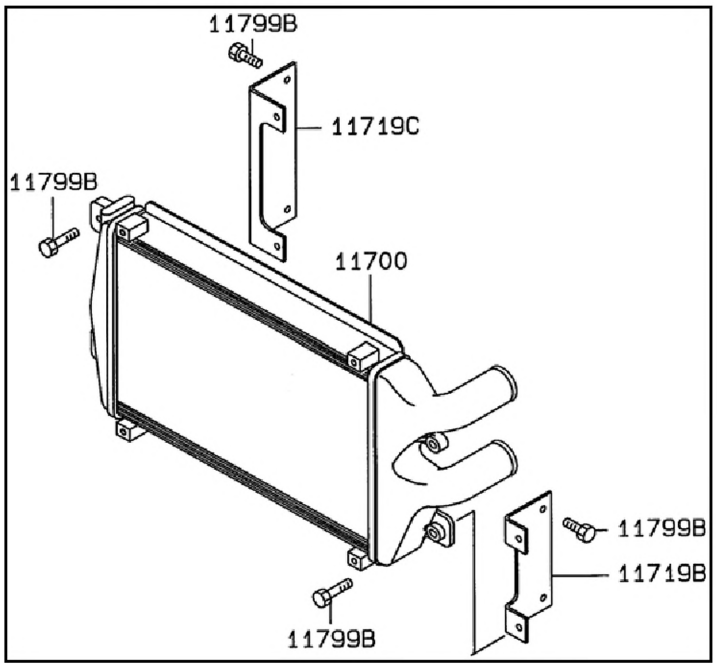

NOT: Bu görüntü 6134001-6134007 seri nolu makineler için geçerlidir.
NOTE: This view is valid for 6134001-6134007 serial number machines.

342402-01

RADYATÖR
RADIATOR

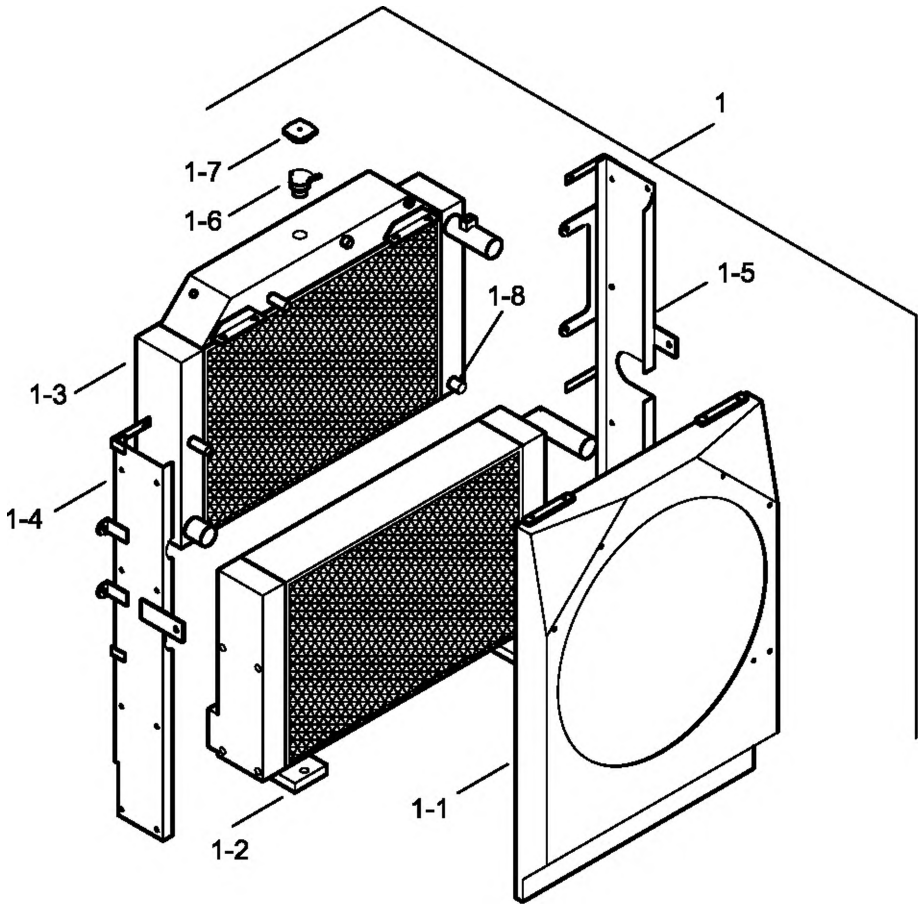

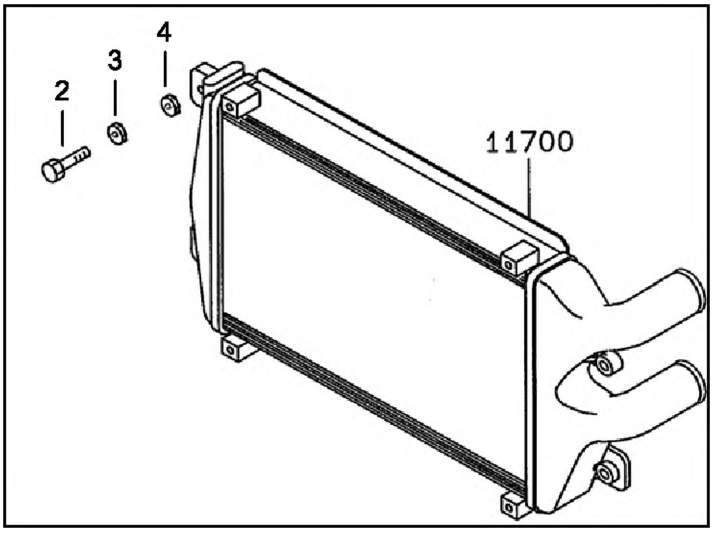

NOT: Bu görüntü 6134008- seri nolu makineden itibaren geçerlidir.
NOTE: This view is valid from 6134008- serial number machine.

342501-00-03

YAKIT DEPOSU MONTAJI VE YAKIT HATTI
FUEL TANK MOUNTING AND FUEL LINE

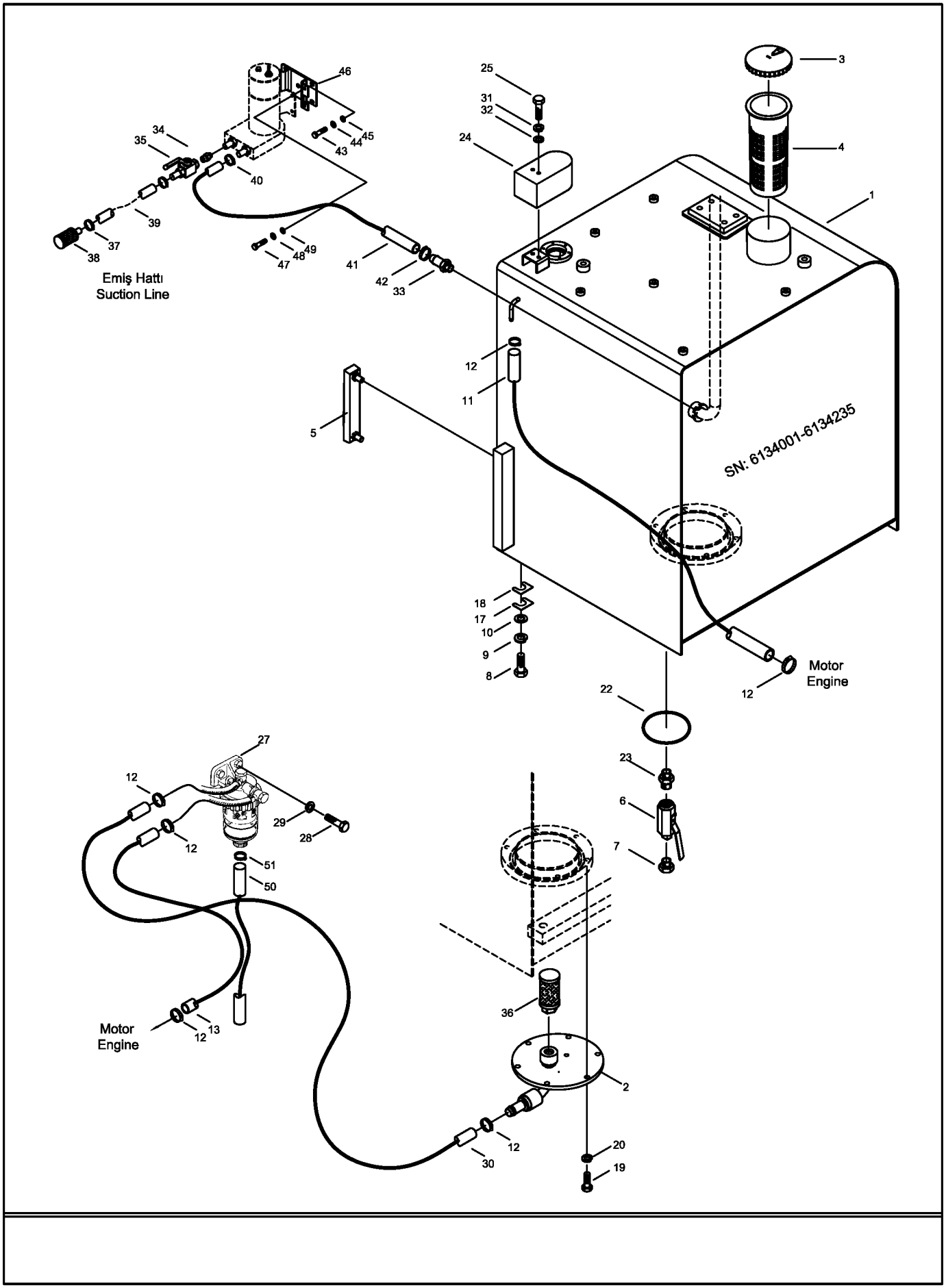

342501-00-03

YAKIT DEPOSU MONTAJI VE YAKIT HATTI
FUEL TANK MOUNTING AND FUEL LINE

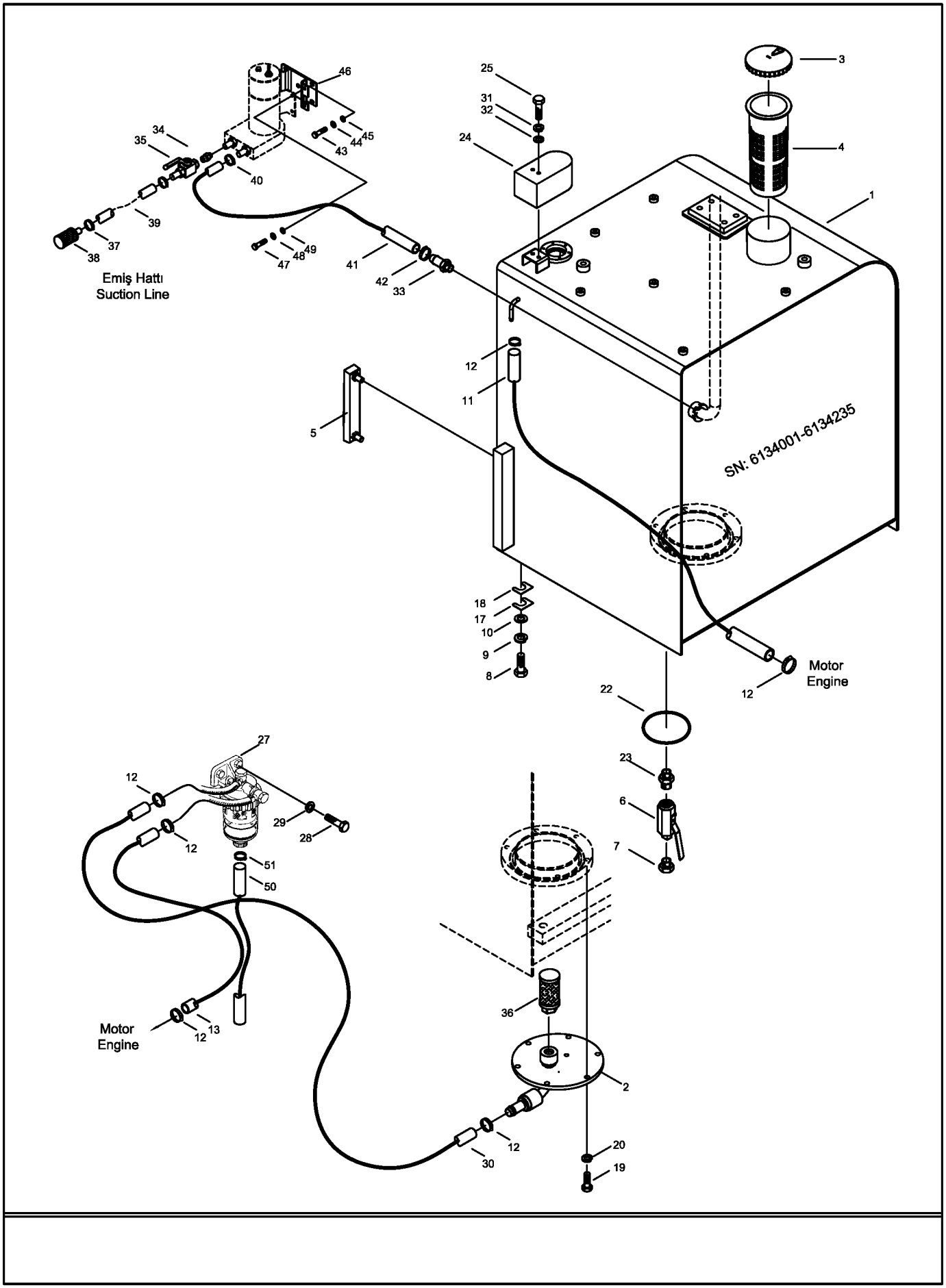

342501-01-01

YAKIT DEPOSU MONTAJI VE YAKIT HATTI
FUEL TANK MOUNTING AND FUEL LINE

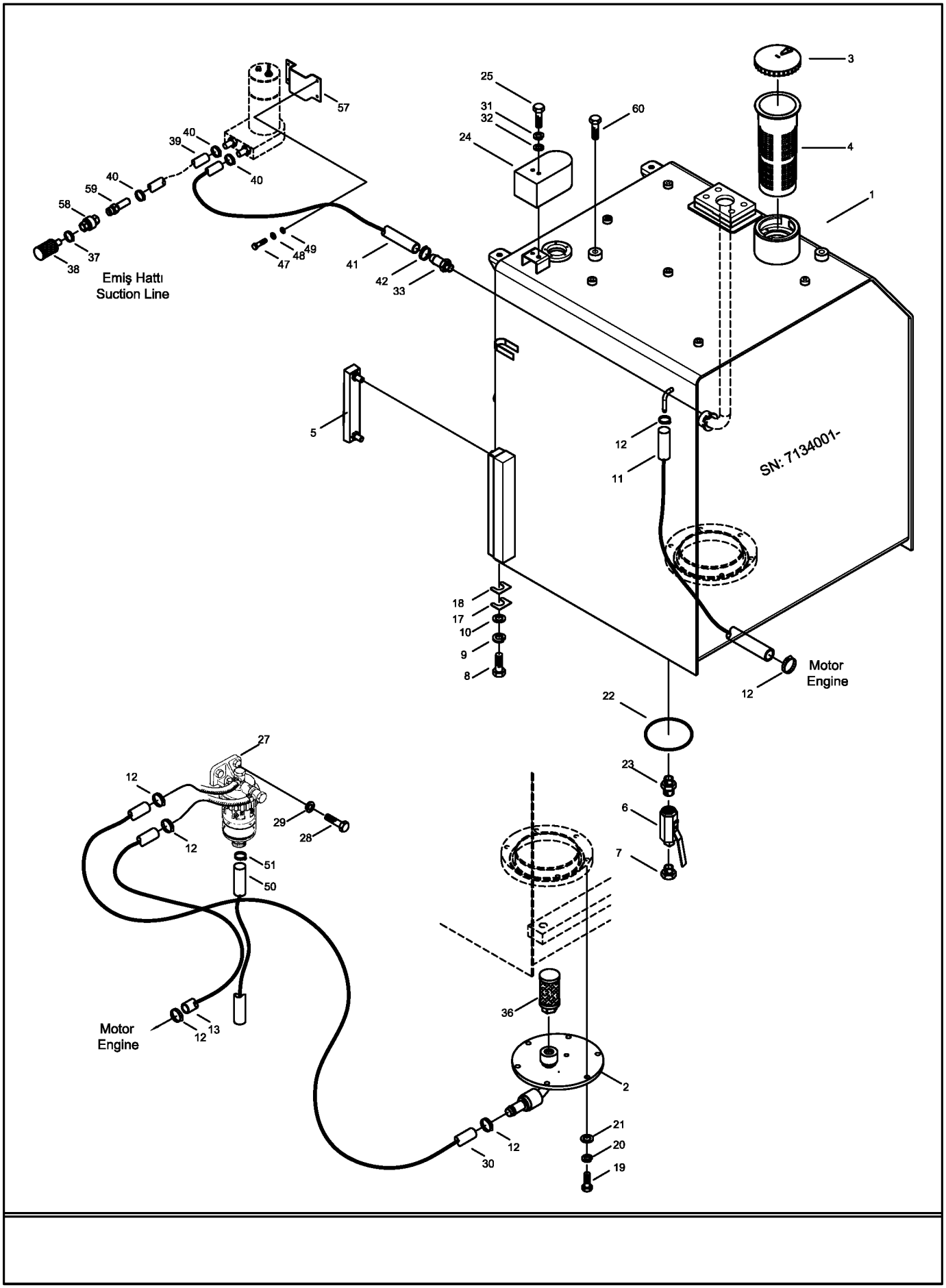

342501-01-01

YAKIT DEPOSU MONTAJI VE YAKIT HATTI
FUEL TANK MOUNTING AND FUEL LINE

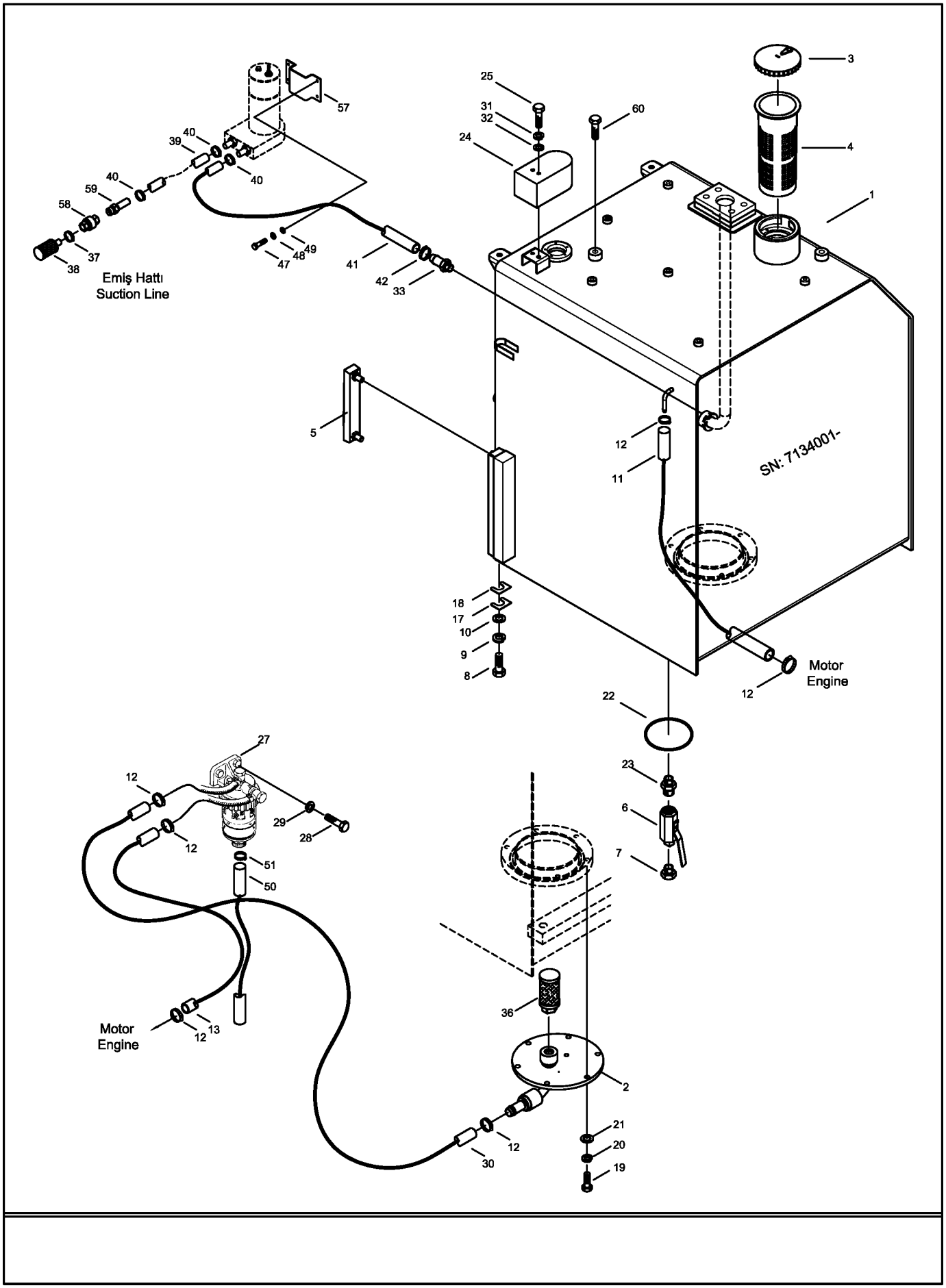

342502-00-01

YAKIT TRANSFER POMPASI
FUEL FEED PUMP

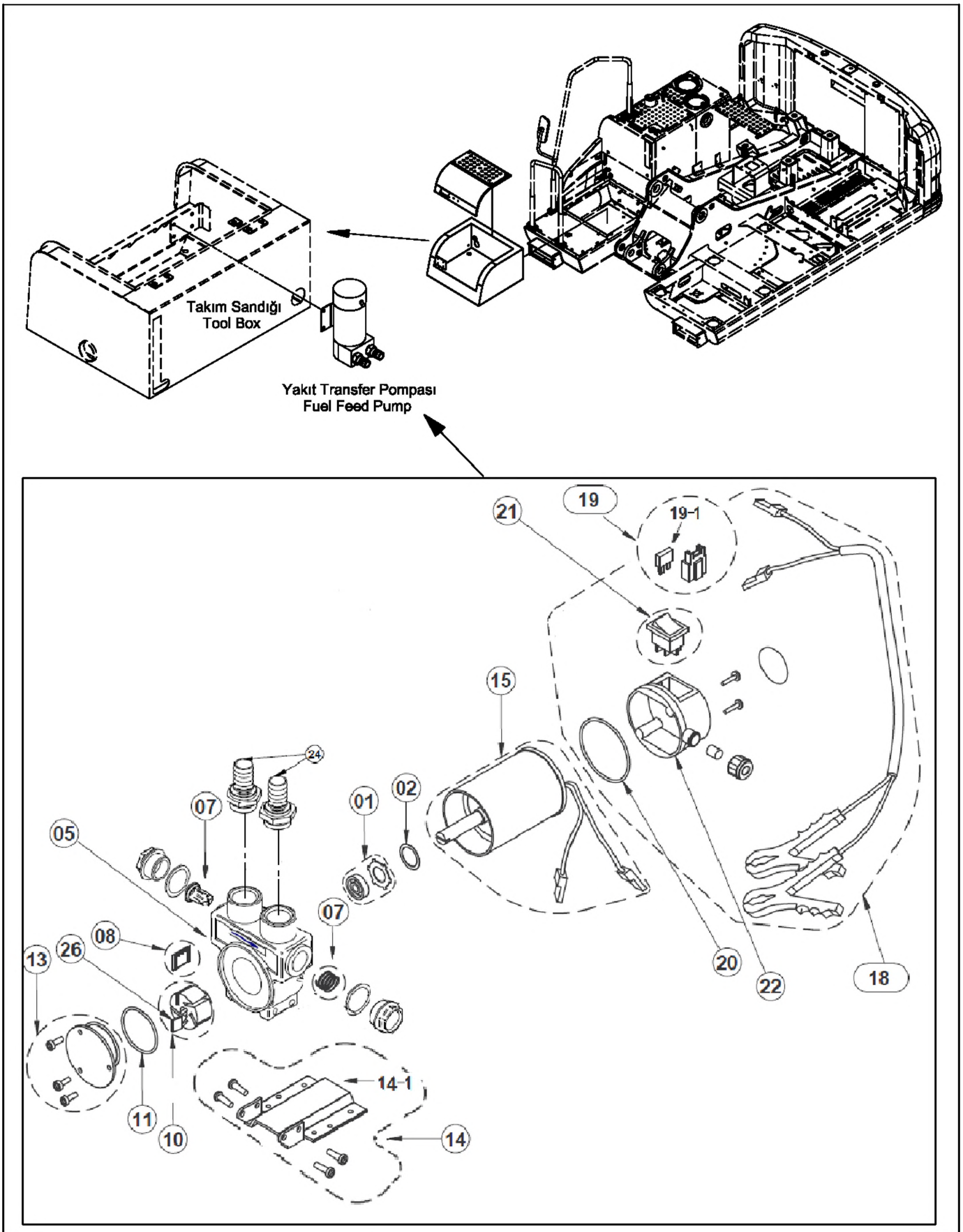

342502-01

YAKIT TRANSFER POMPASI
FUEL FEED PUMP

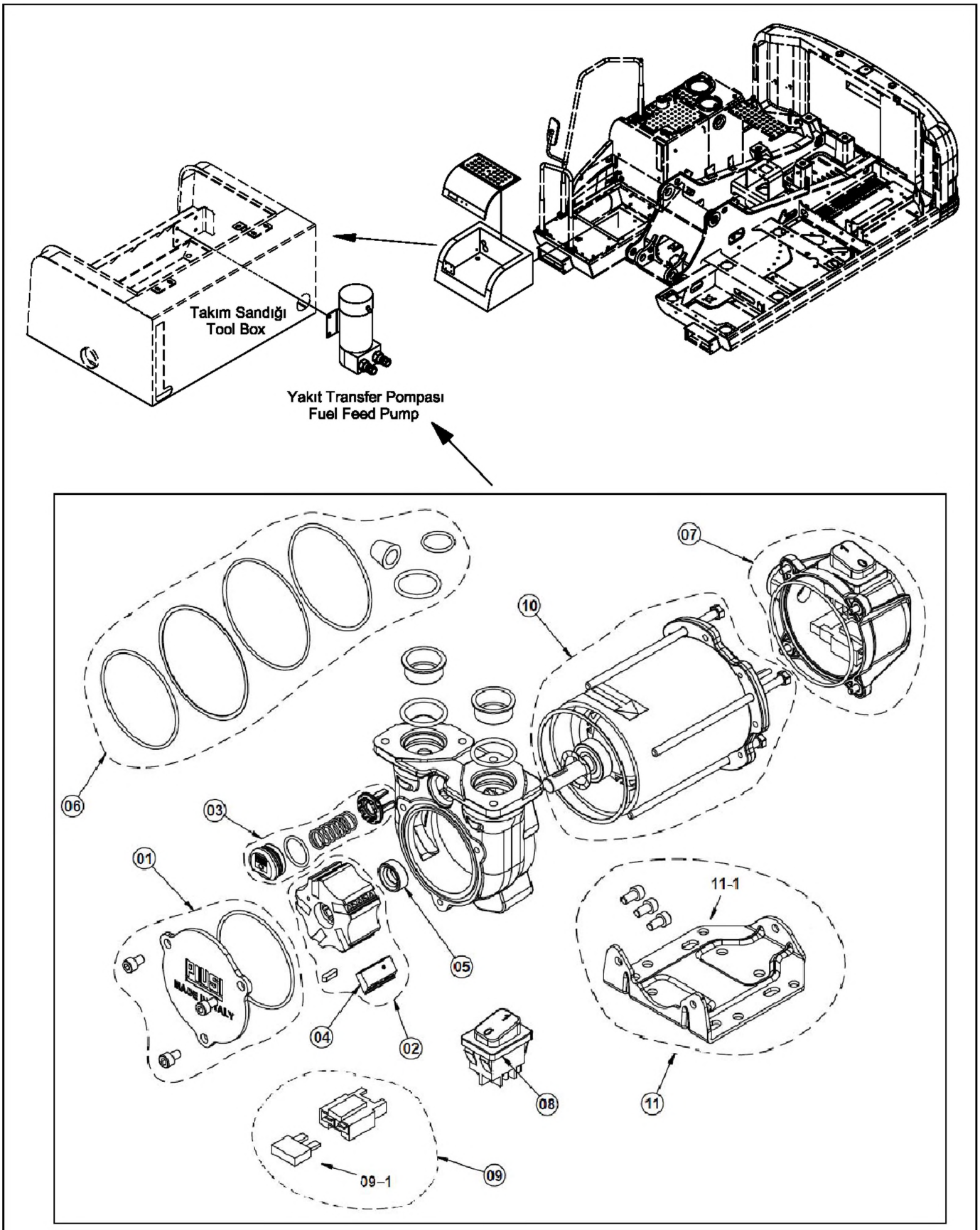

HMK 220 LC-2
B134001-

05.12.2012

342601-00-02

MOTOR KONTROL MONTAJI
ENGINE CONTROL MOUNTING

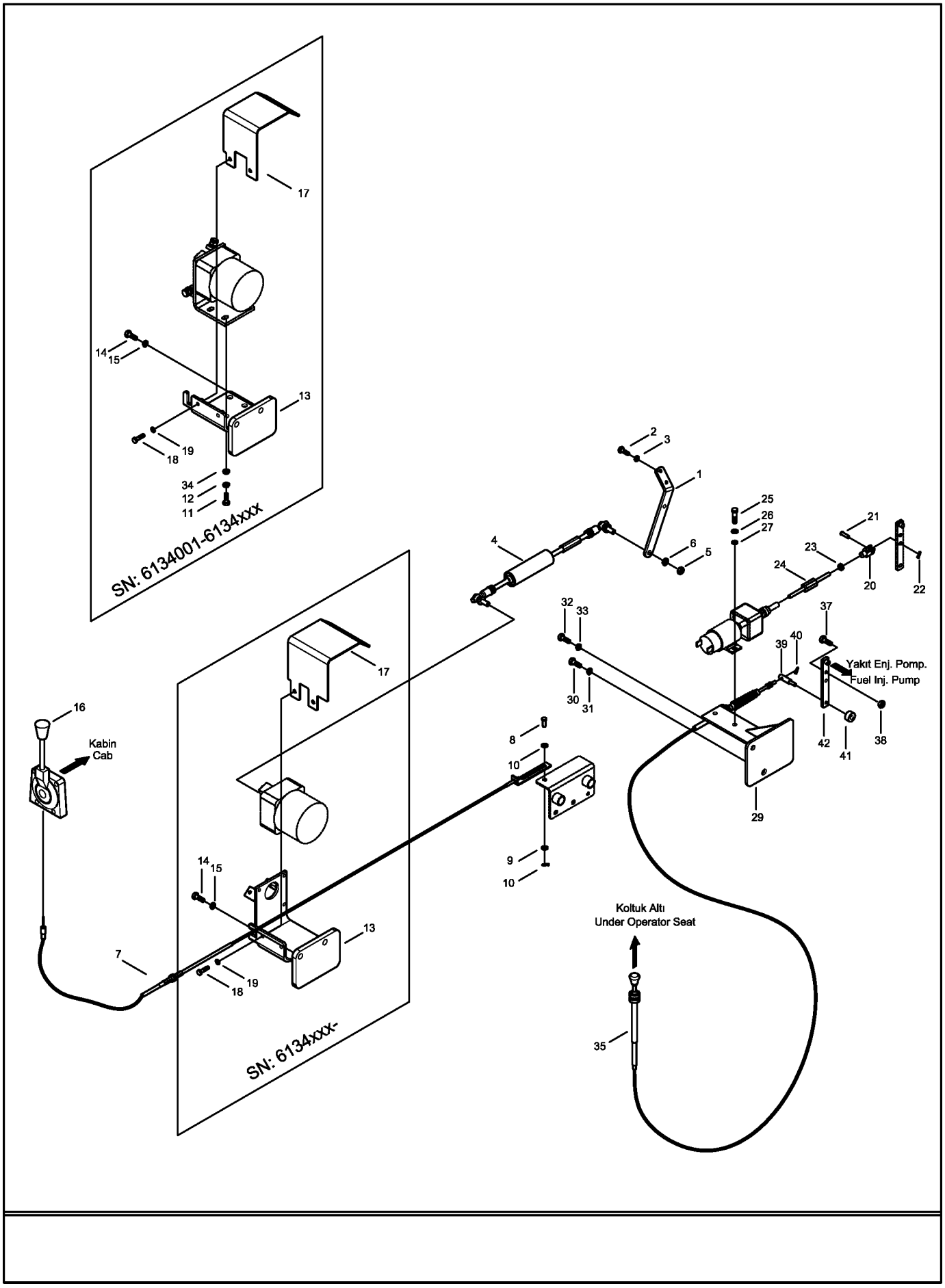

342701-00-01

KLİMA MONTAJI
AIRCONDITION MOUNTING

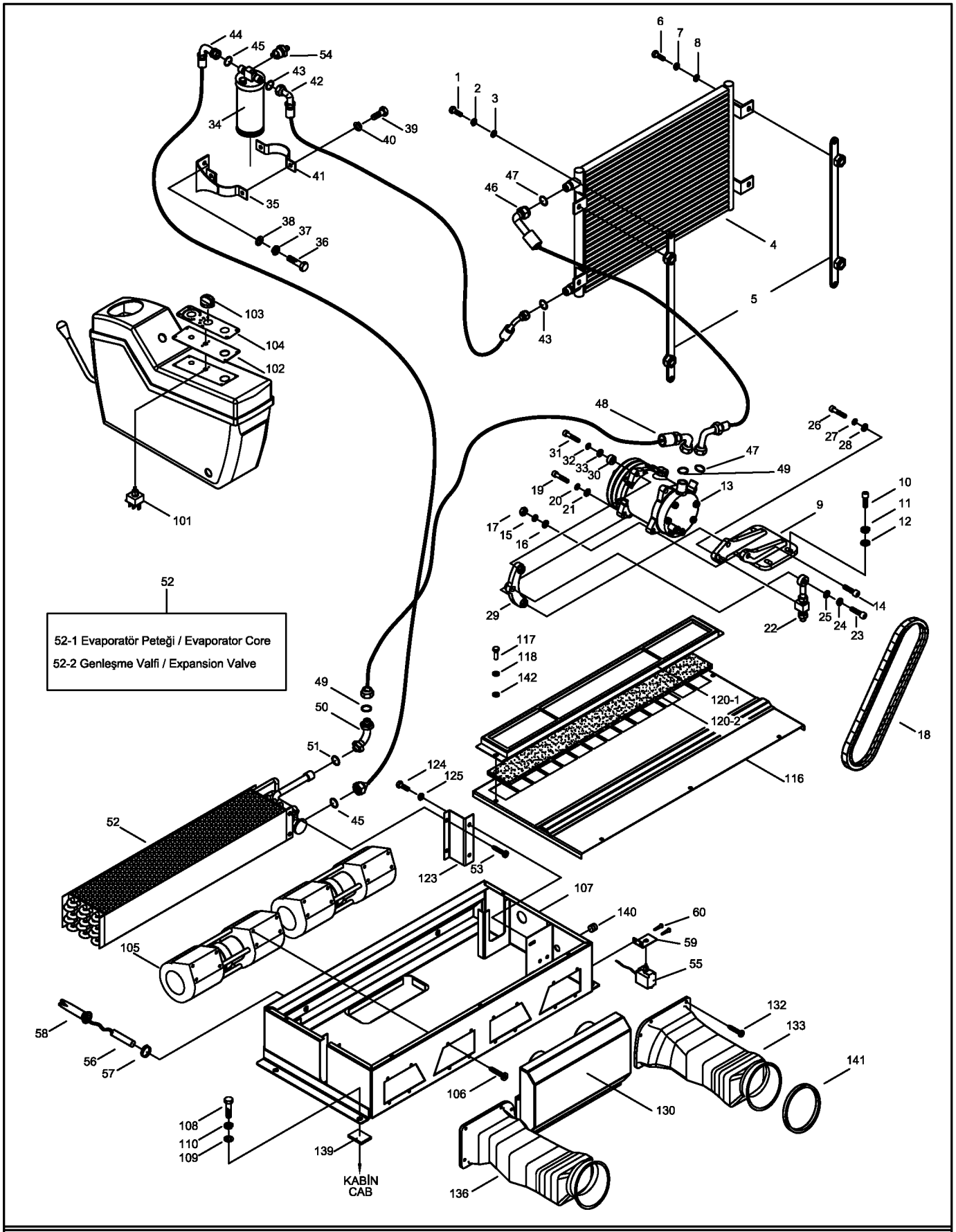

NOT: Bu görüntü 6134001-7134233 seri nolu makineler için geçerlidir.
NOTE: This view is valid for 6134001-7134233 serial number machines.

342701-00-01

KLİMA MONTAJI
AIRCONDITION MOUNTING

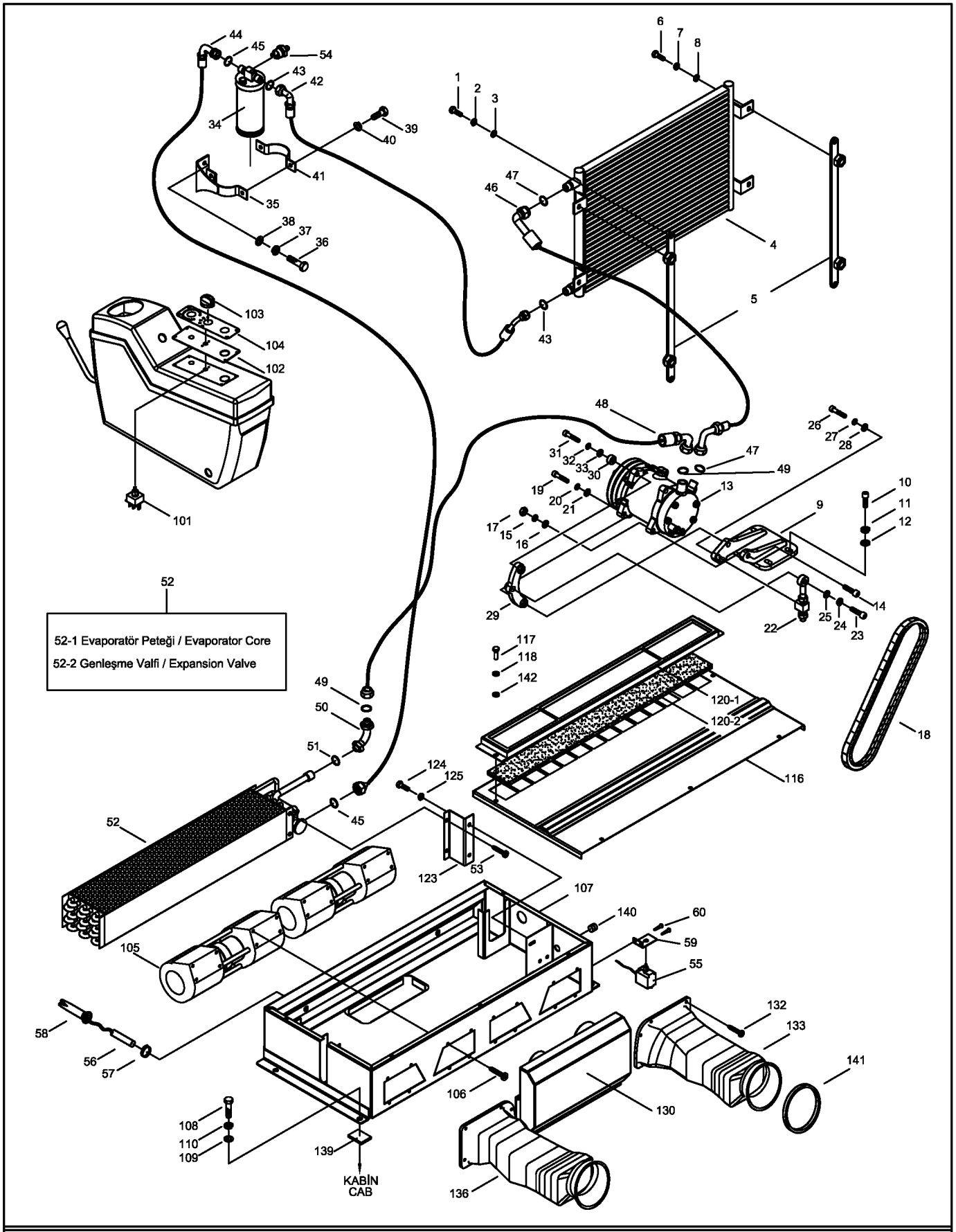

NOT: Bu görüntü 6134001-7134233 seri nolu makineler için geçerlidir.
NOTE: This view is valid for 6134001-7134233 serial number machines.

342701-00-01

KLİMA MONTAJI
AIRCONDITION MOUNTING

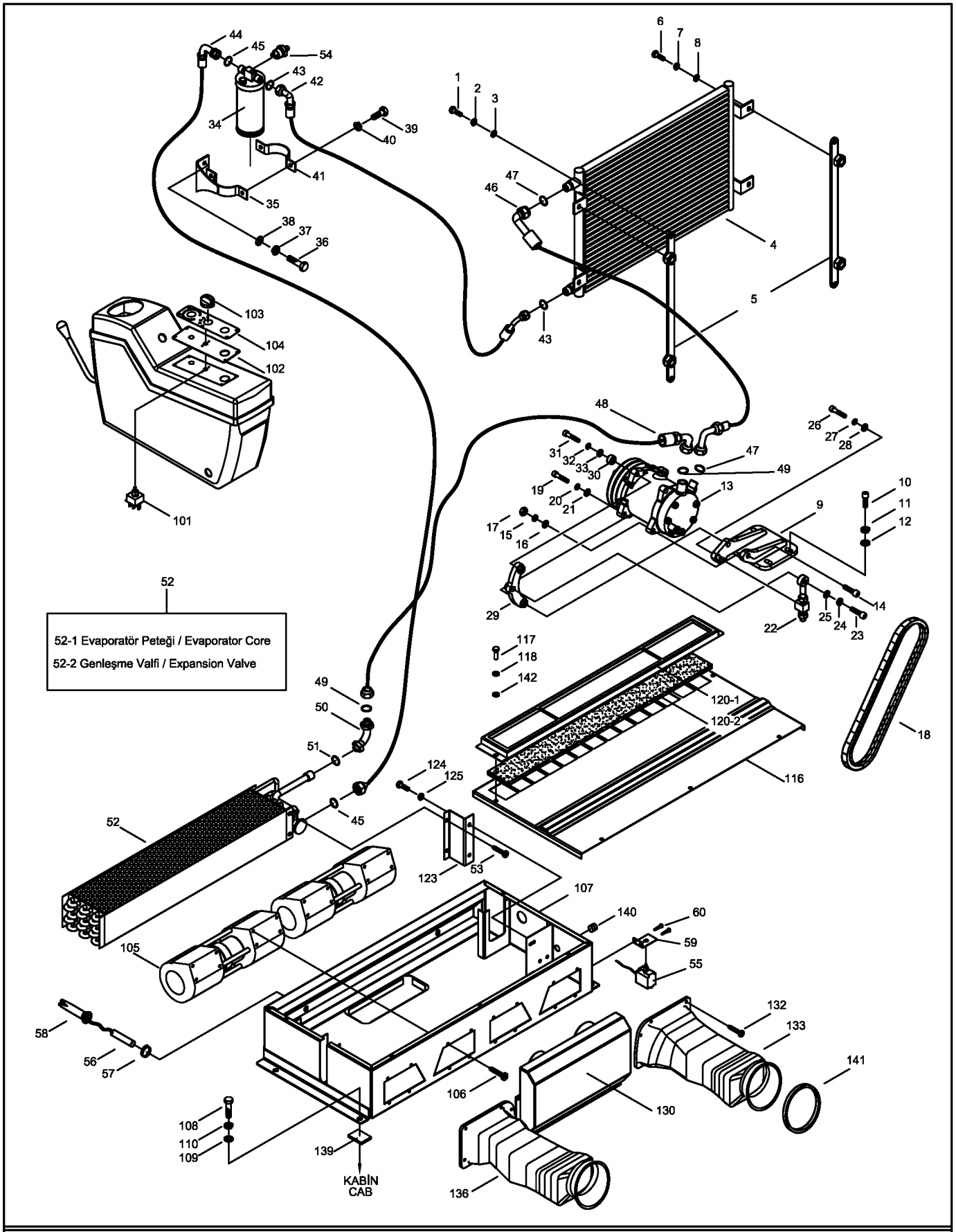

NOT: Bu görüntü 6134001-7134233 seri nolu makineler için geçerlidir.
NOTE: This view is valid for 6134001-7134233 serial number machines.

KLİMA MONTAJI
AIRCONDITION MOUNTING

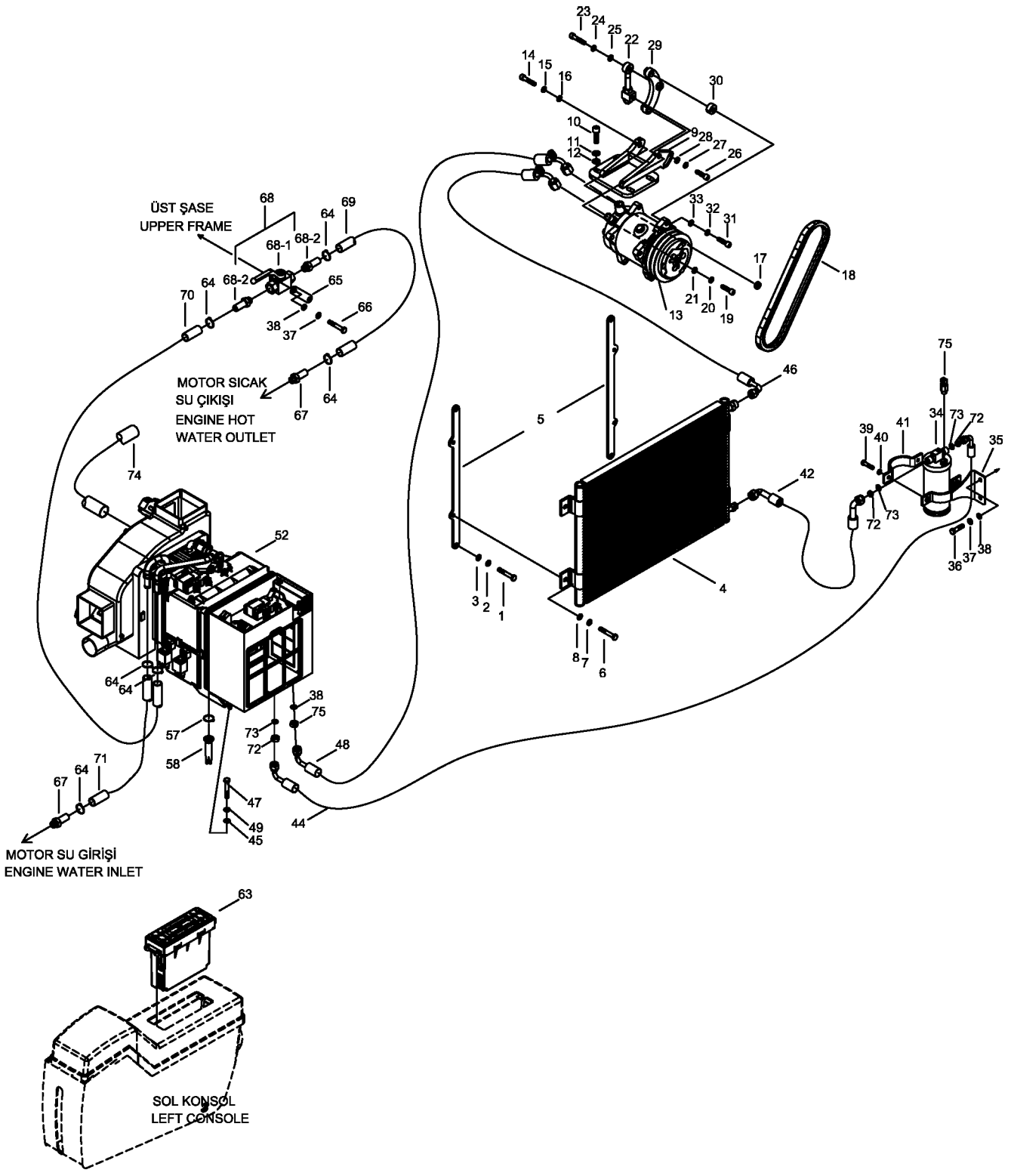

NOT: Bu görüntü 9134001- seri nolu makineden itibaren geçerlidir.
NOTE: This view is valid from 9134001- serial number machine.

KLİMA MONTAJI
AIRCONDITION MOUNTING

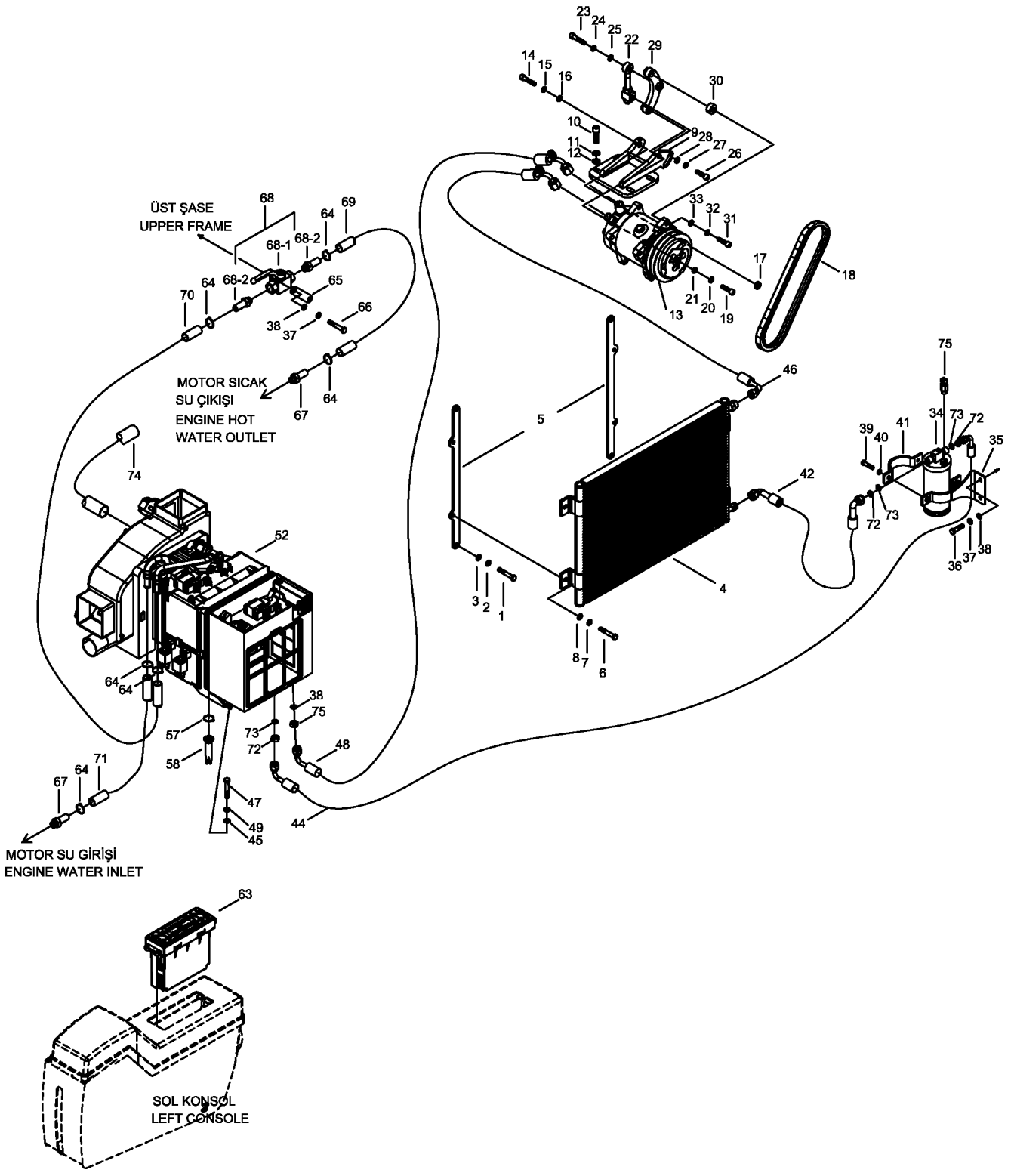

NOT: Bu görüntü 9134001- seri nolu makineden itibaren geçerlidir.
NOTE: This view is valid from 9134001- serial number machine.

342702-00

ISITICI MONTAJI
HEATER MOUNTING

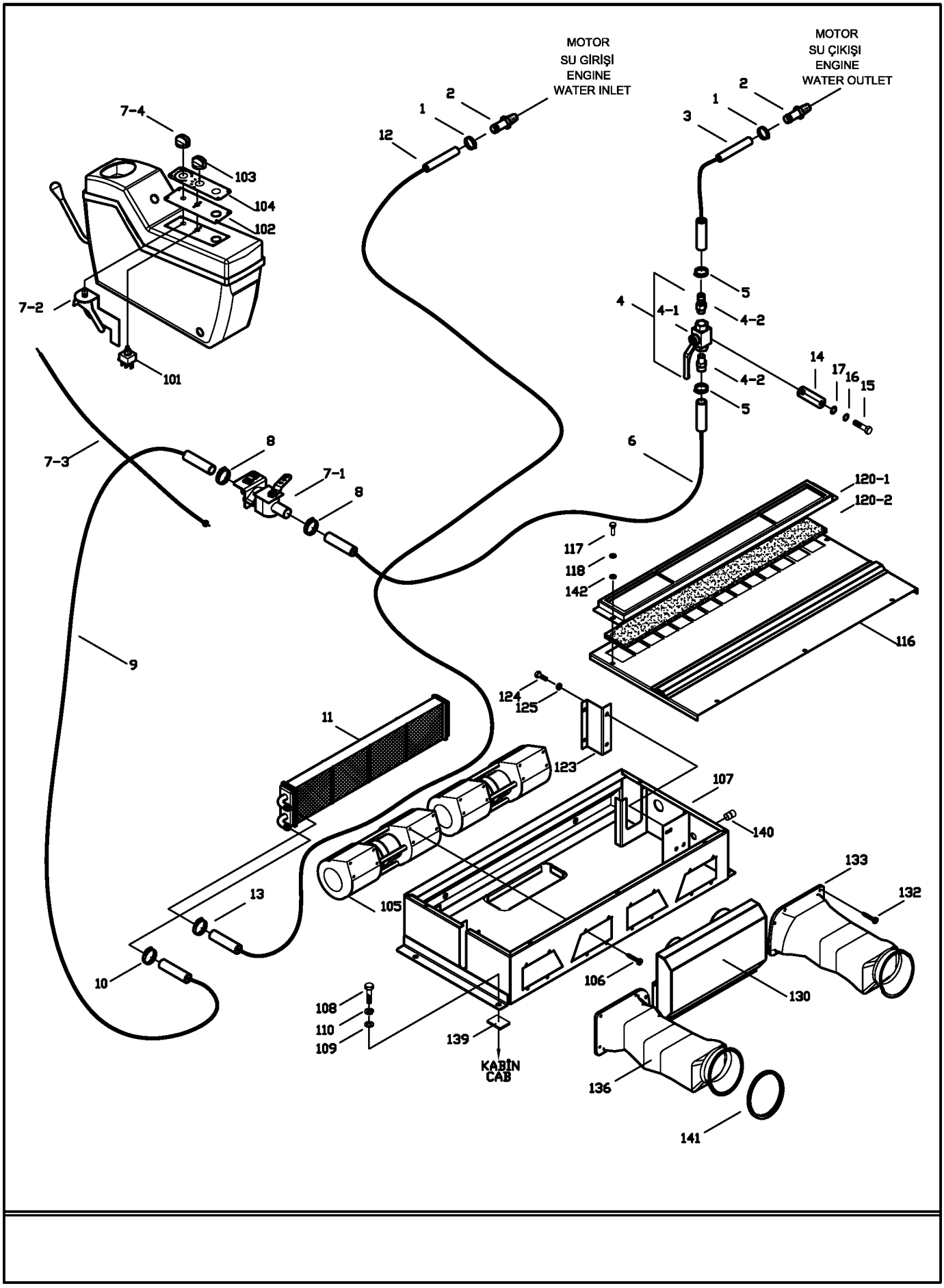

342702-00

ISITICI MONTAJI
HEATER MOUNTING

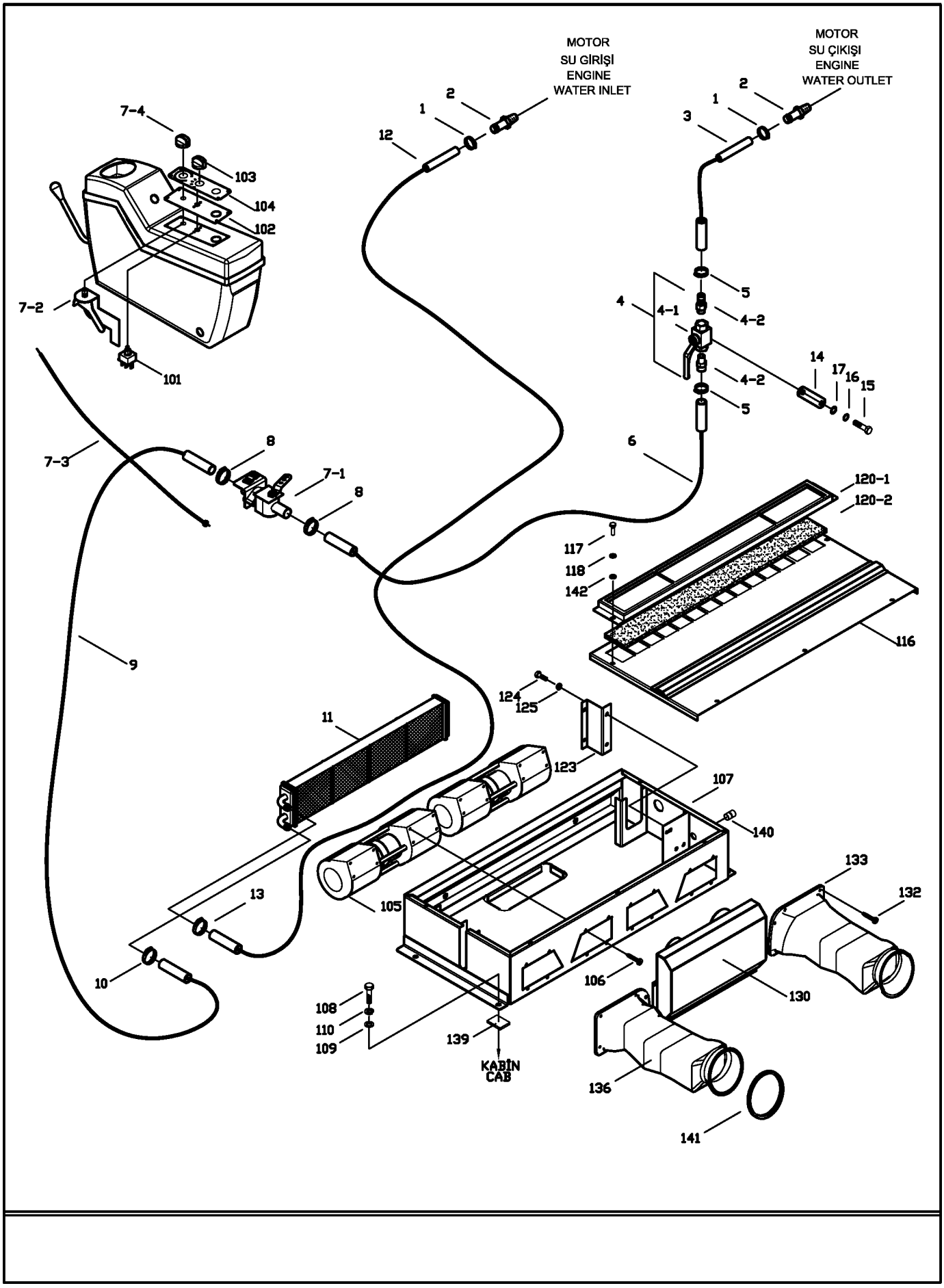

KLİMA ÜNİTESİ
AIRCONDITION UNIT

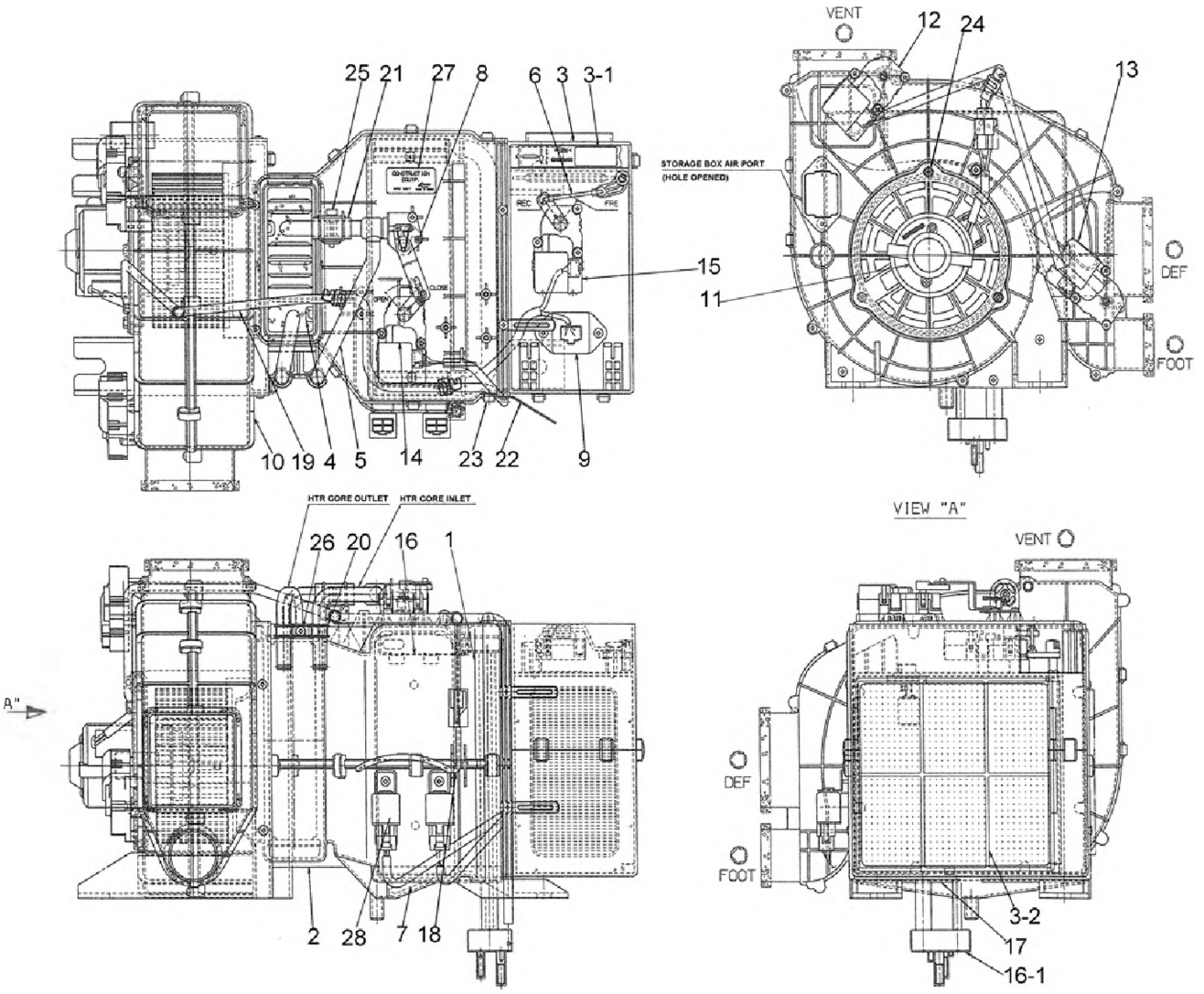

NOT: Bu görüntü 9134001- seri nolu makineden itibaren geçerlidir.
NOTE: This view is valid from 9134001- serial number machine.

ANA HİDROLİK MONTAJI (SOL)
MAIN PIPING MOUNTING (L/H)

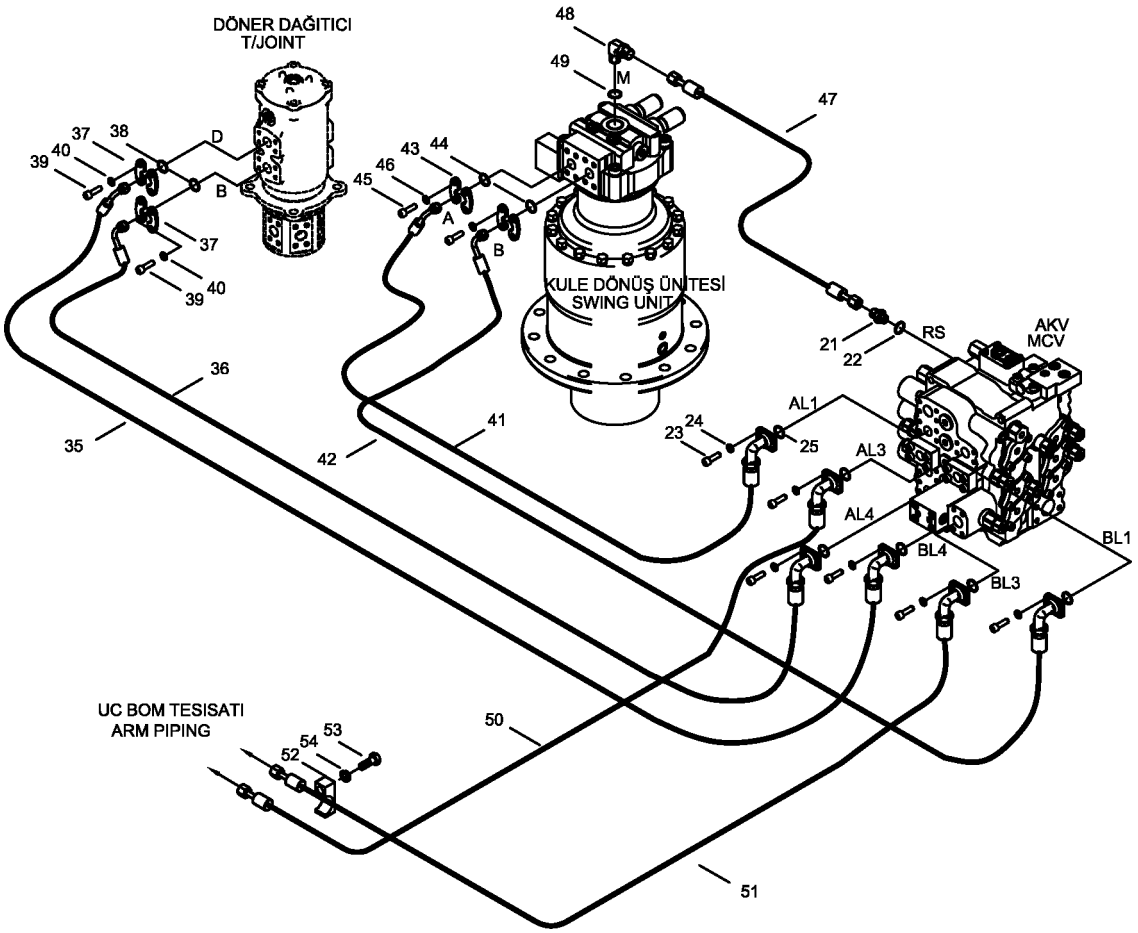

ANA HİDROLİK MONTAJI (SAĞ-1)
MAIN PIPING MOUNTING (R/H-1)

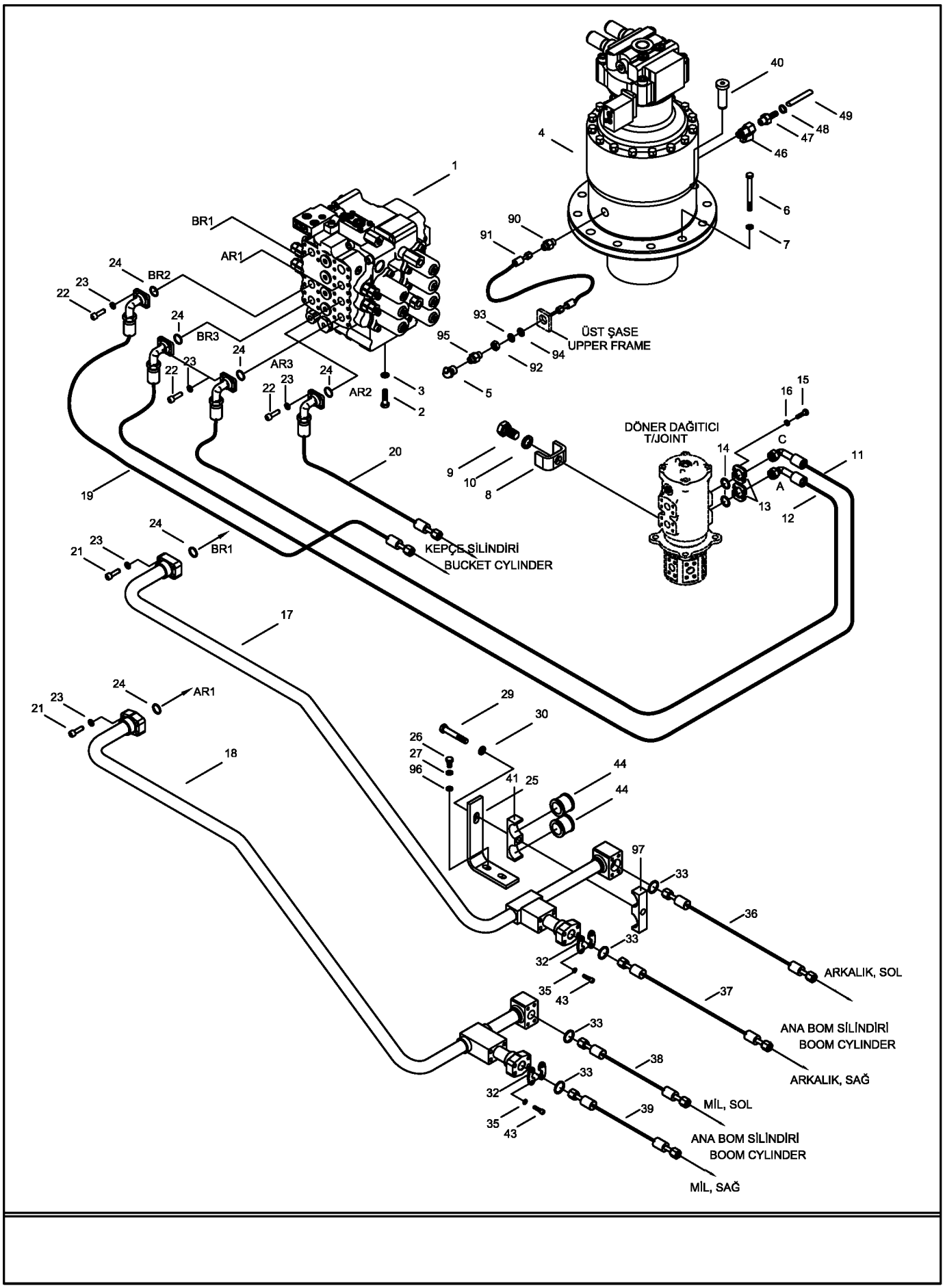

ANA HİDROLİK MONTAJI (SAĞ-1)
MAIN PIPING MOUNTING (R/H-1)

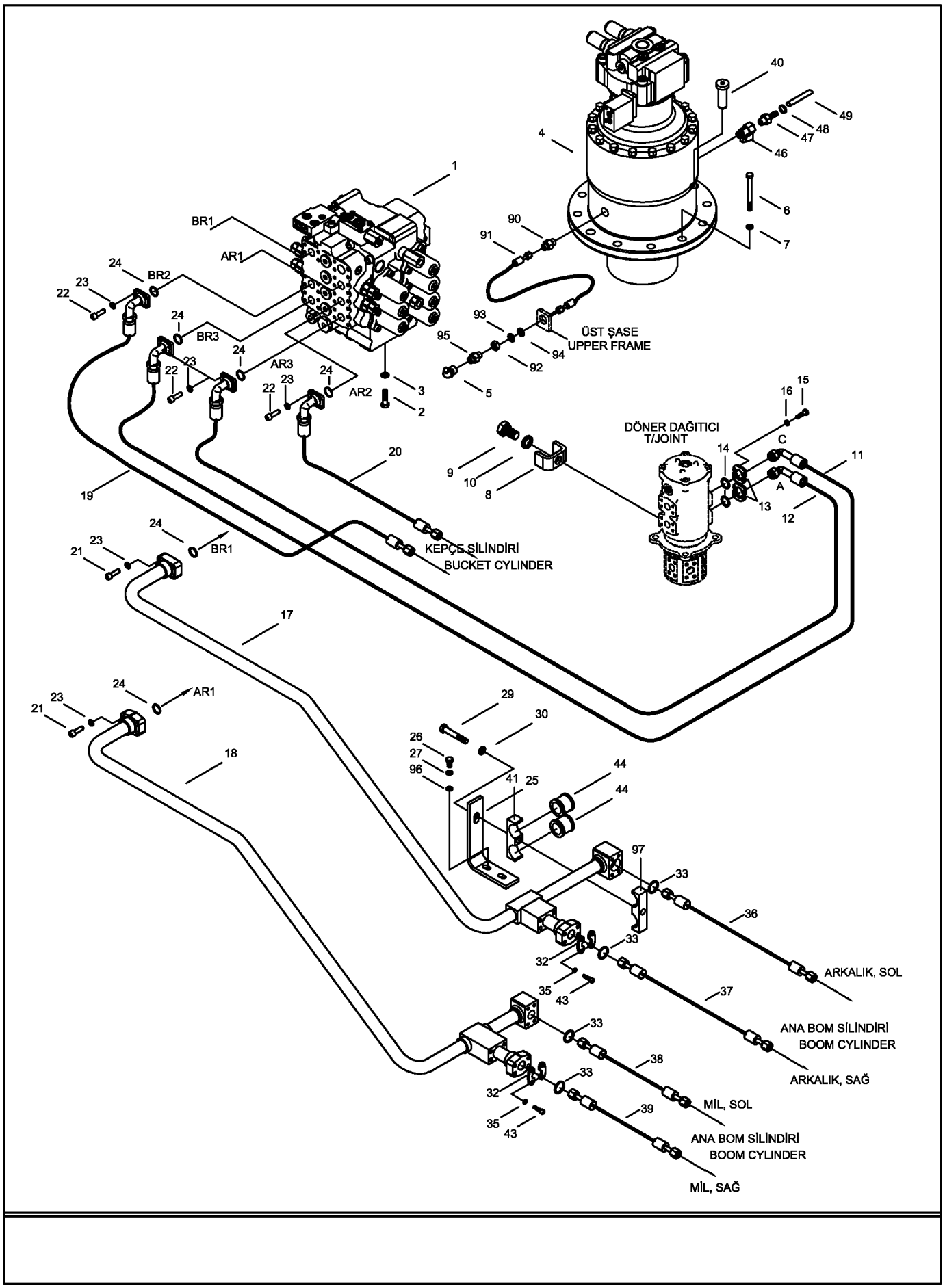

343003-00-01

ANA HİDROLİK MONTAJI (SAĞ-2)
MAIN PIPING MOUNTING (R/H-2)

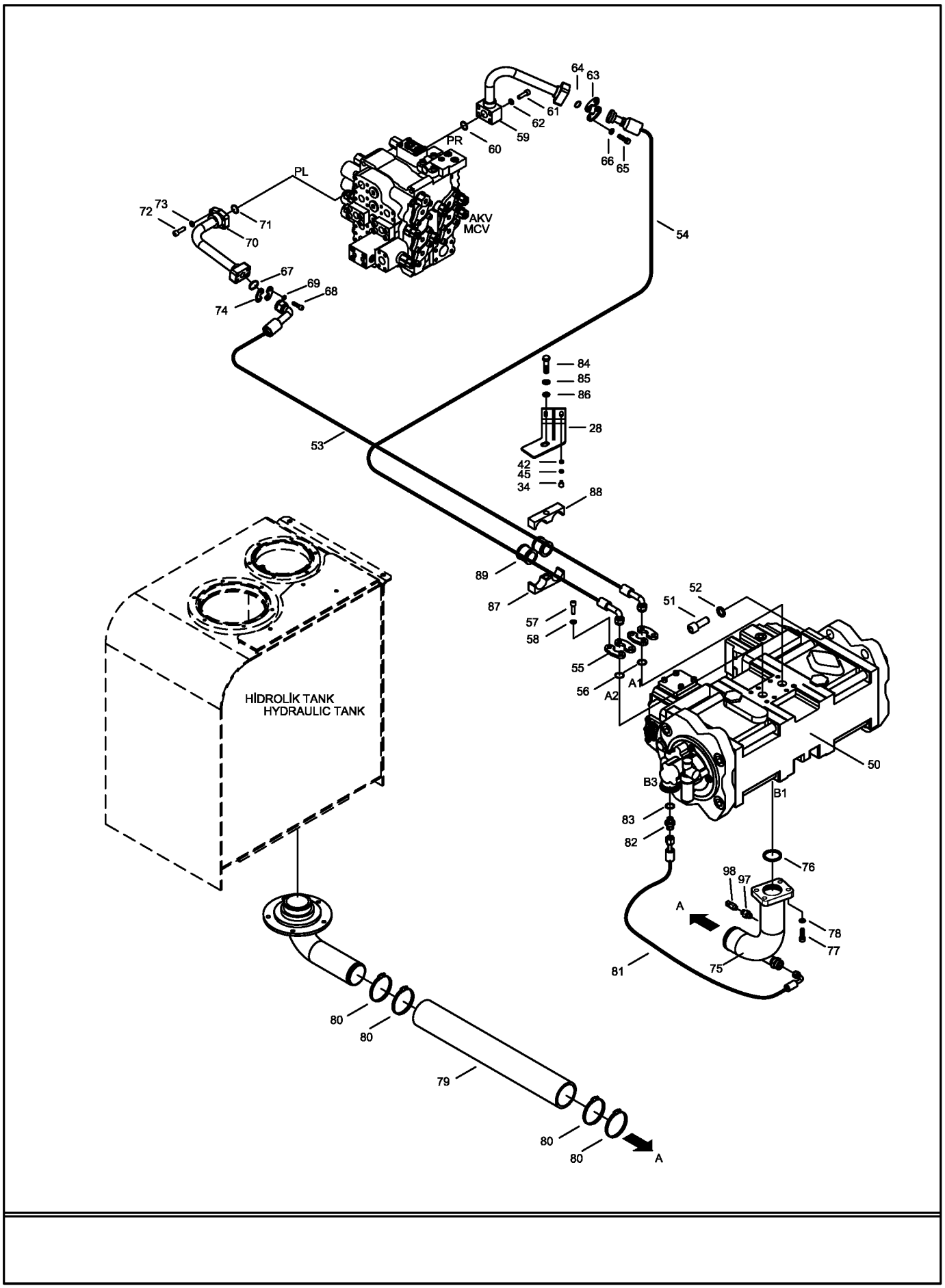

343003-00-01

ANA HİDROLİK MONTAJI (SAĞ-2)
MAIN PIPING MOUNTING (R/H-2)

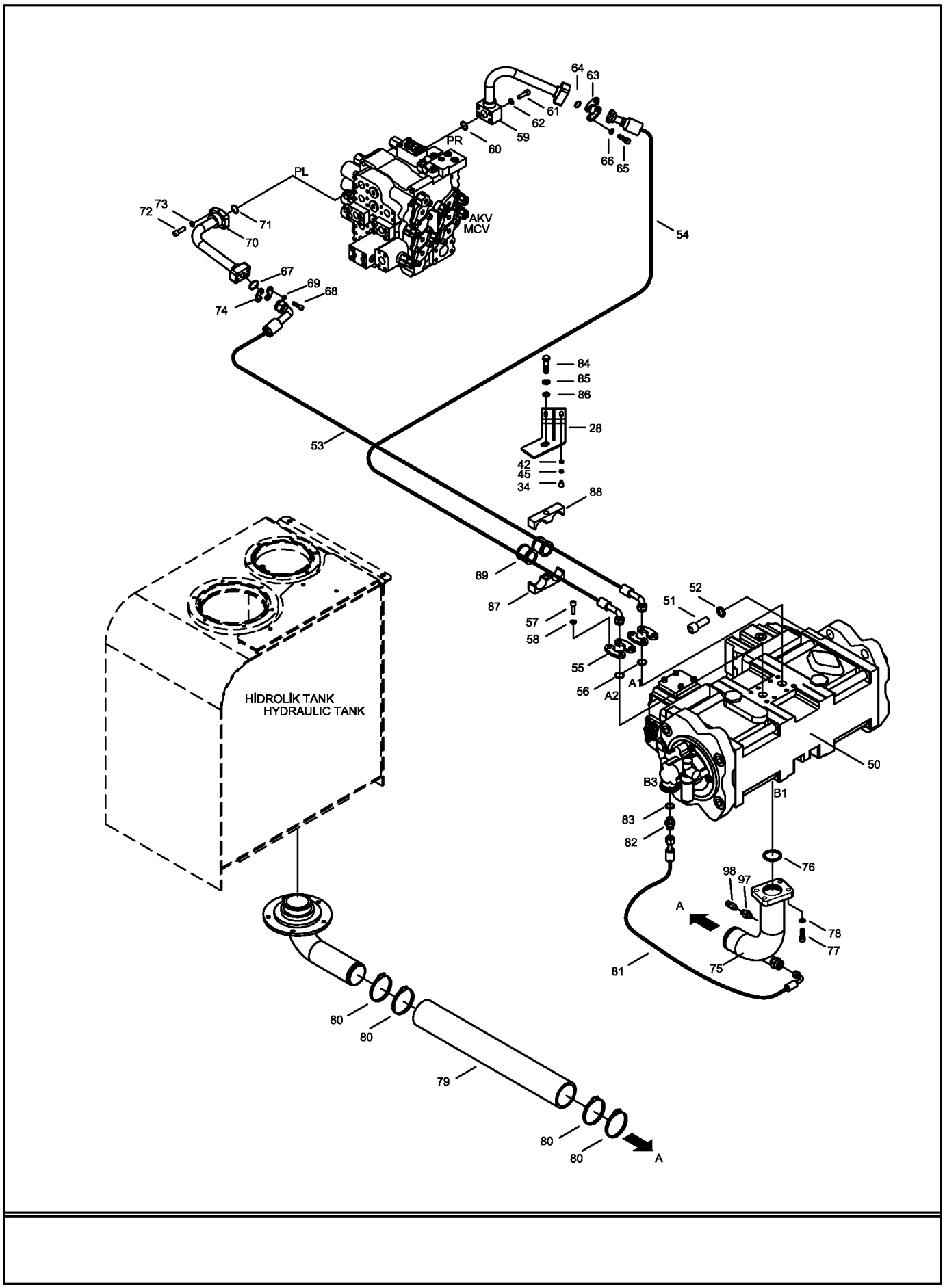

343004-00-02

HİDROLİK POMPA
HYDRAULIC PUMP

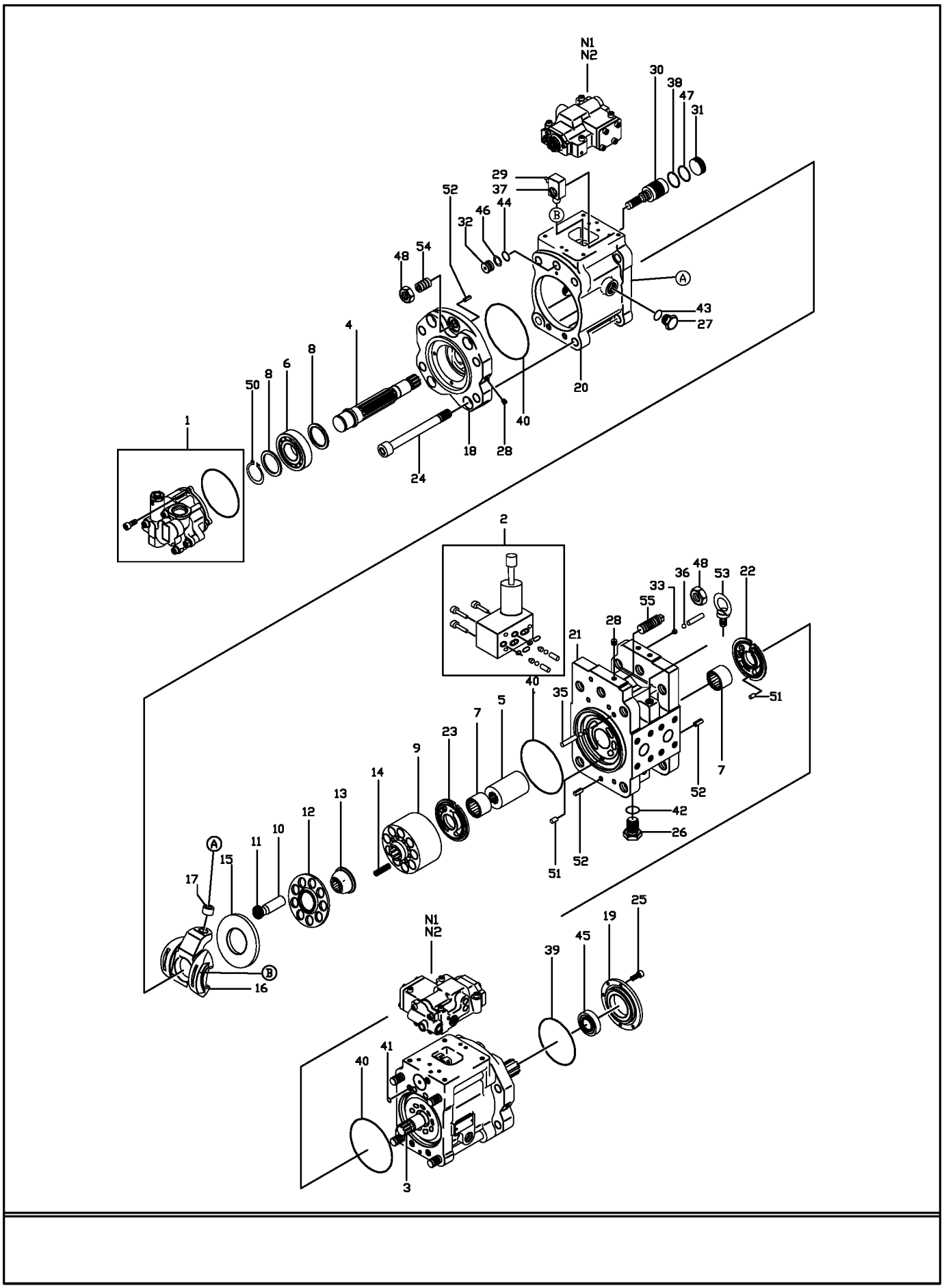

343004-00-02

HİDROLİK POMPA
HYDRAULIC PUMP

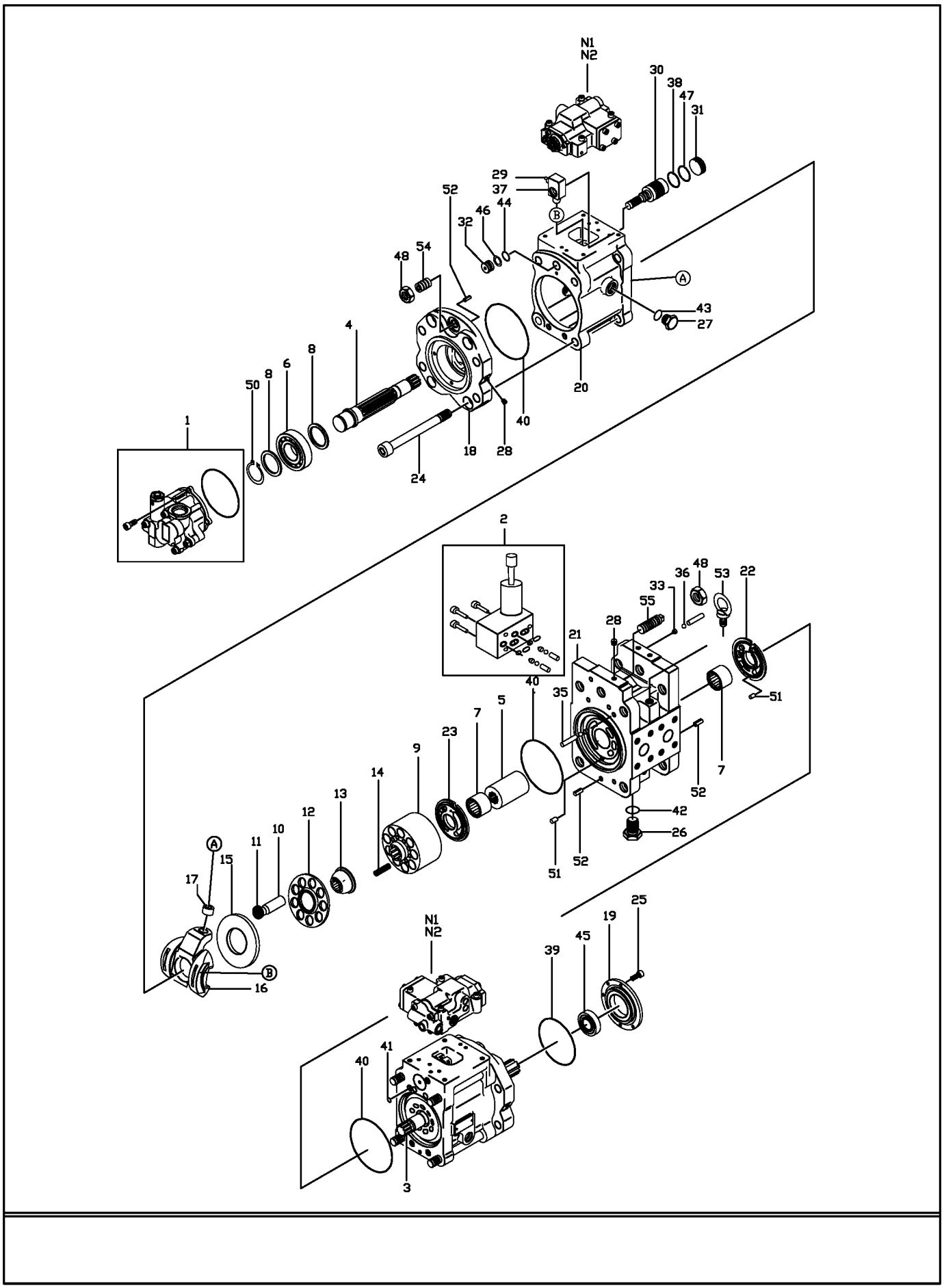

DİŞLİ POMPASI
GEAR PUMP

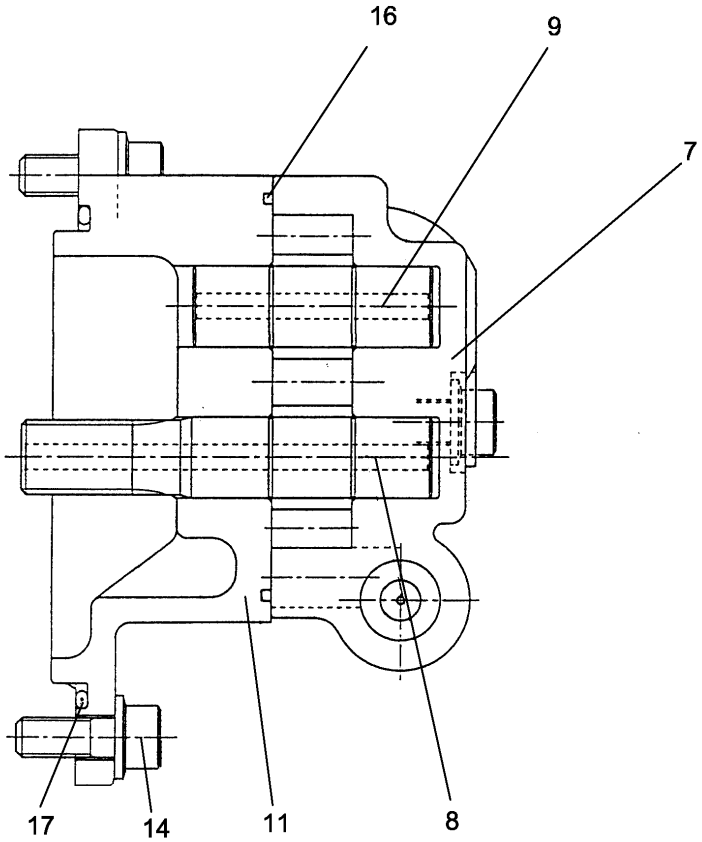

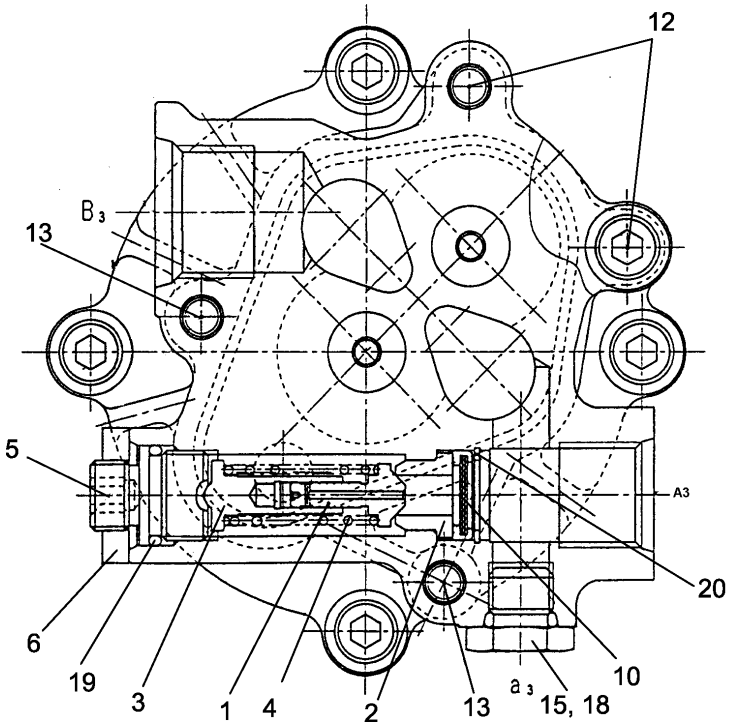

343006-00

ORANSAL BASINÇ KONTROL VALFİ
PROPORTIONAL REDUCING VALVE

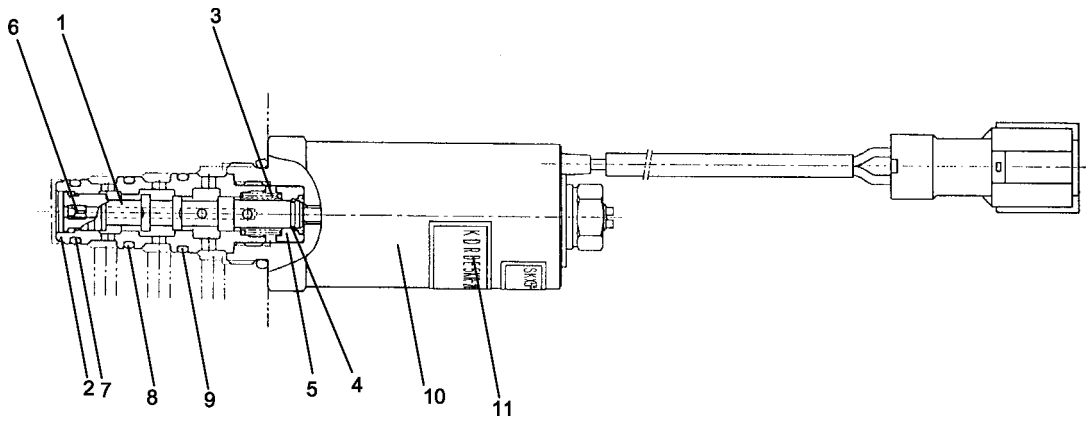

343007-00

POMPA REGÜLATÖRÜ
PUMP REGULATOR

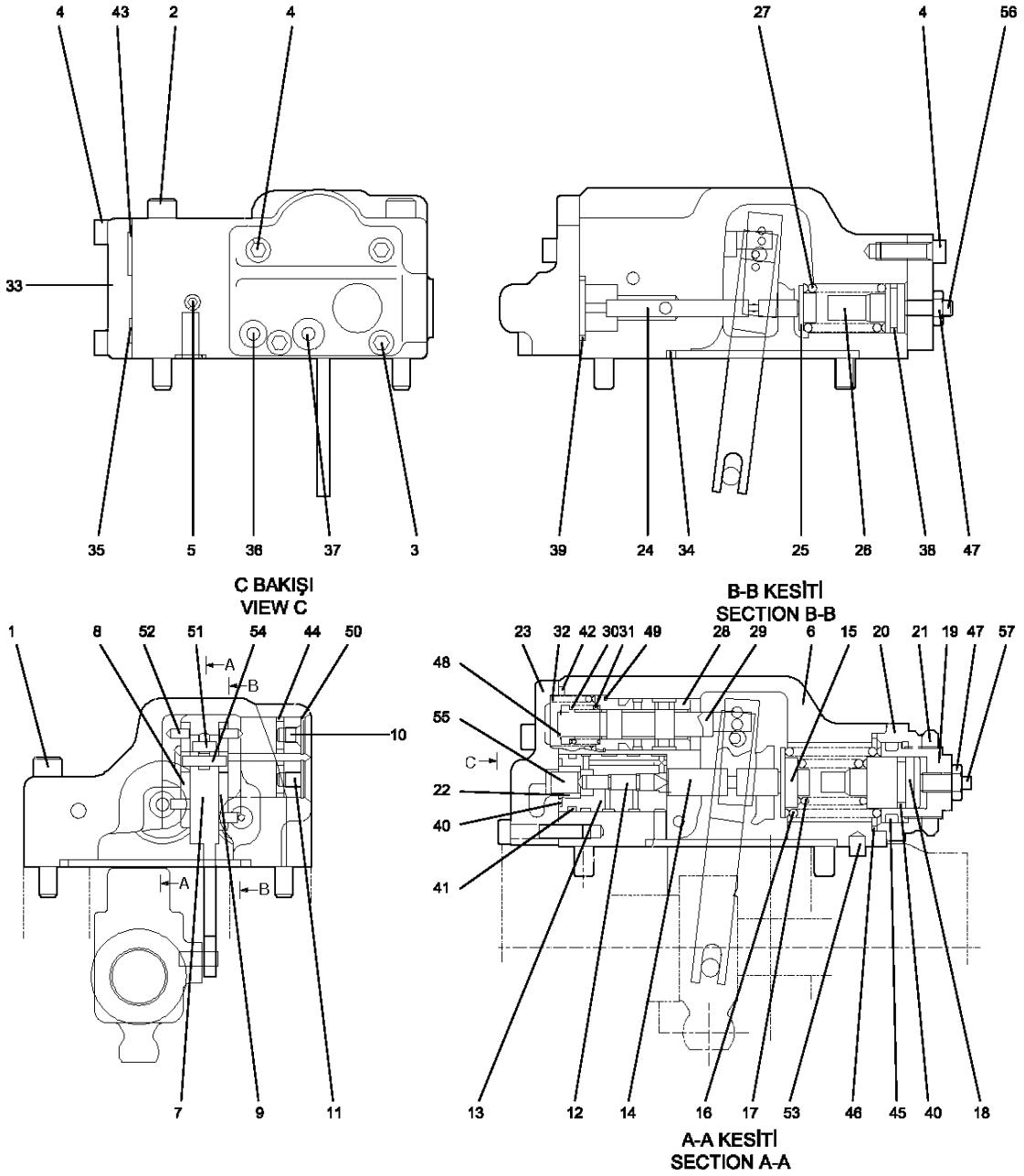

343007-00

POMPA REGÜLATÖRÜ
PUMP REGULATOR

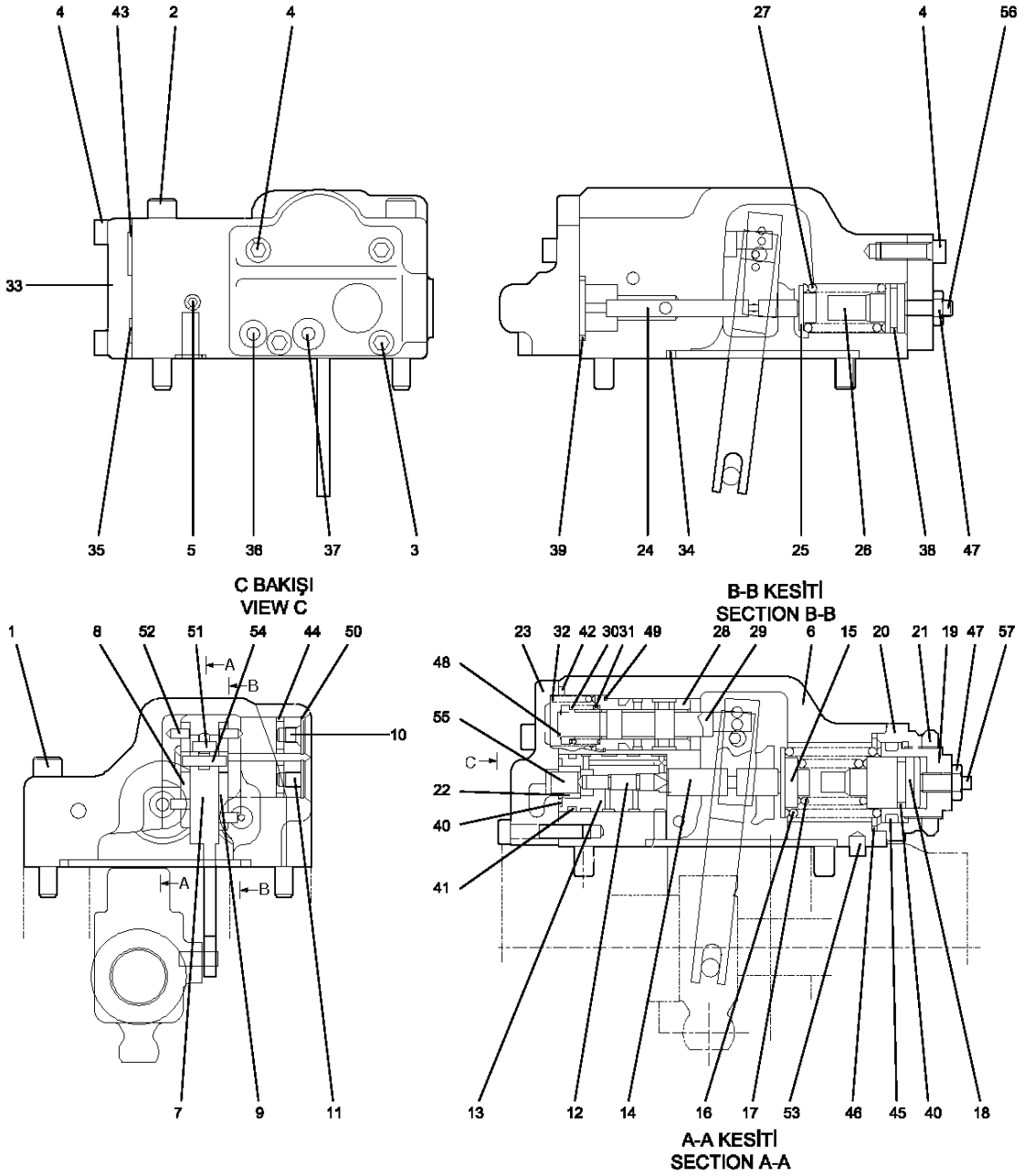

343008-00

AKV (1)
MCV (1)

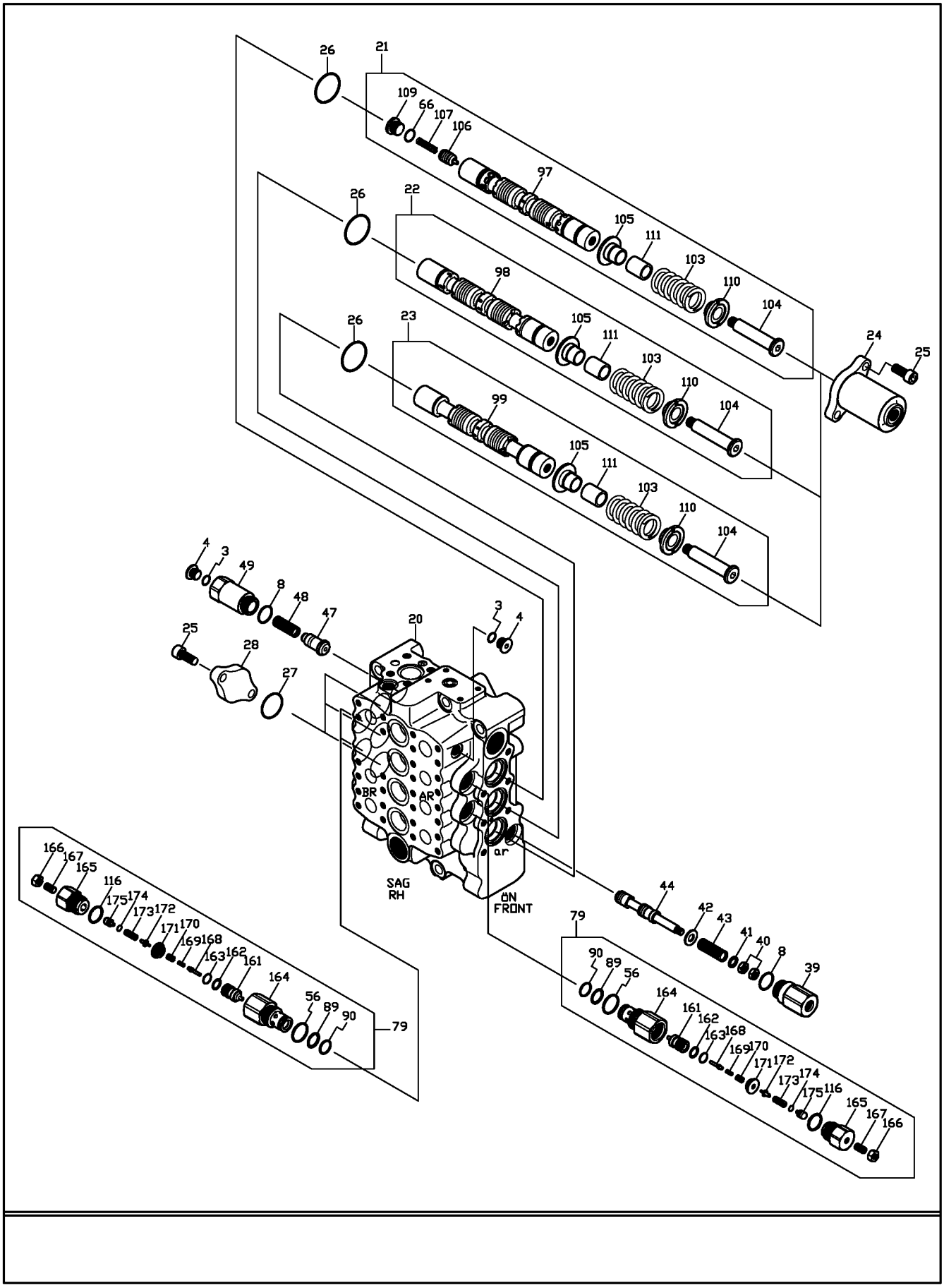

343008-00

AKV (1)
MCV (1)

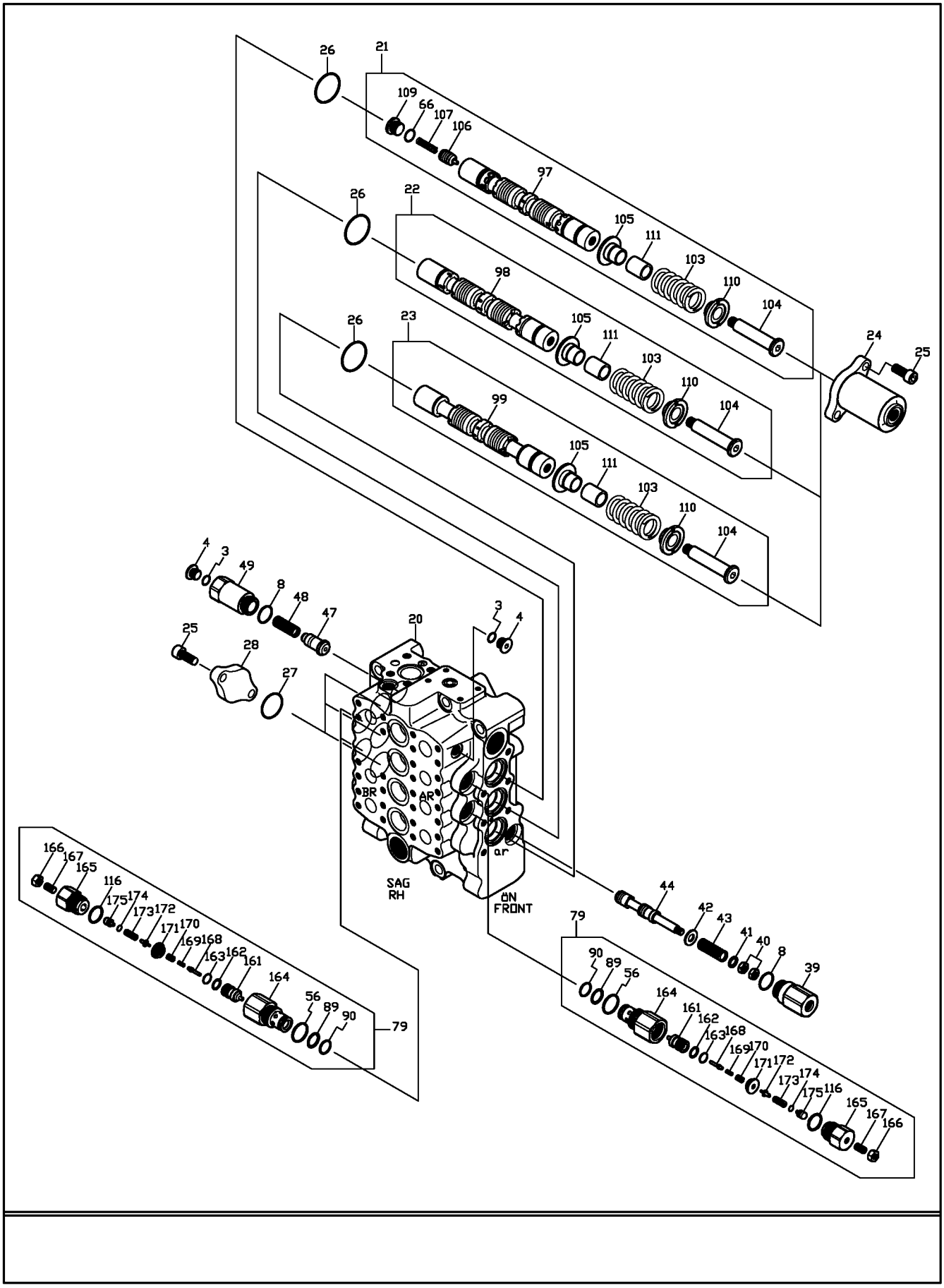

343009-00

AKV (2)
MCV (2)

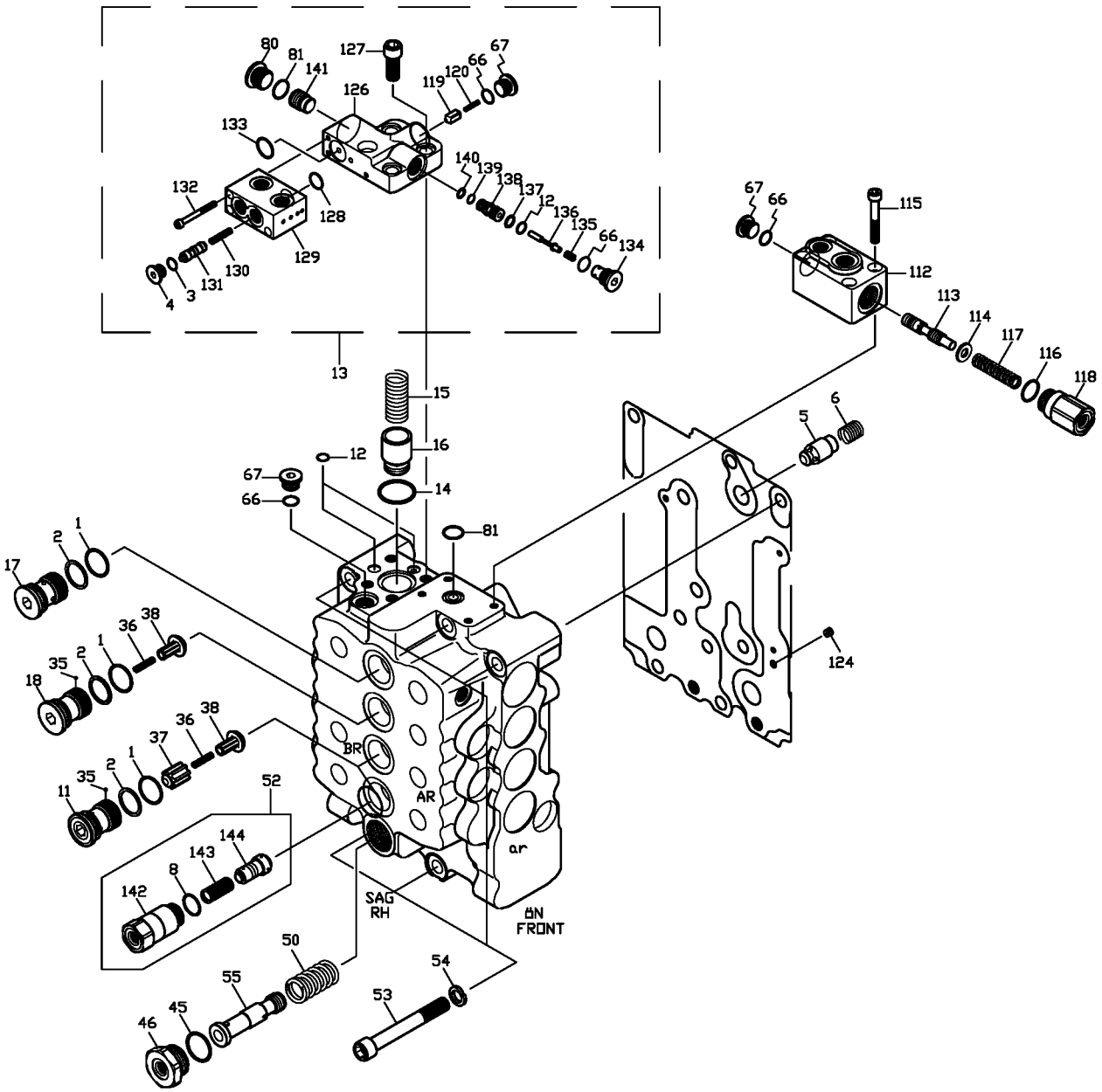

343009-00

AKV (2)
MCV (2)

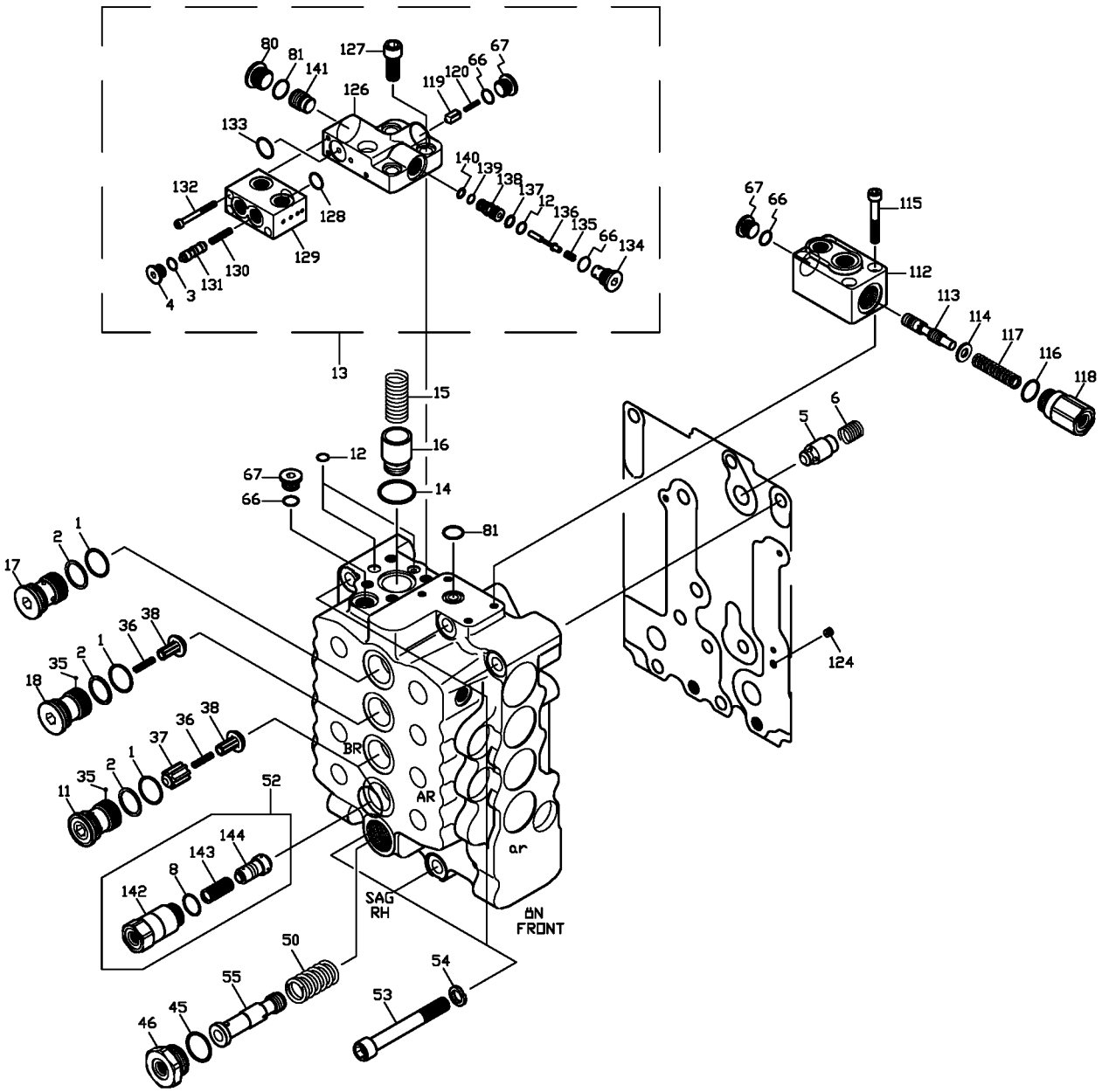

343010-00

AKV (3)
MCV (3)

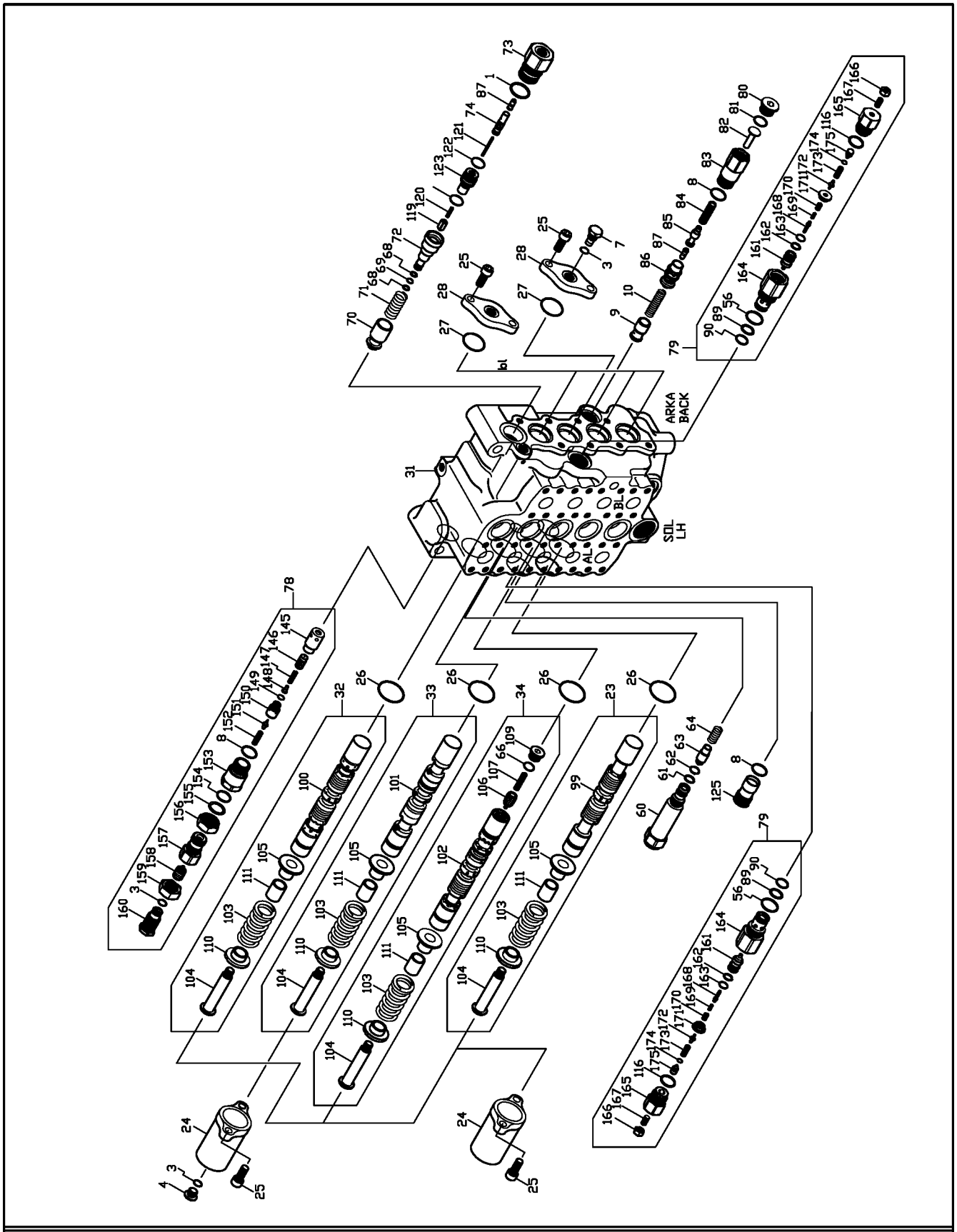

343010-00

AKV (3)
MCV (3)

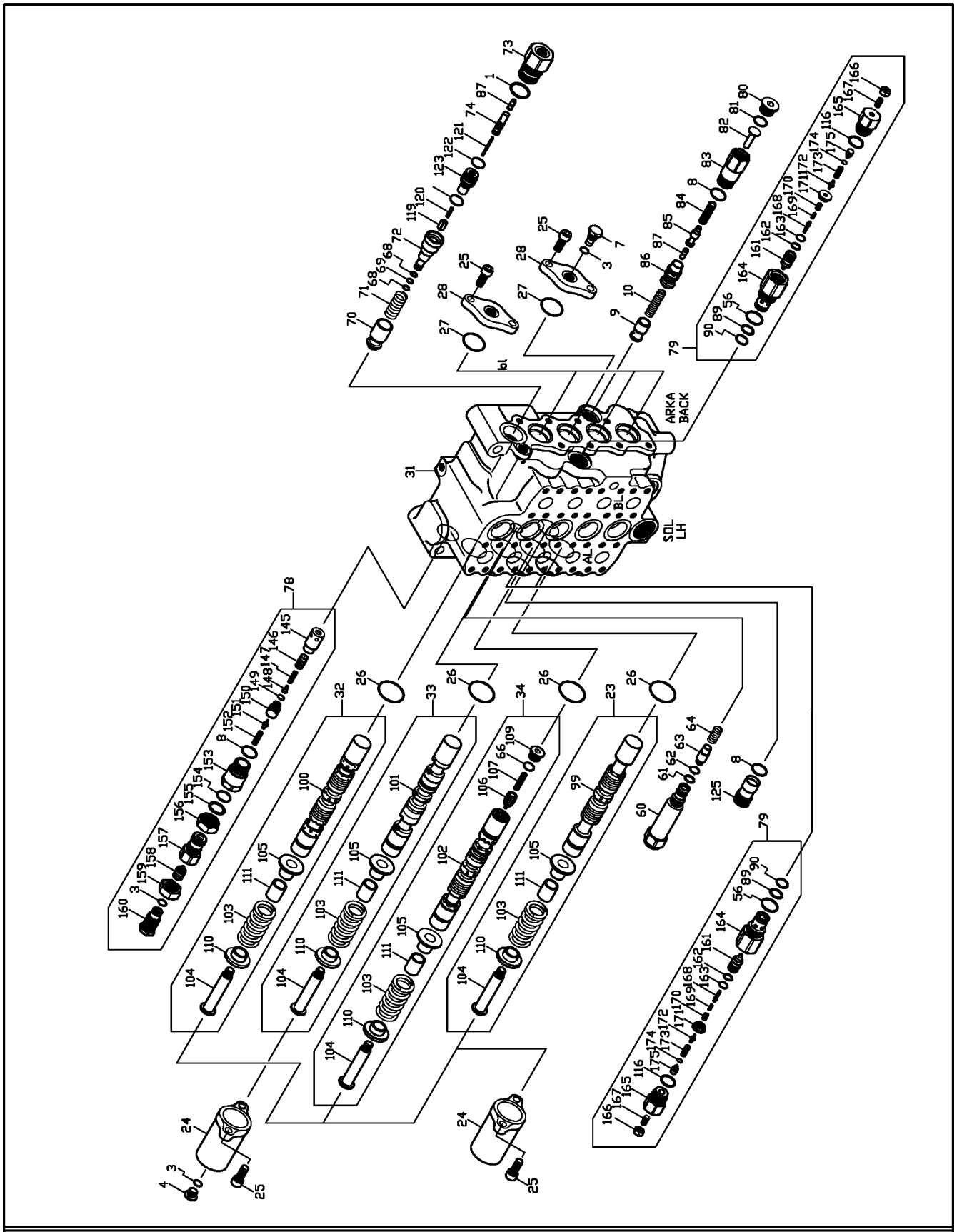

343010-00

AKV (3)
MCV (3)

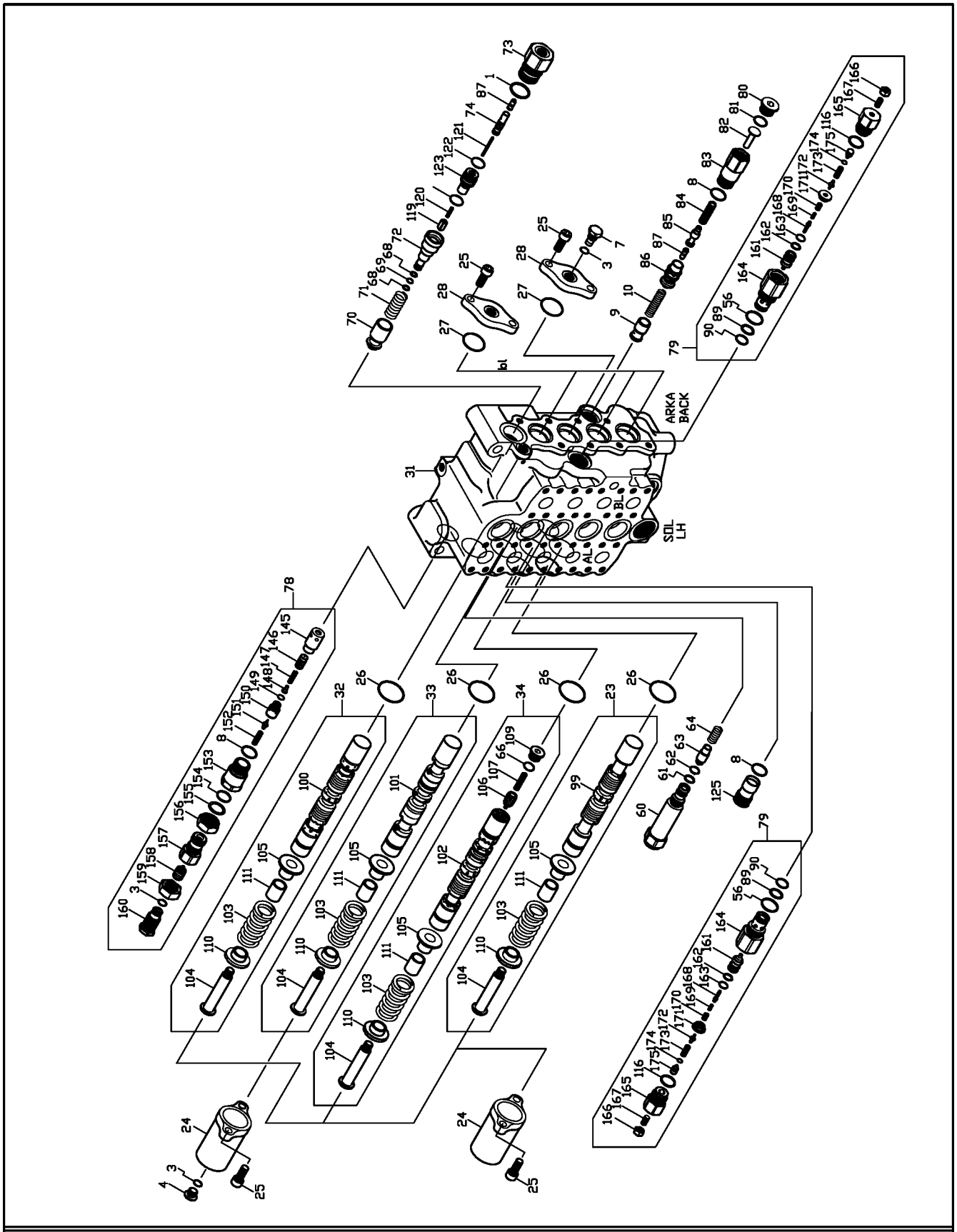

343011-00

AKV (4)
MCV (4)

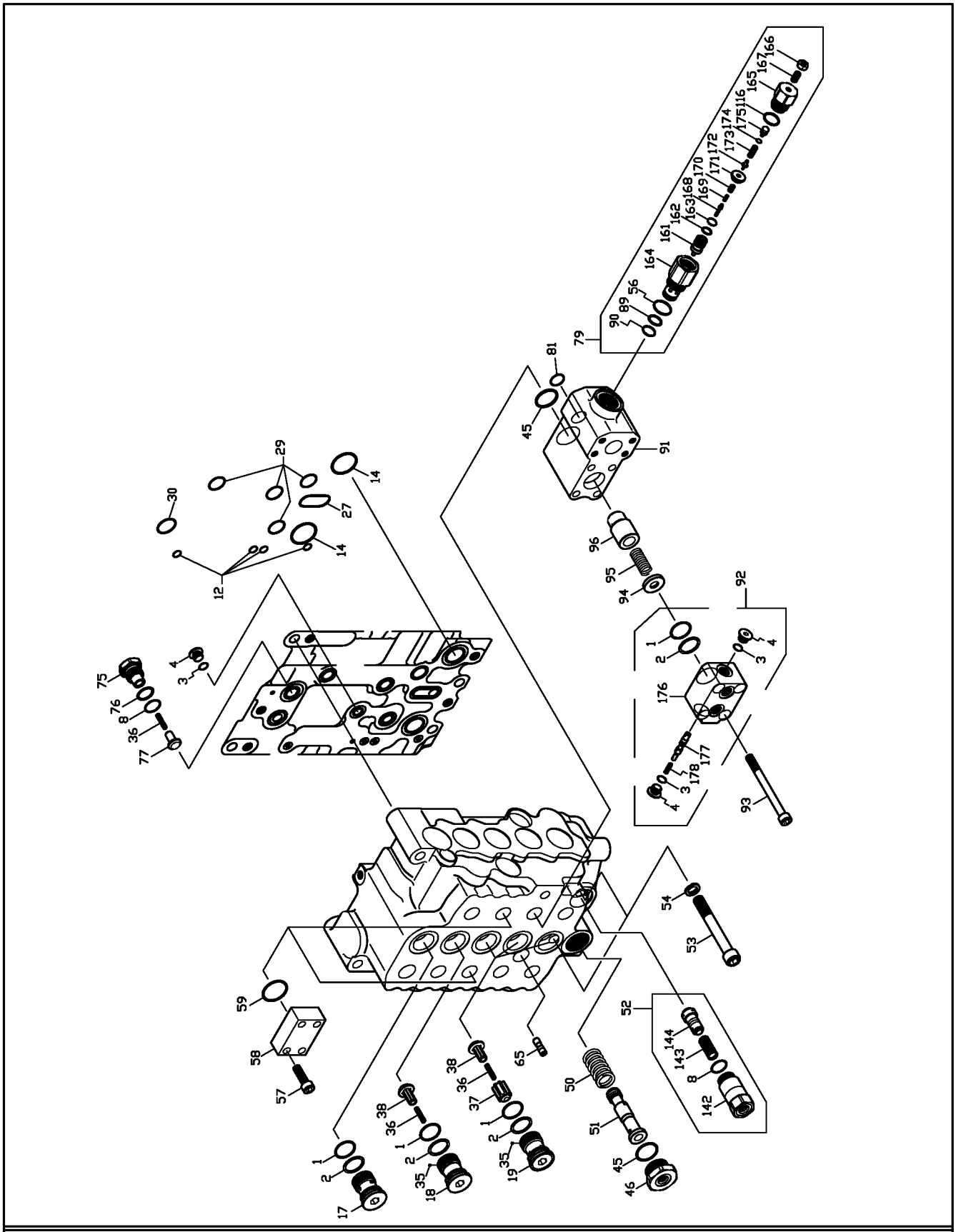

343011-00

AKV (4)
MCV (4)

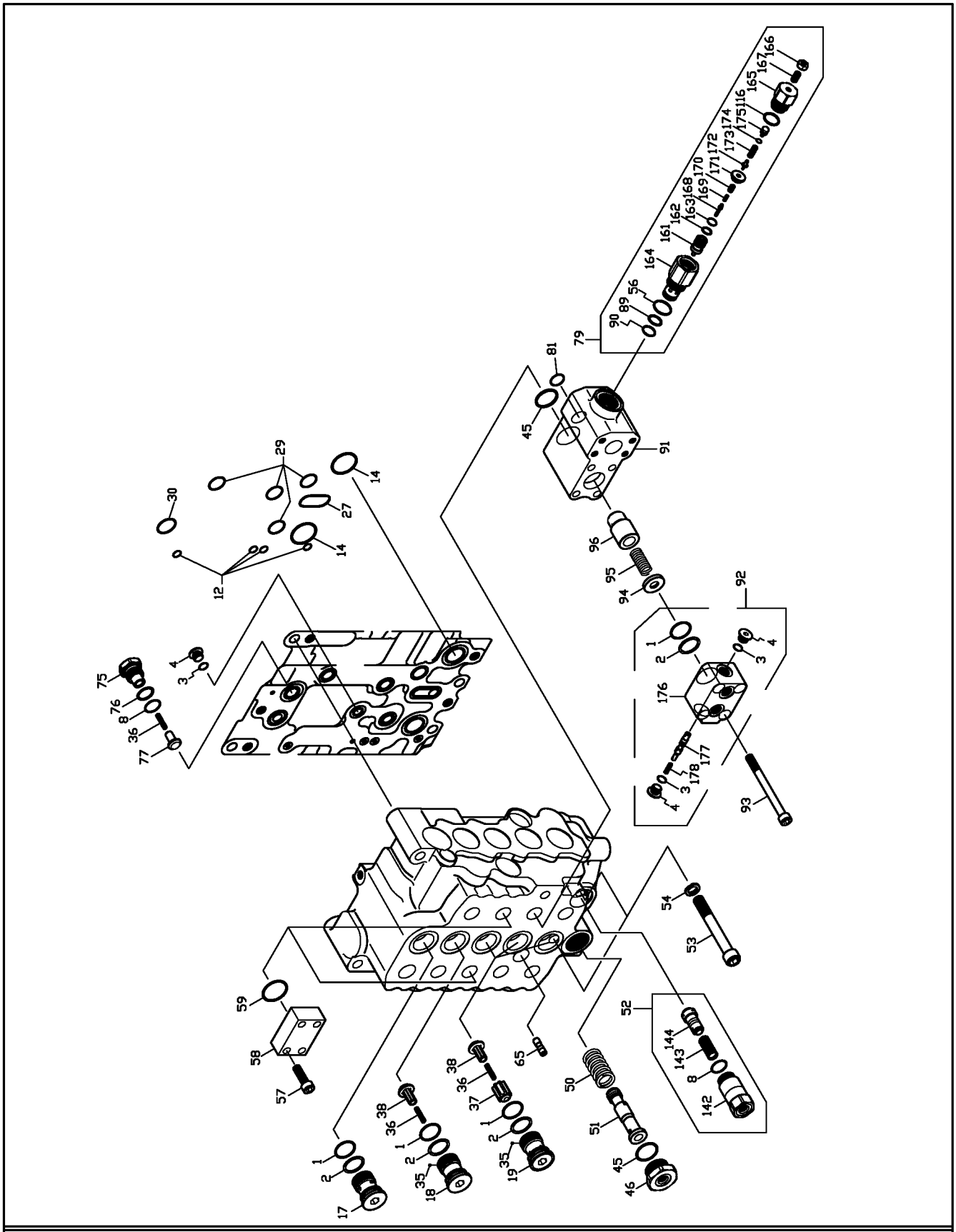

343012-00

DÖNÜŞ MOTORU - DÖNDÜRME ÜNİTESİ
HYDRAULIC OIL MOTOR - SWING UNIT

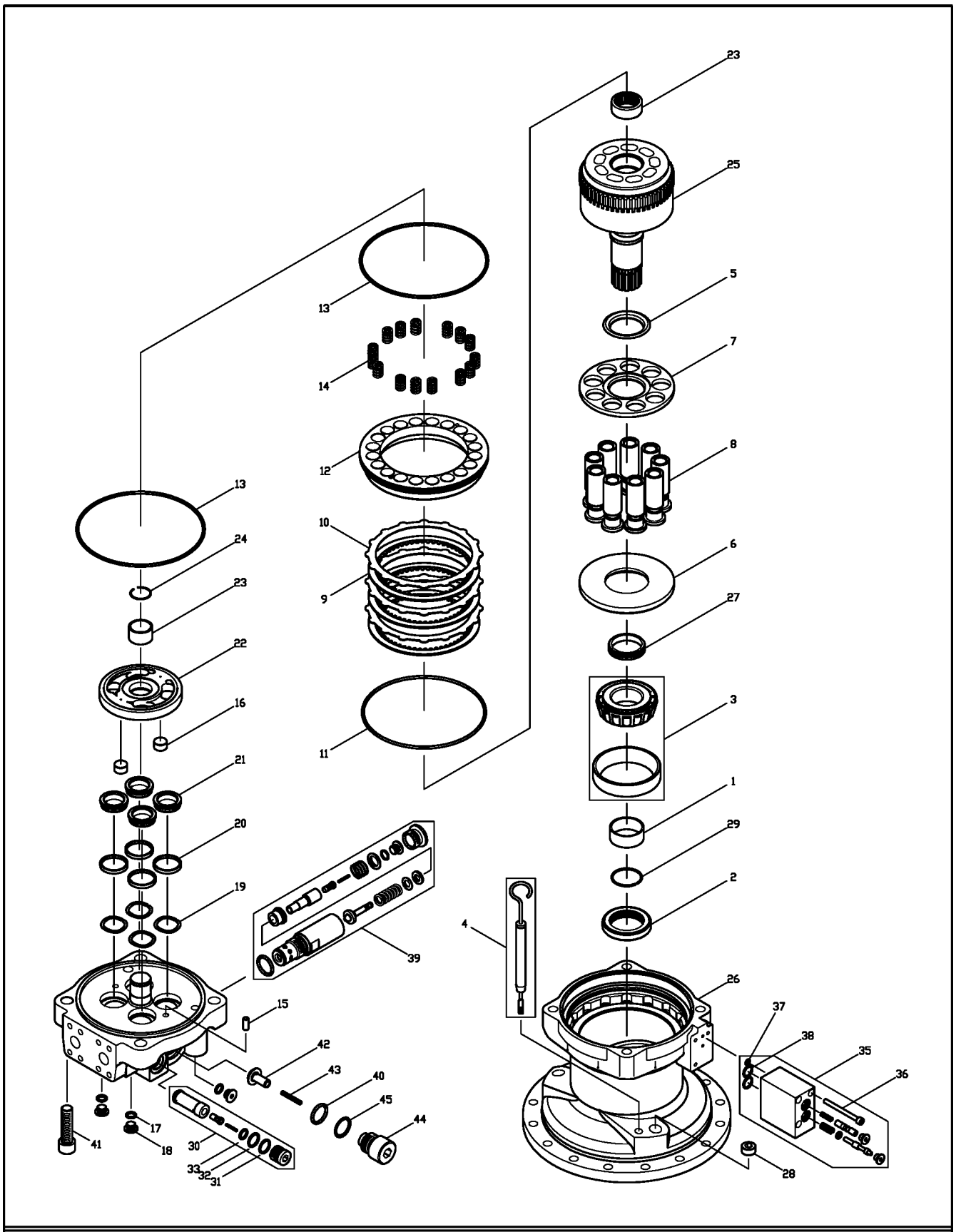

HMK 220 LC-2
6134001-

343012-00

DÖNÜŞ MOTORU - DÖNDÜRME ÜNİTESİ
HYDRAULIC OIL MOTOR - SWING UNIT

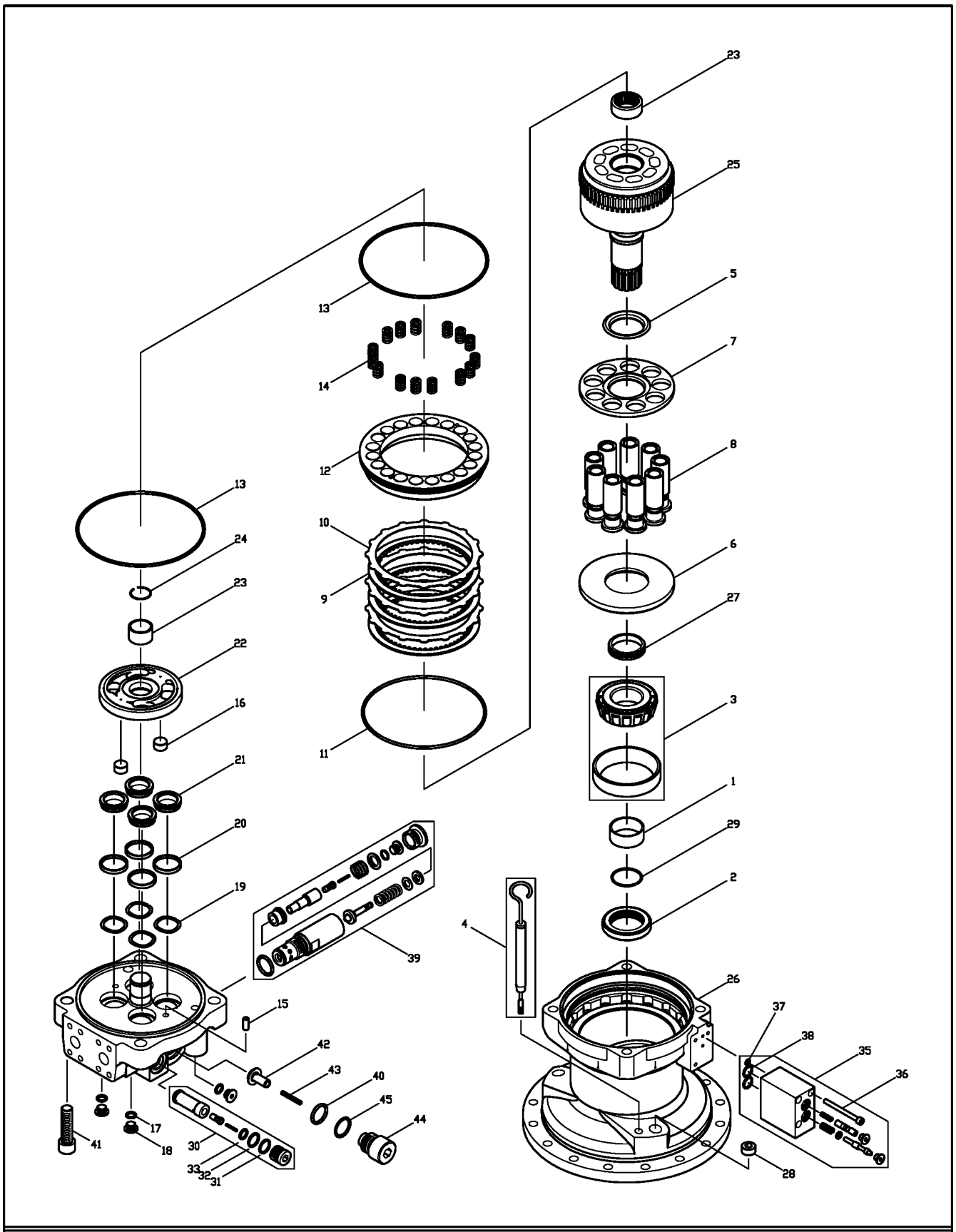

HMK 220 LC-2
6134001-

343013-00

REDÜKSİYON DİŞLİSİ - DÖNDÜRME ÜNİTESİ
REDUCTION GEAR - SWING UNIT

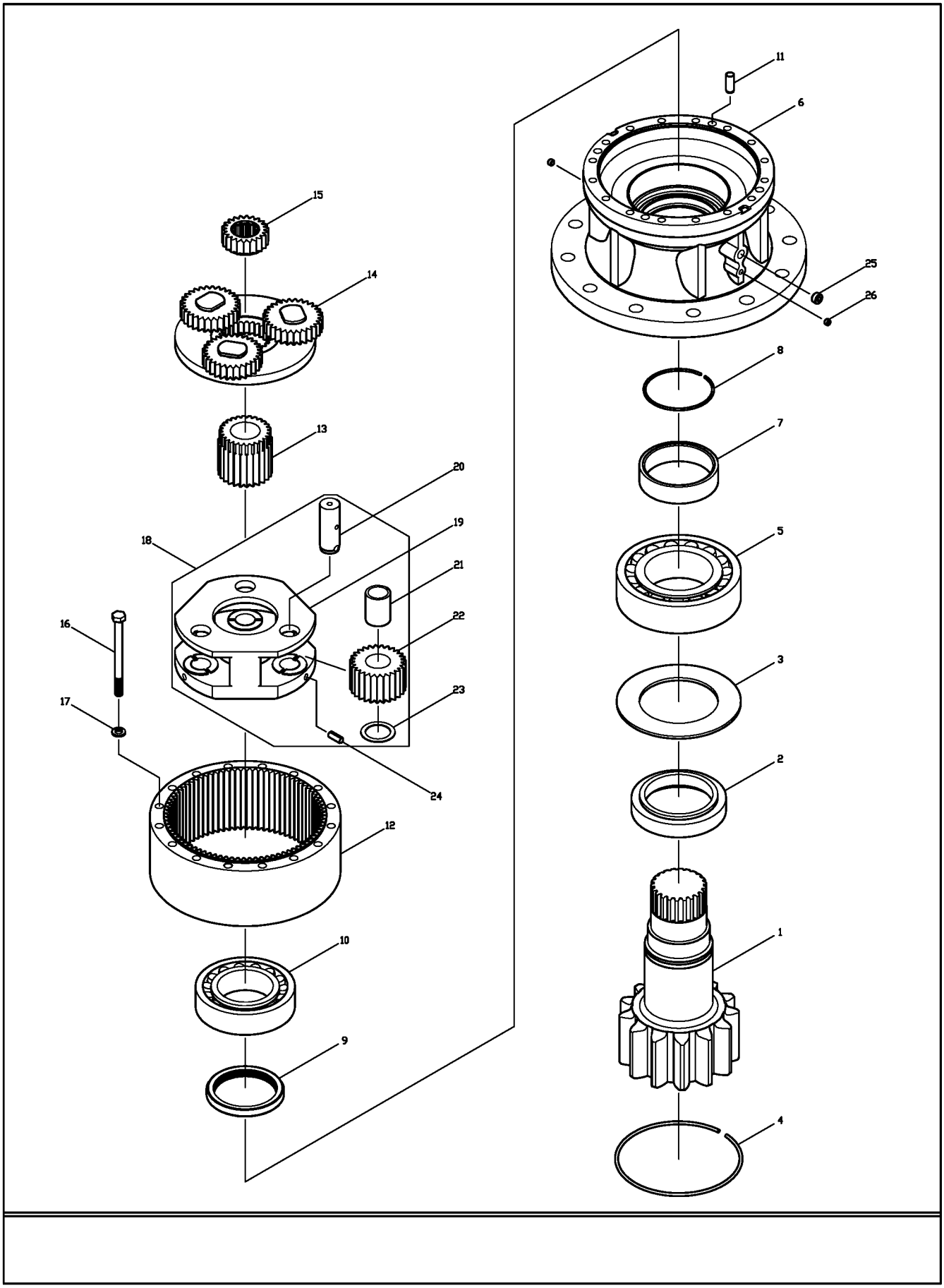

343101-00-01

ALT ŞASE HİDROLİK AKSAM MONTAJI
LOWER PIPING MOUNTING

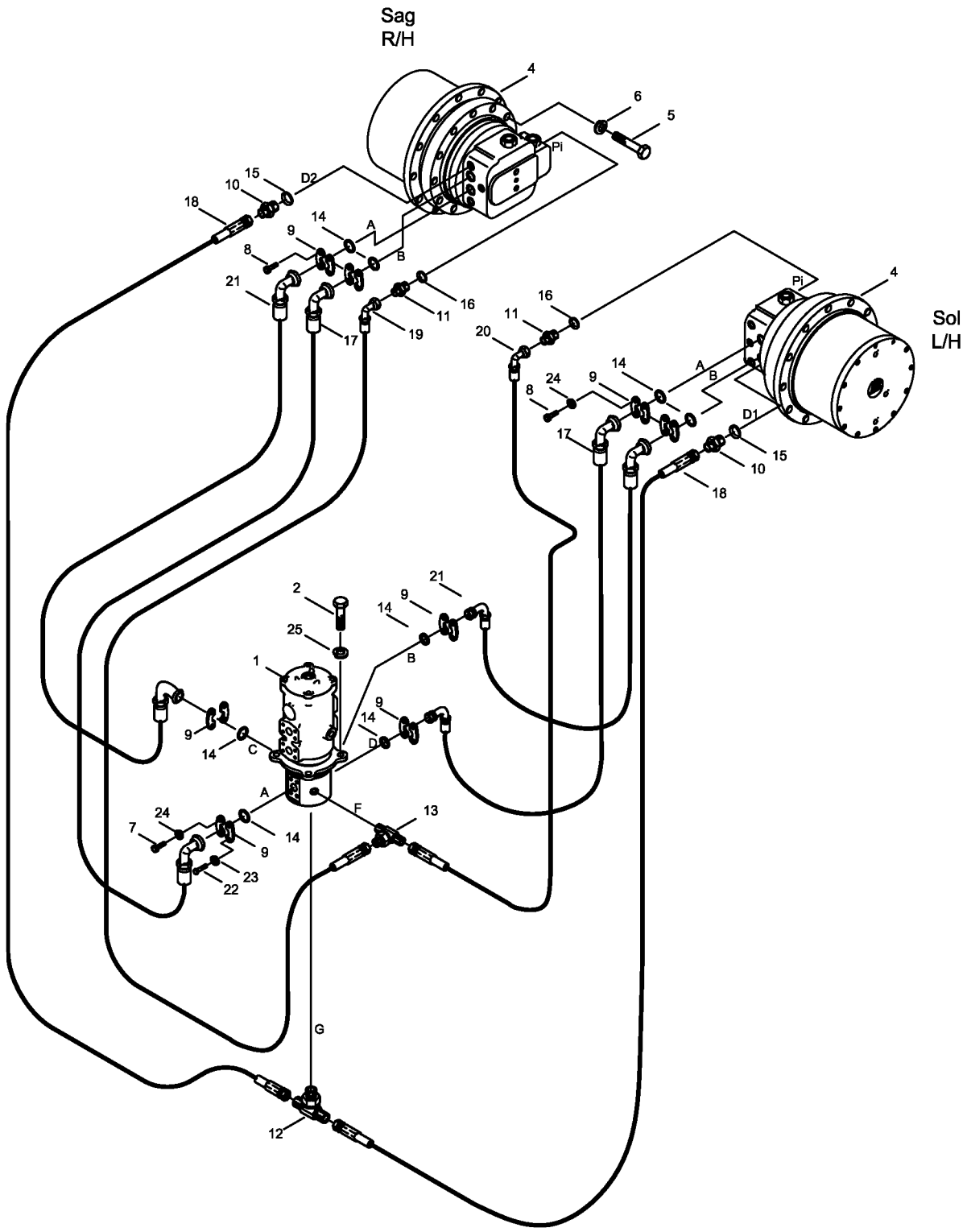

343102-00

YÜRÜYÜŞ MOTORU (1)
TRAVEL MOTOR (1)

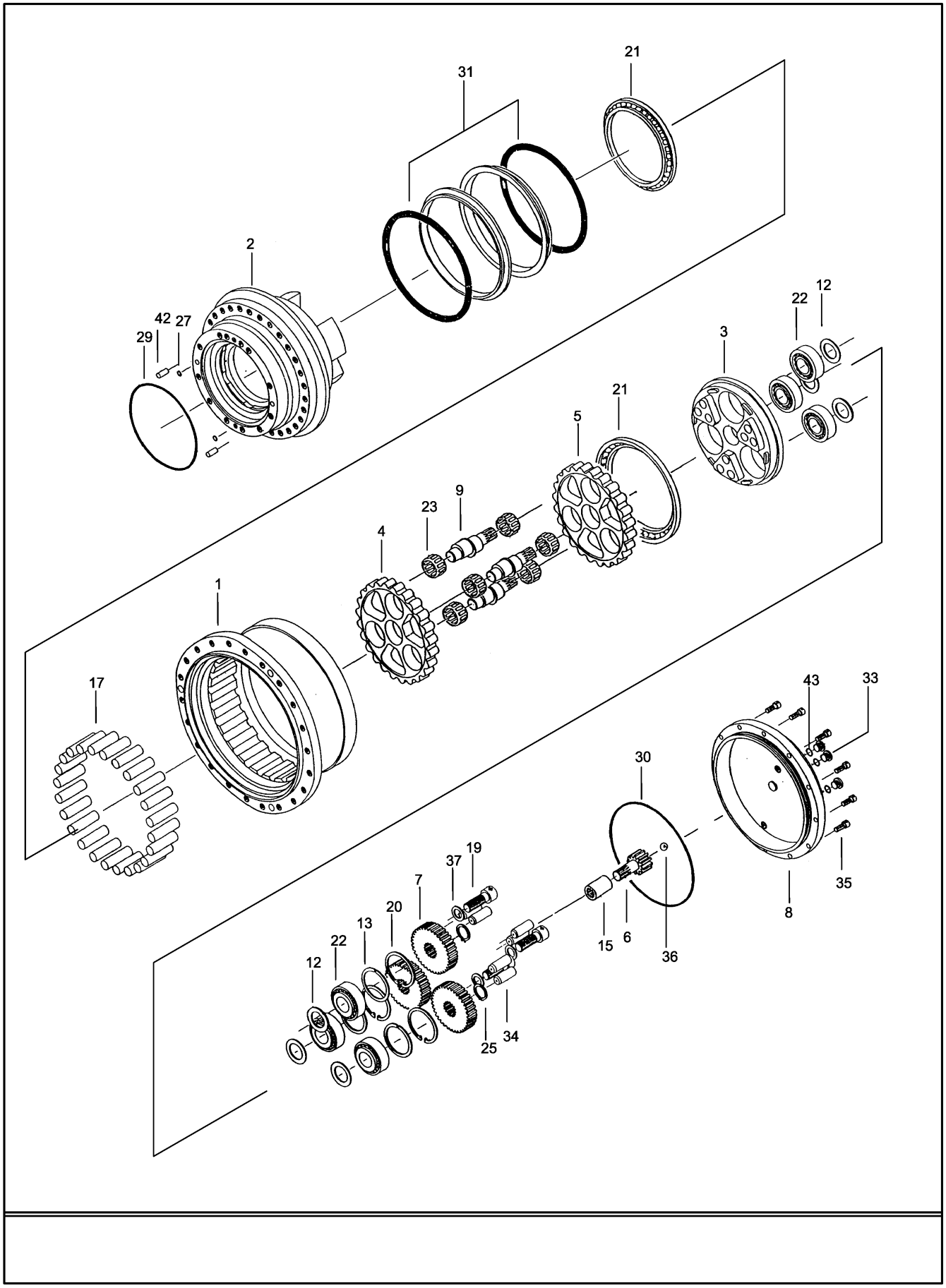

343103-00

YÜRÜYÜŞ MOTORU (2)
TRAVEL MOTOR (2)

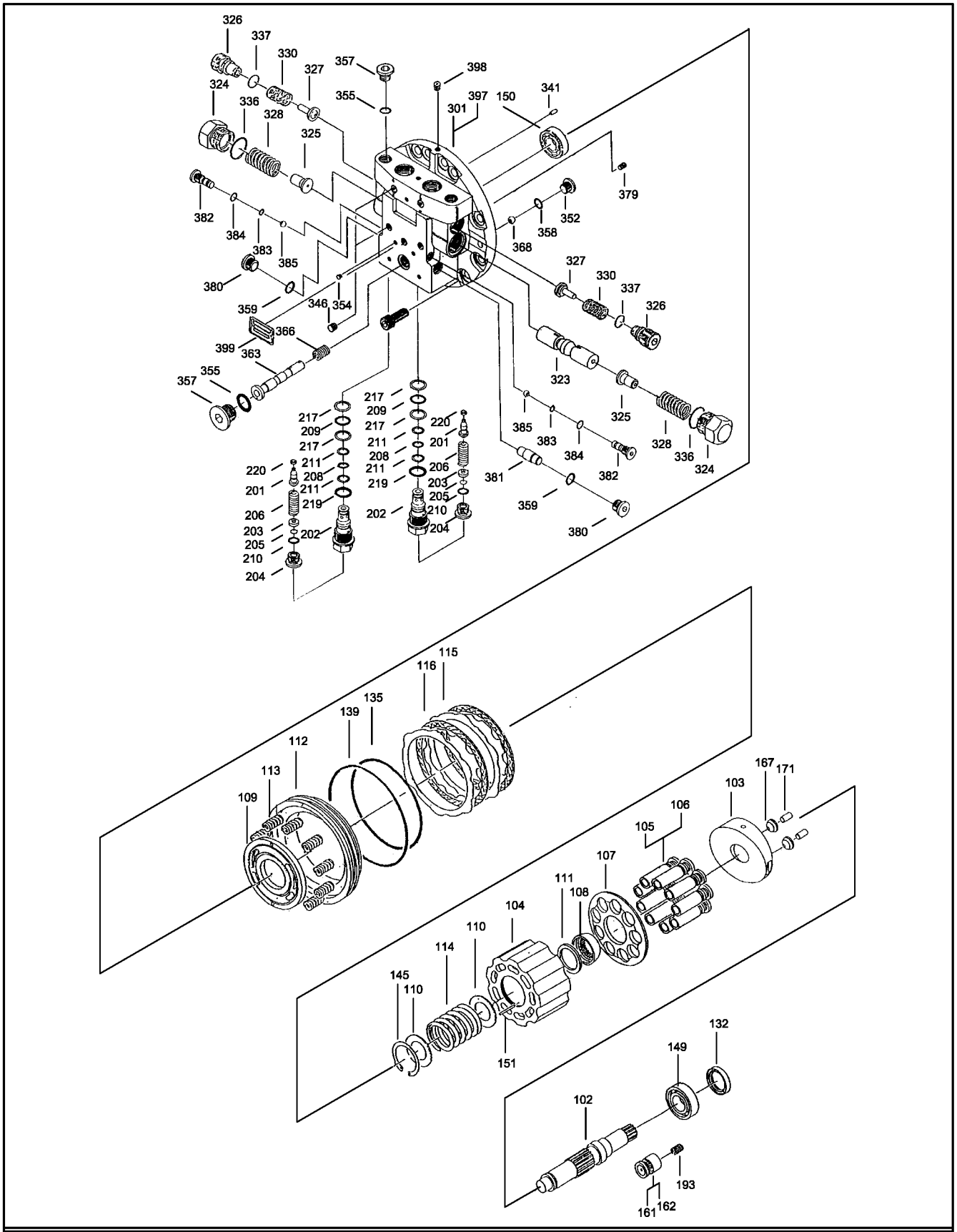

343103-00

YÜRÜYÜŞ MOTORU (2)
TRAVEL MOTOR (2)

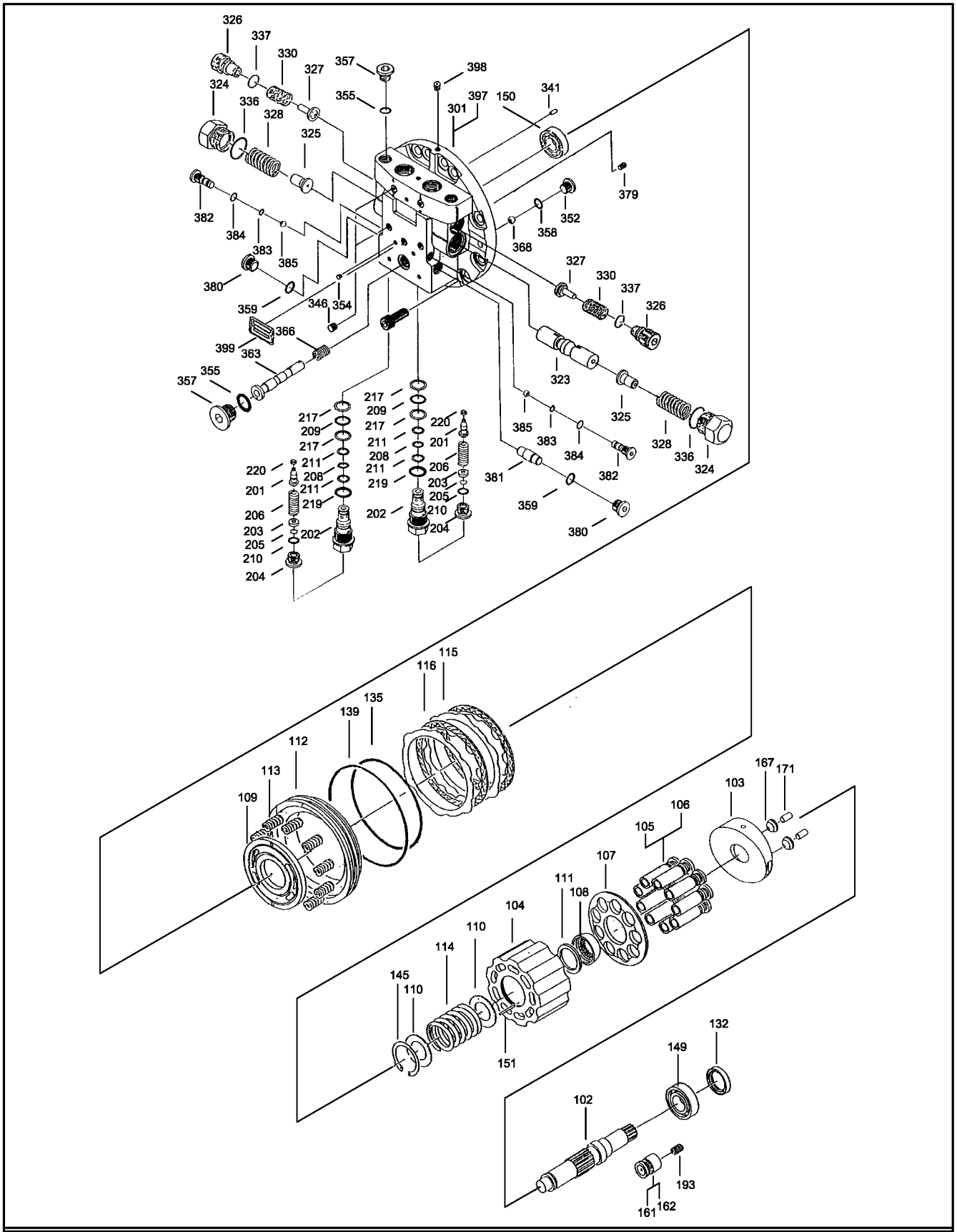

343103-00

YÜRÜYÜŞ MOTORU (2)
TRAVEL MOTOR (2)

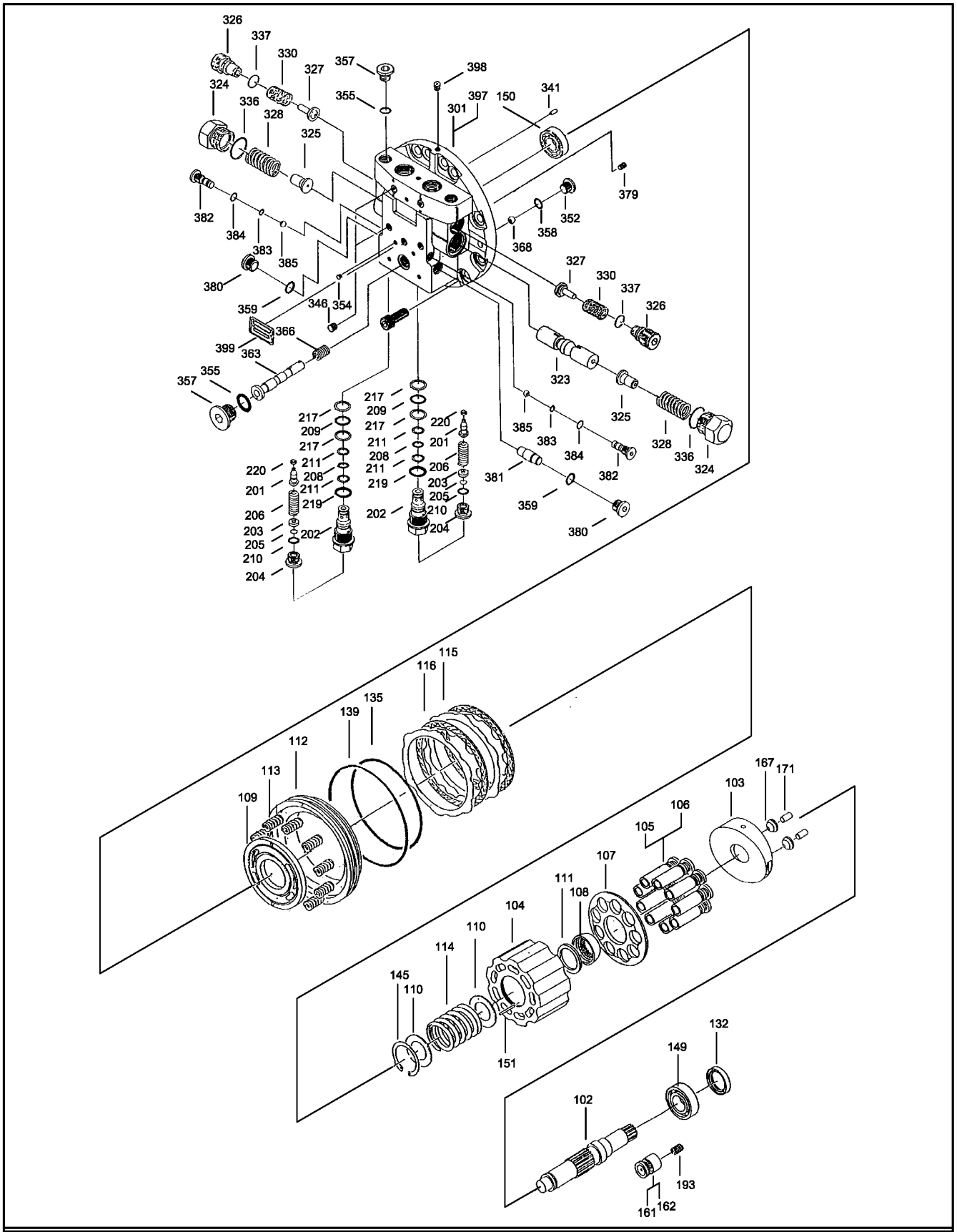

343104-00

DÖNER DAĞITICI
TURNING JOINT

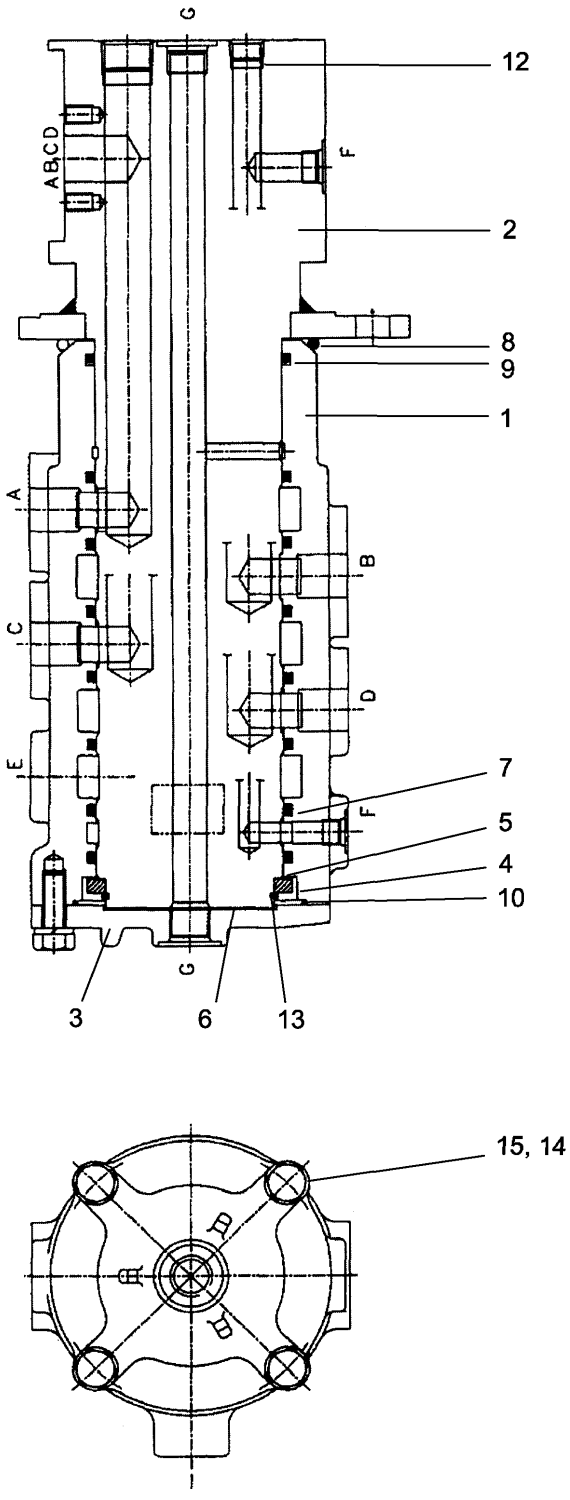

343201-00-01

PİLOT DEVRE MONTAJI 1 (1)
PILOT PIPING MOUNTING 1 (1)

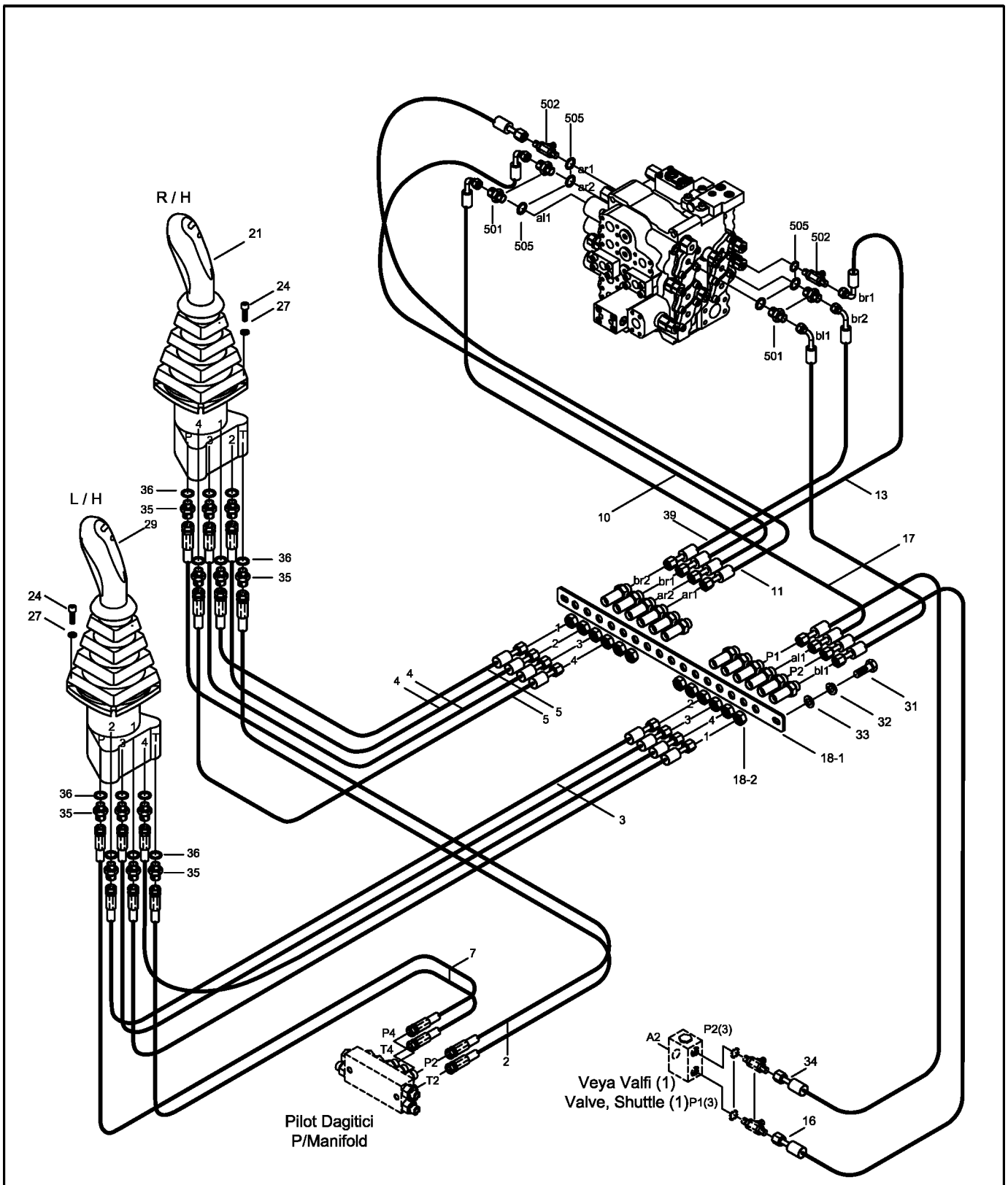

NOT: Bu görüntü 6134001-6134235 seri nolu makineler için geçerlidir.
NOTE: This view is valid for 6134001-6134235 serial number machines.

343201-01

PİLOT DEVRE MONTAJI 1 (1)
PILOT PIPING MOUNTING 1 (1)

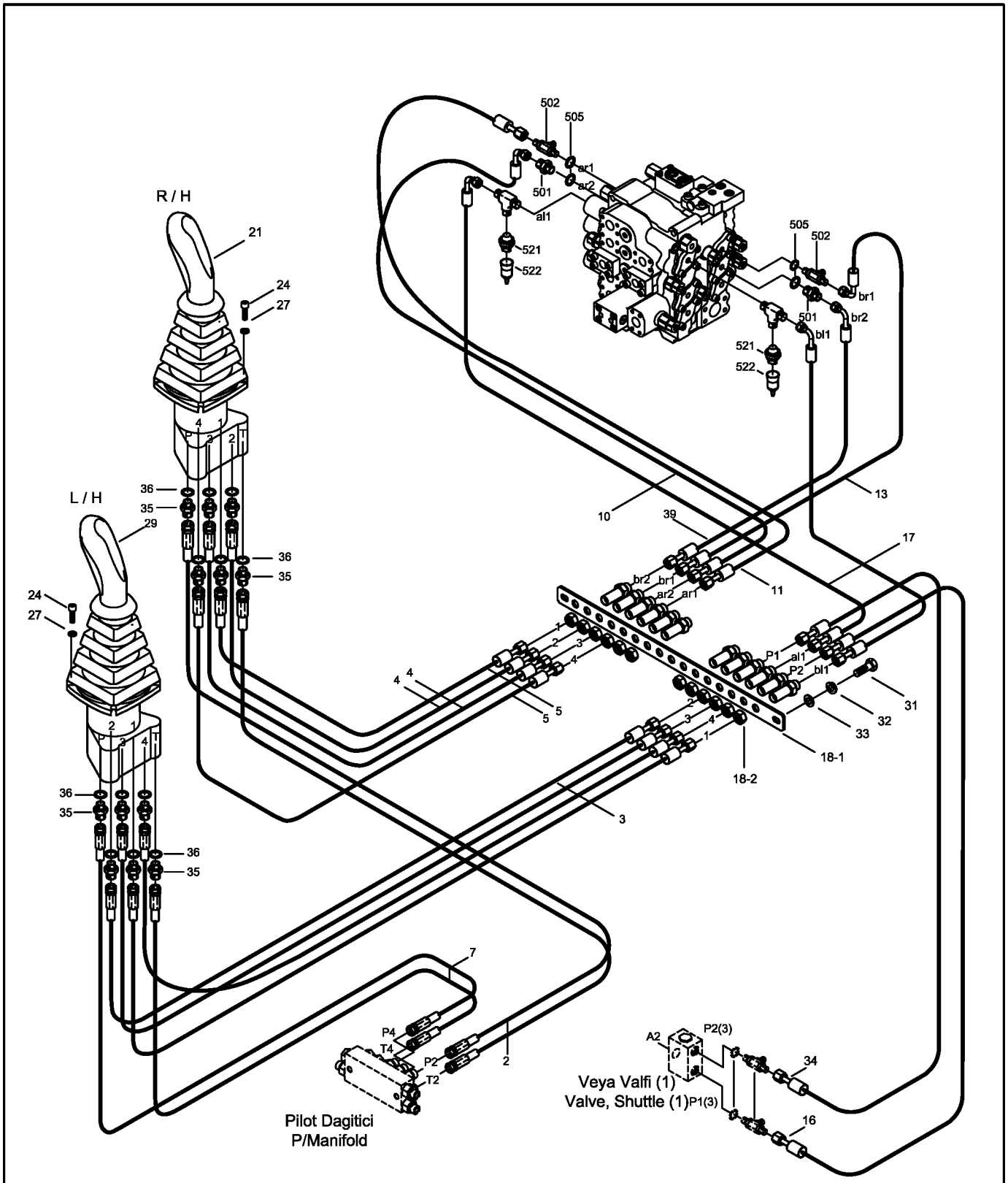

NOT: Bu görüntü 7134001- seri nolu makineden itibaren geçerlidir.
NOTE: This view is valid from 7134001- serial number machine.

343202-00-02

PİLOT DEVRE MONTAJI 1 (2)
PILOT PIPING MOUNTING 1 (2)

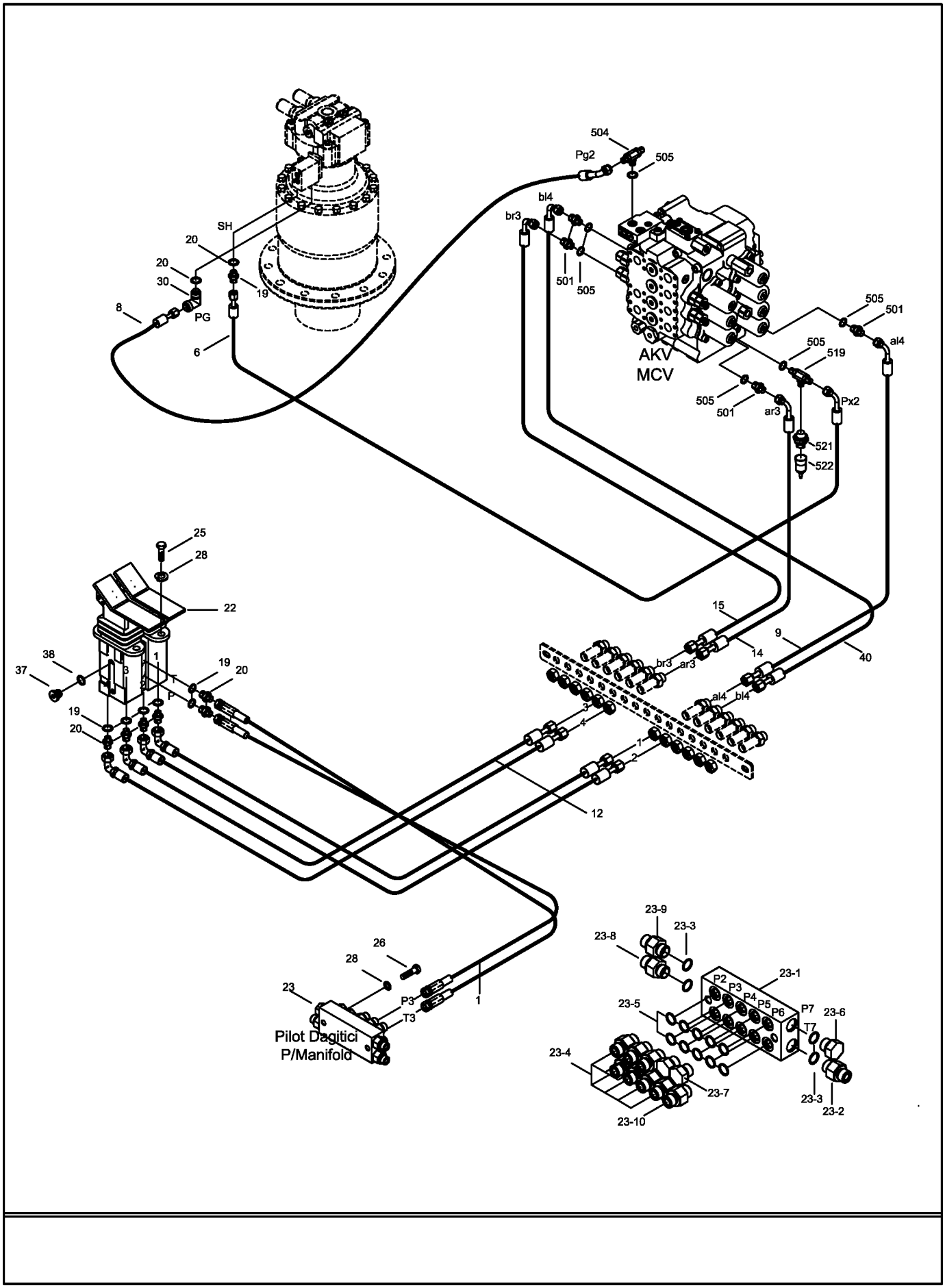

343203-00-02

PİLOT DEVRE MONTAJI 2 (1)
PILOT PIPING MOUNTING 2 (1)

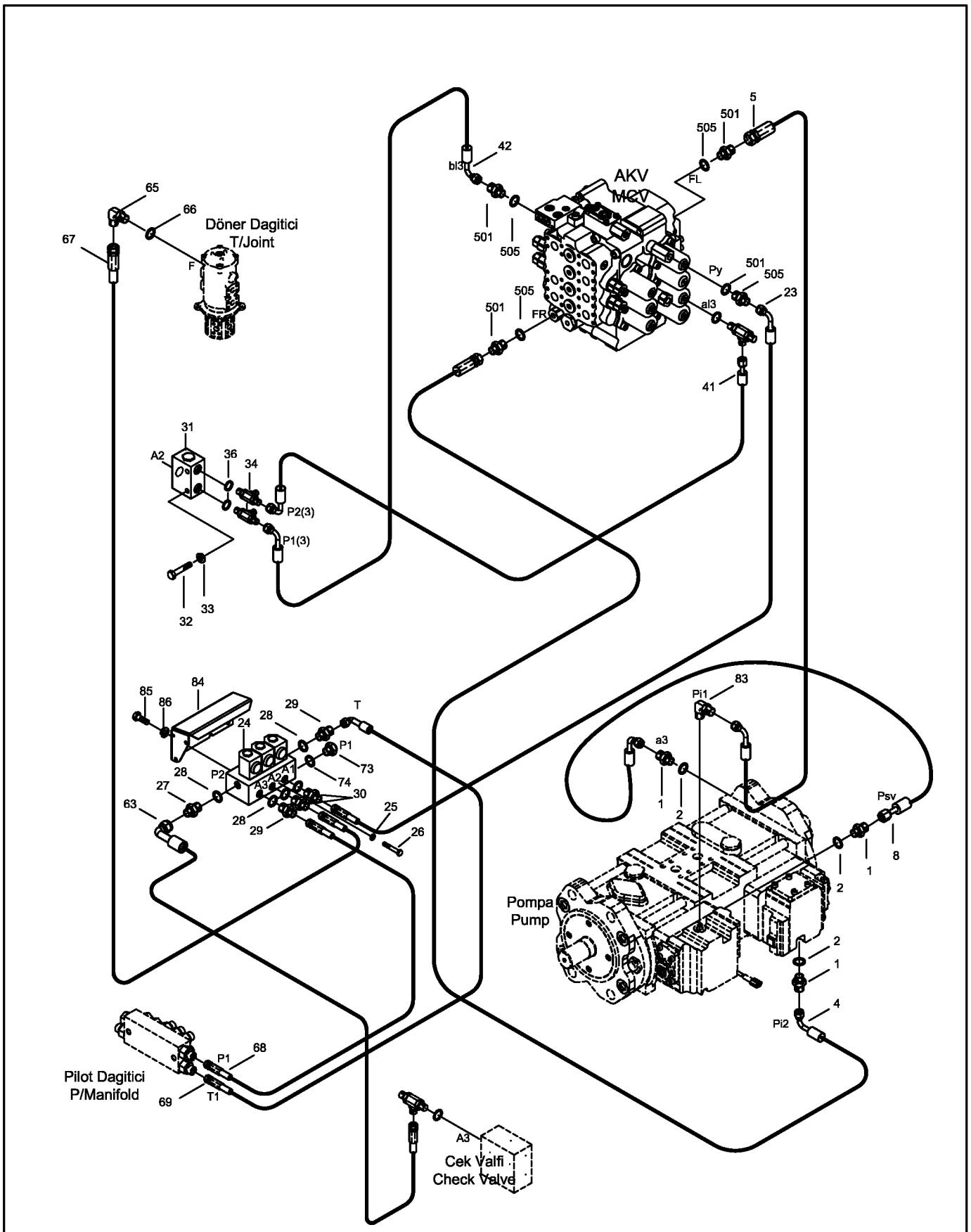

NOT: Bu görüntü 6134001-7134133 seri nolu makineler için geçerlidir.
NOTE: This view is valid for 6134001-7134133 serial number machines.

343203-01

PİLOT DEVRE MONTAJI 2 (1)
PILOT PIPING MOUNTING 2 (1)

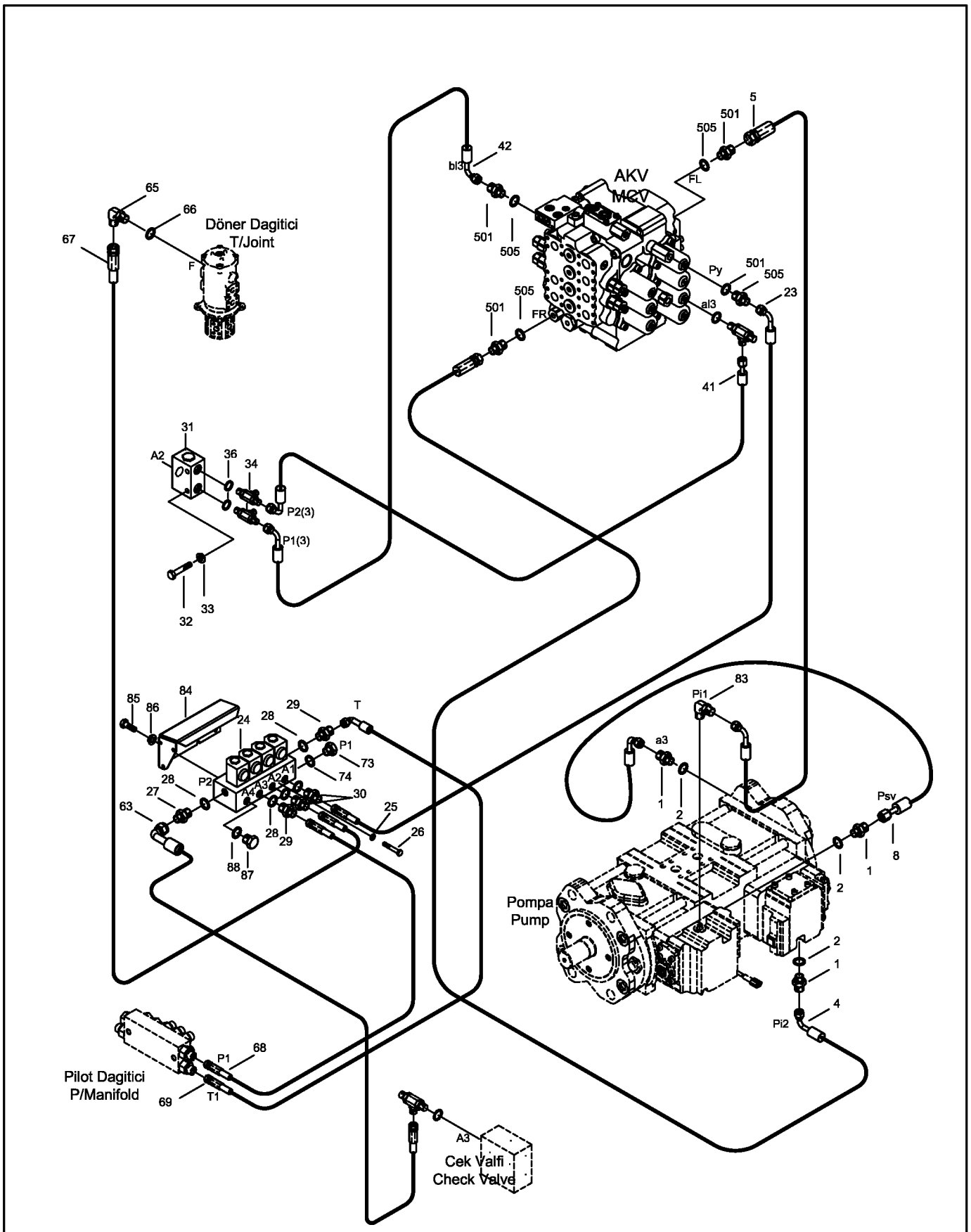

NOT: Bu görüntü 7134134- seri nolu makineden itibaren geçerlidir.
NOTE: This view is valid from 7134134- serial number machine.

343204-00

PİLOT DEVRE MONTAJI 2 (2)
PILOT PIPING MOUNTING 2 (2)

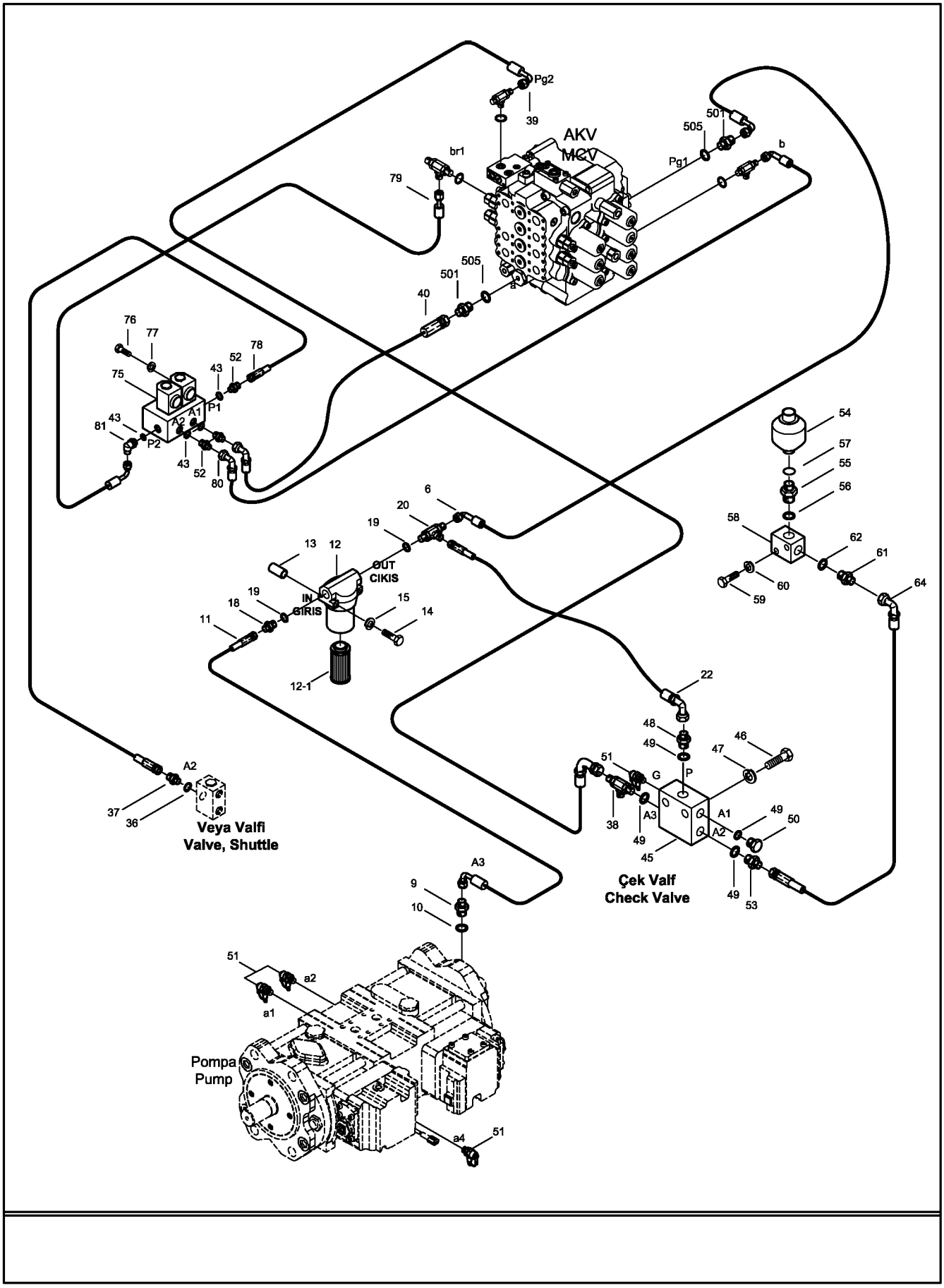

343204-00

PİLOT DEVRE MONTAJI 2 (2)
PILOT PIPING MOUNTING 2 (2)

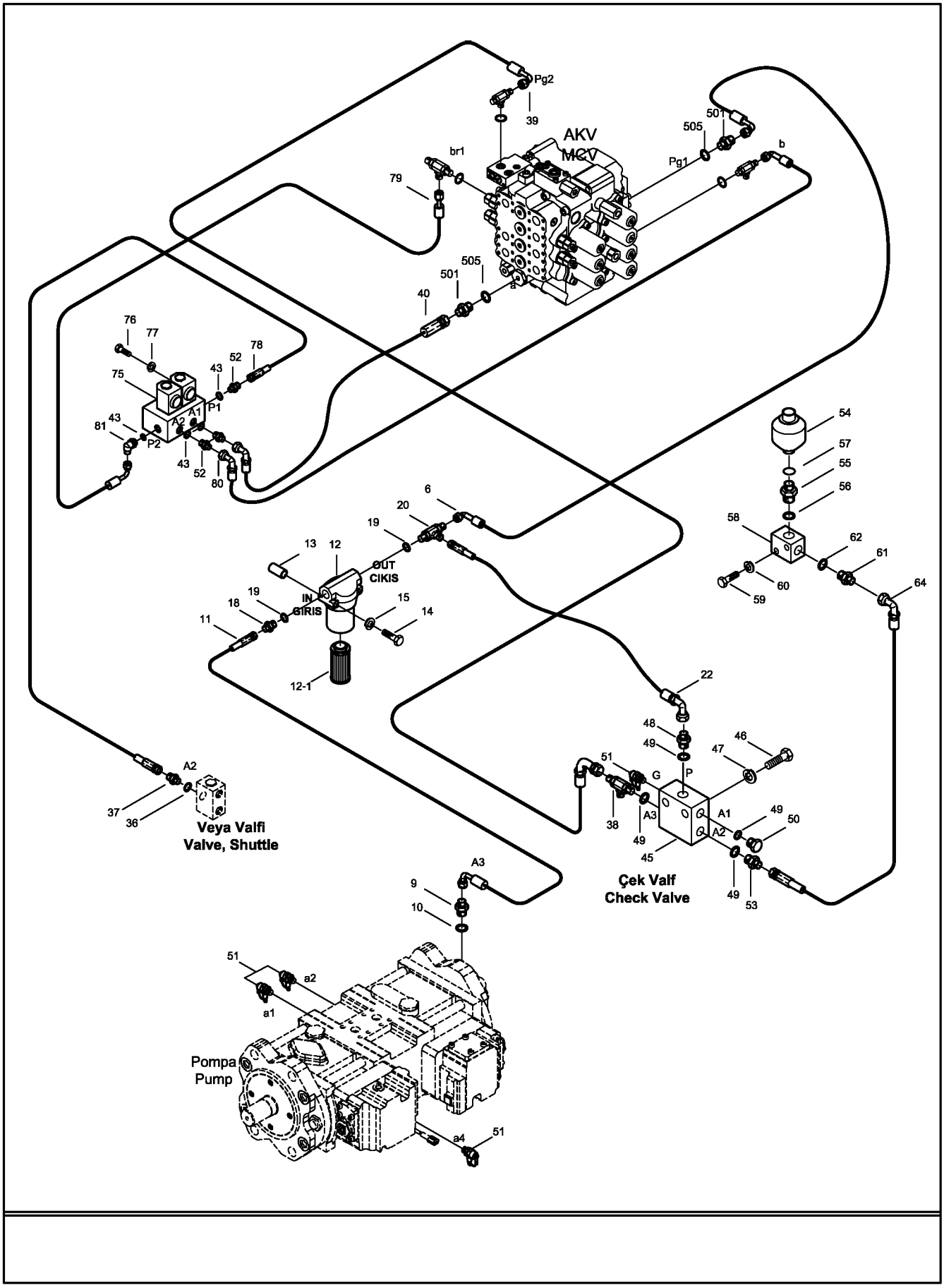

343205-00-02

PİLOT DEVRE MONTAJI 3
PILOT PIPING MOUNTING 3

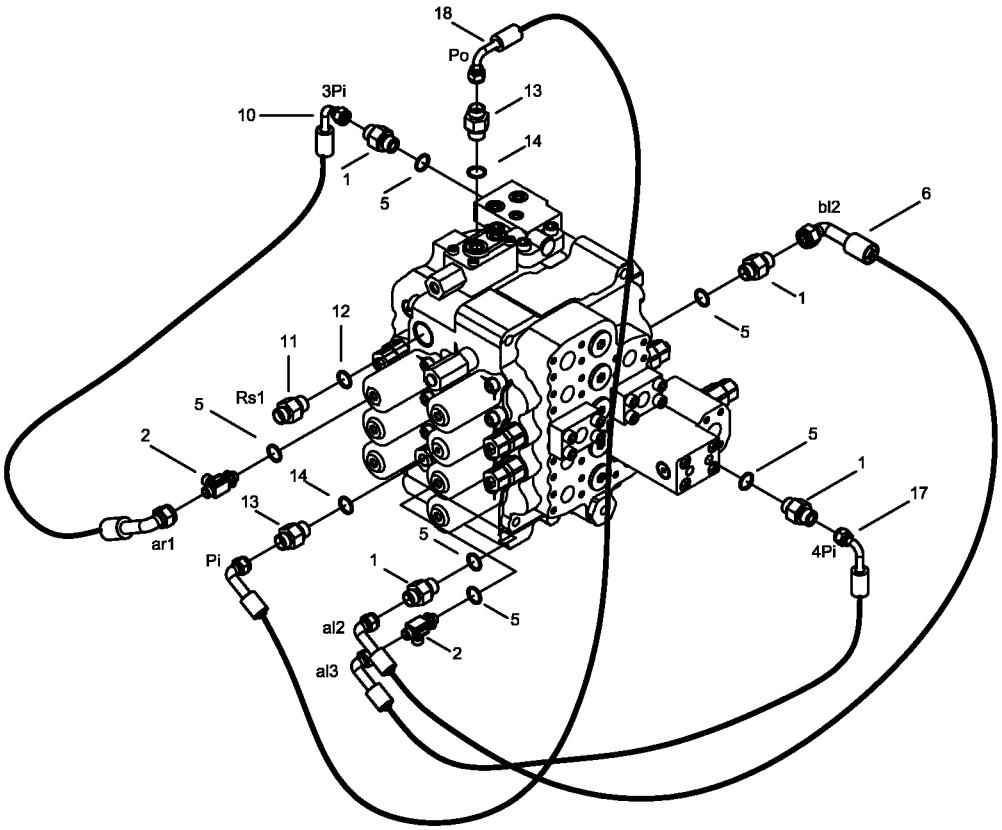

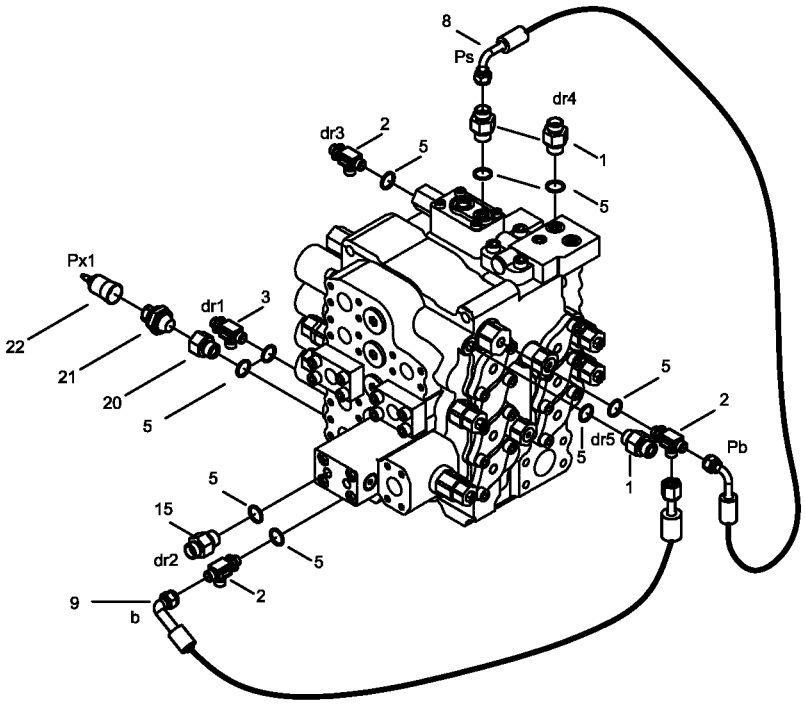

343206-00-02

JOİSTİK (SAĞ/SOL)
REMOTE CONTROL VALVE (R/L)

211, 212, 216, 221, 241, 217 VE 201'İN SÖKÜLMESİ DURUMUNDA BU PARÇALARIN ORJİNAL MONTAJ SIRASINDA OLDUĞUNDAN VE ORJİNAL SÜRGÜ HİZASINDA MONTAJLANDIĞINDAN EMİN OLUNUZ.

IF REMOVING ITEM NUMBERS 211, 212, 216, 221, 241, 217 AND 201 ENSURE THAT THESE ARE KEPT IN ORIGINAL ASSEMBLY ORDER AND ARE ASSEMBLED TO THE ORIGINAL SPOOL BORE.

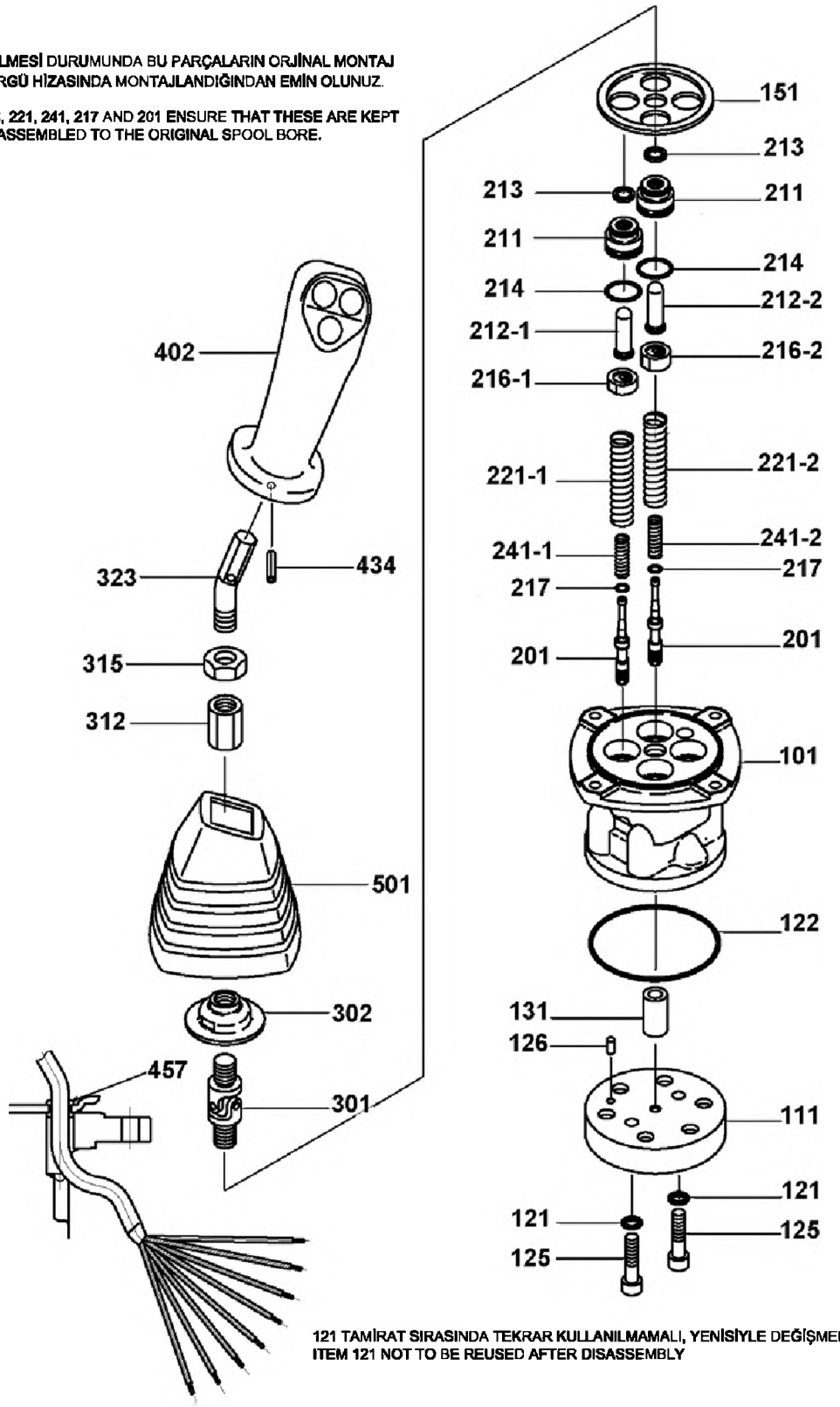

121 TAMİRAT SIRASINDA TEKRAR KULLANILMAMALI, YENİSİYLE DEĞİŞMELİDİR.
ITEM 121 NOT TO BE REUSED AFTER DISASSEMBLY

NOT: Bu görüntü 6134001-7134066 seri nolu makineler için geçerlidir.
NOTE: This view is valid for 6134001-7134066 serial number machines.

JOİSTİK (SAĞ/SOL)
REMOTE CONTROL VALVE (R/L)

211, 212, 216, 221, 241, 217 VE 201'İN SÖKÜLMESİ DURUMUNDA BU PARÇALARIN ORJİNAL MONTAJ SIRASINDA OLDUĞUNDAN VE ORJİNAL SÜRGÜ HİZASINDA MONTAJLANDIĞINDAN EMİN OLUNUZ.

IF REMOVING ITEM NUMBERS 211, 212, 216, 221, 241, 217 AND 201 ENSURE THAT THESE ARE KEPT IN ORIGINAL ASSEMBLY ORDER AND ARE ASSEMBLED TO THE ORIGINAL SPOOL BORE.

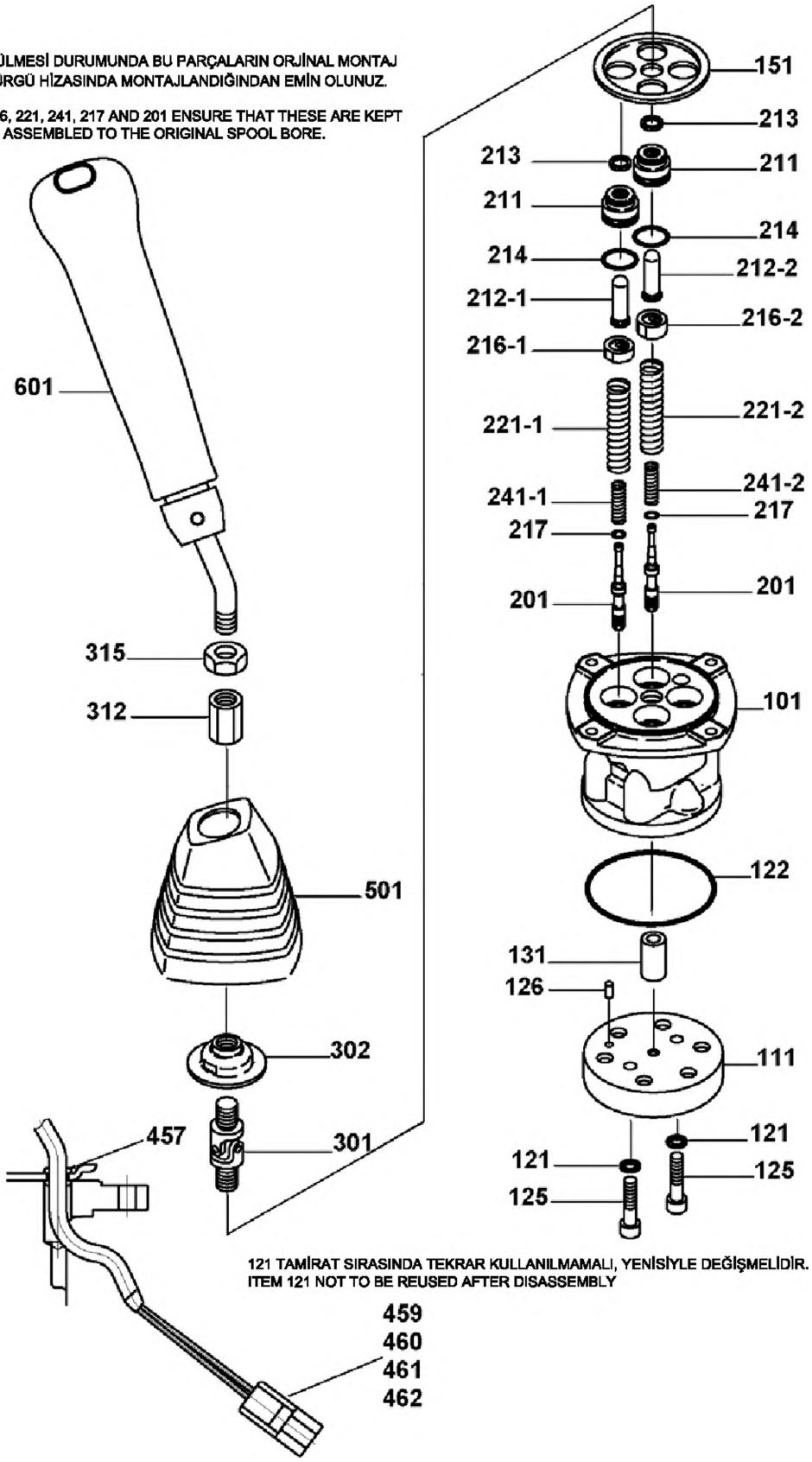

121 TAMİRAT SIRASINDA TEKRAR KULLANILMAMALI, YENİSİYLE DEĞİŞMELİDİR.
ITEM 121 NOT TO BE REUSED AFTER DISASSEMBLY

NOT: Bu görüntü 7134067- seri nolu makineden itibaren geçerlidir.
NOTE: This view is valid from 7134067- serial number machine.

PEDAL
PEDAL

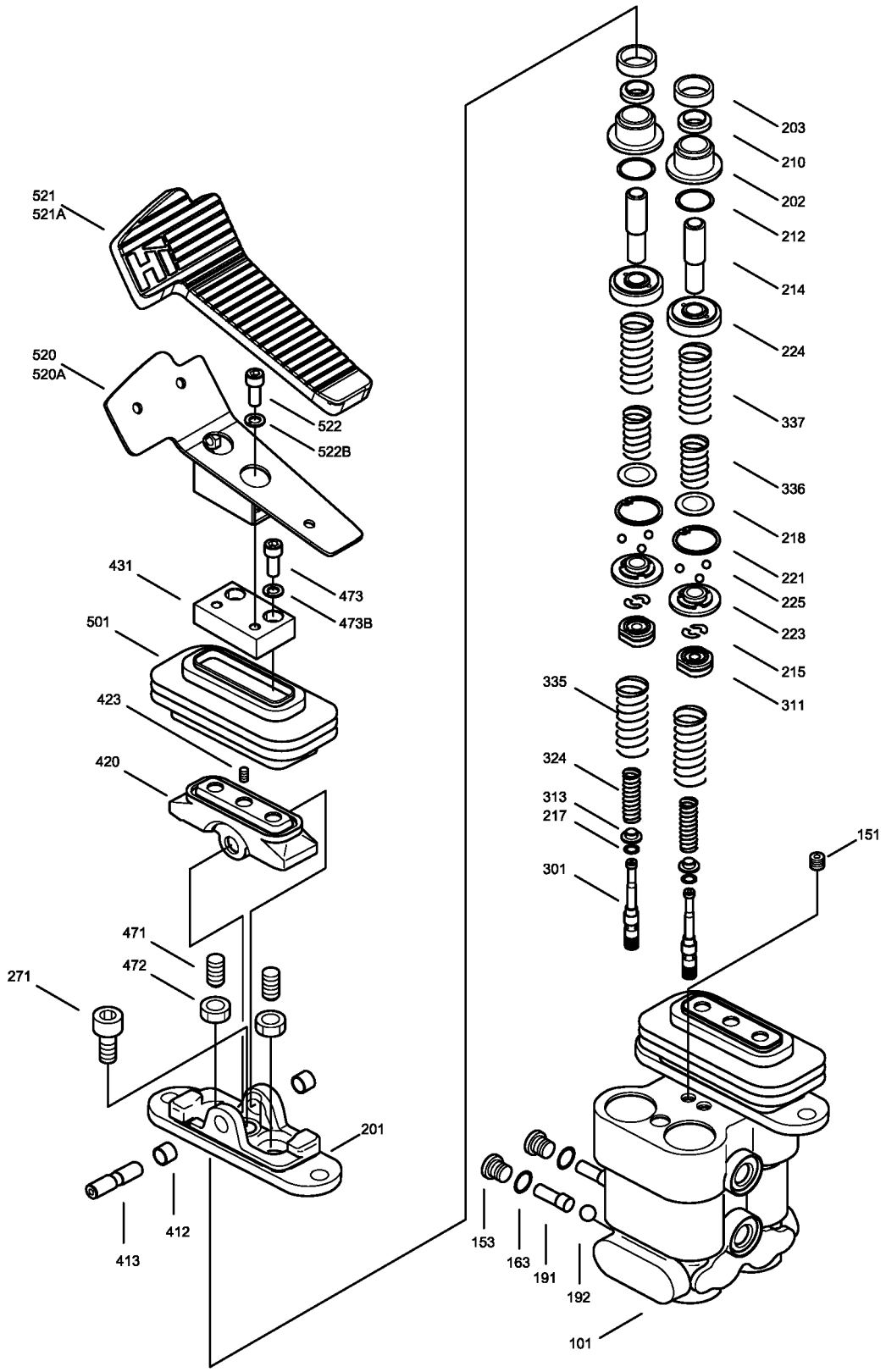
521
521A
520
520A
522
522B
431
473
473B
501
423
420
471
472
271
201
412
413
203
210
202
212
214
224
337
336
218
221
225
223
215
311
335
324
313
217
301
151
153
163
191
192
101

PEDAL
PEDAL

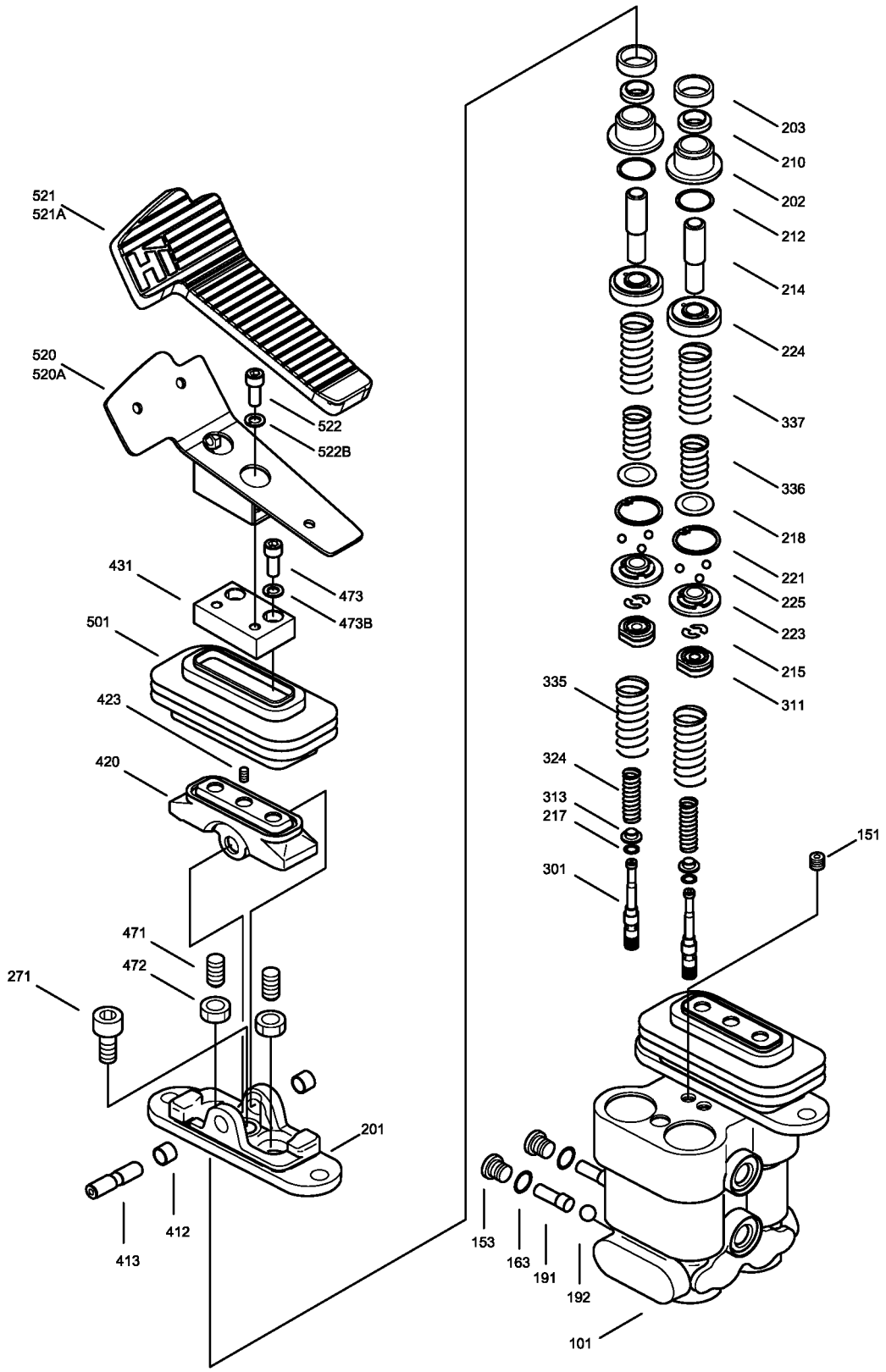
521
521A
520
520A
522
522B
431
473
473B
501
423
420
471
472
271
201
412
413
203
210
202
212
214
224
337
336
218
221
225
223
215
311
335
324
313
217
301
151
153
163
191
192
101

343301-00-01

ATAÇMAN TESİSATI
ATTACHMENT PIPING

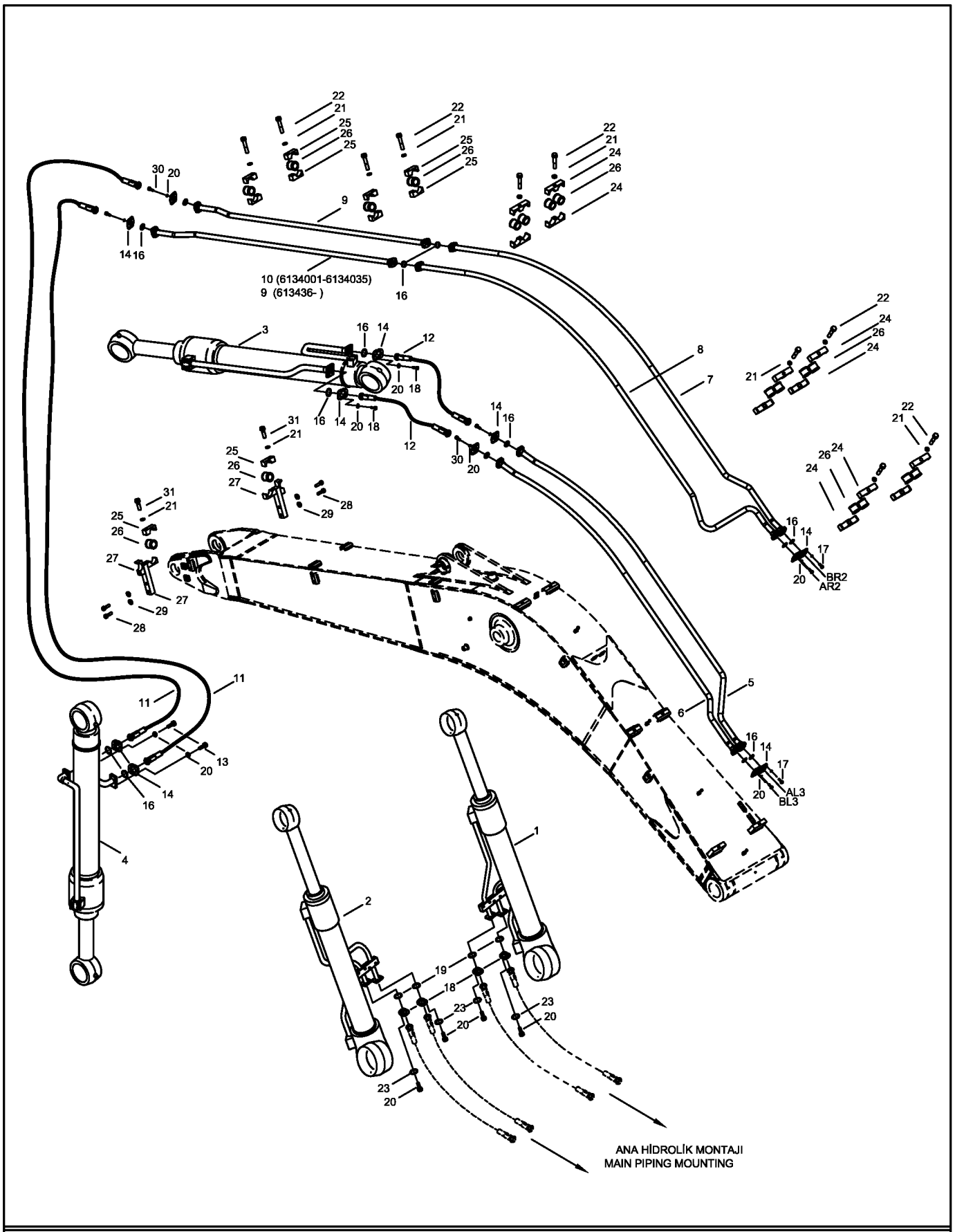

343302-00

ANA BOM SİLİNDİRİ (SAĞ/SOL)
BOOM CYLINDER (R/L)

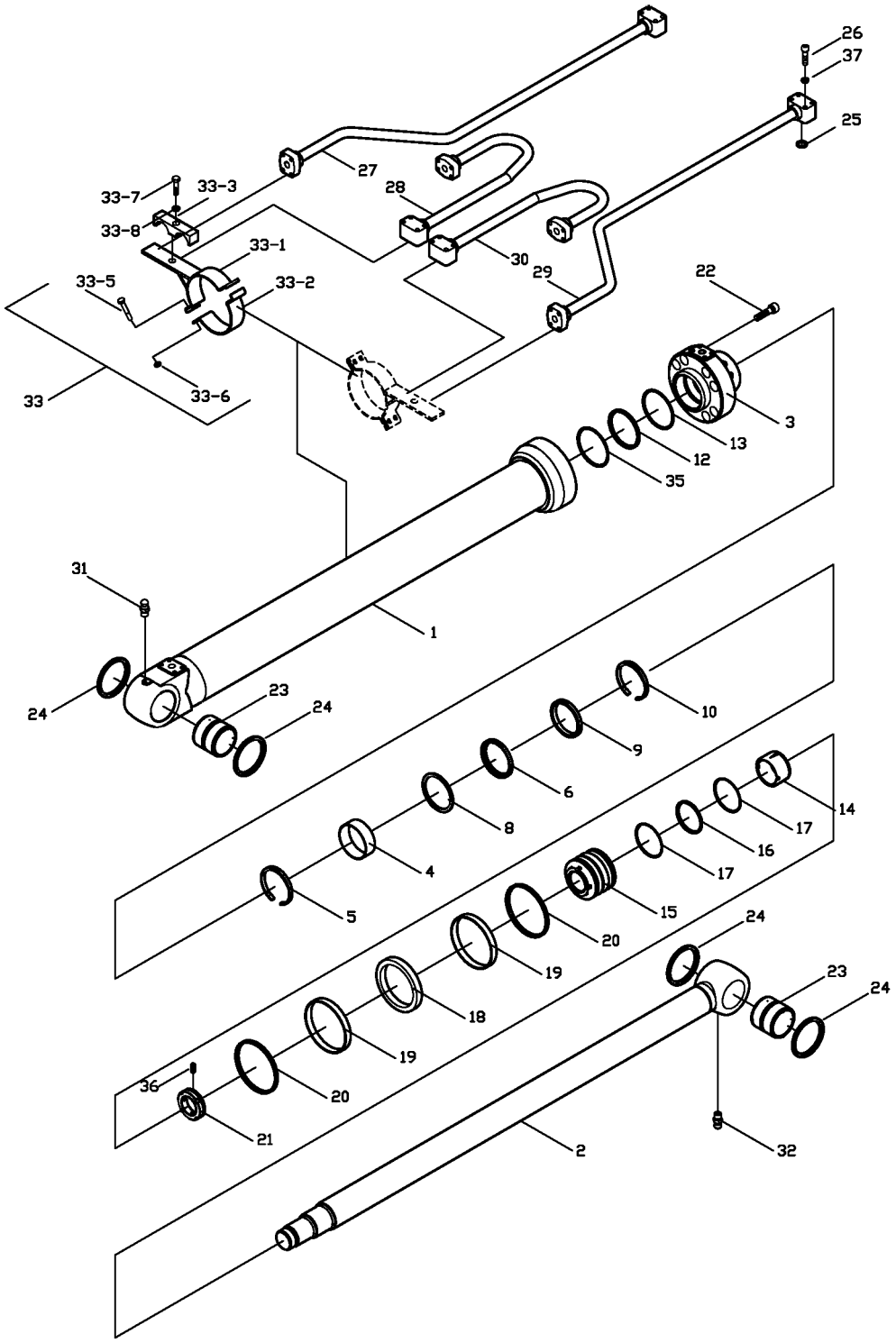

343303-00

KEPÇE SİLİNDİRİ
BUCKET CYLINDER

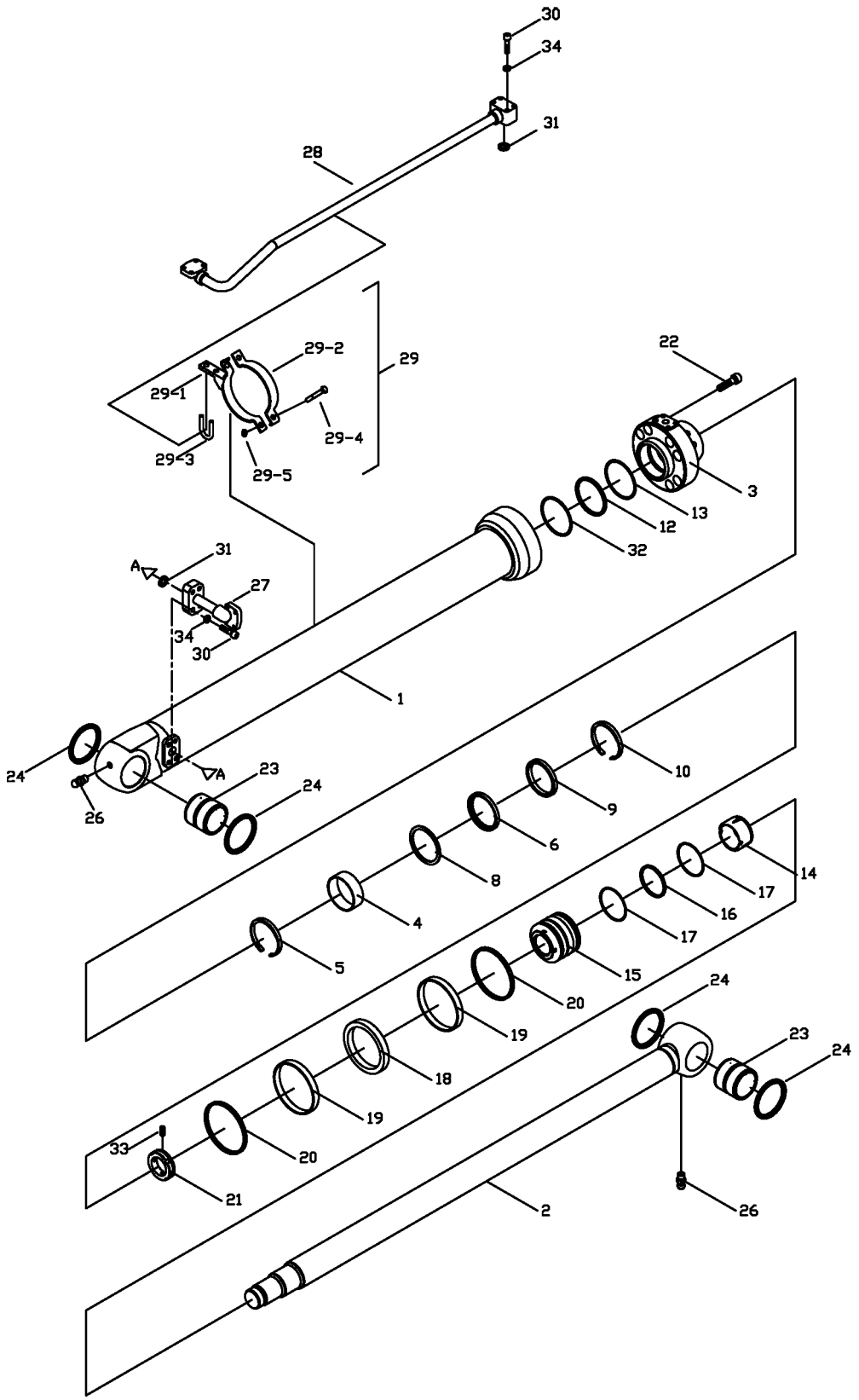

343304-00

UÇ BOM SİLİNDİRİ
ARM CYLINDER

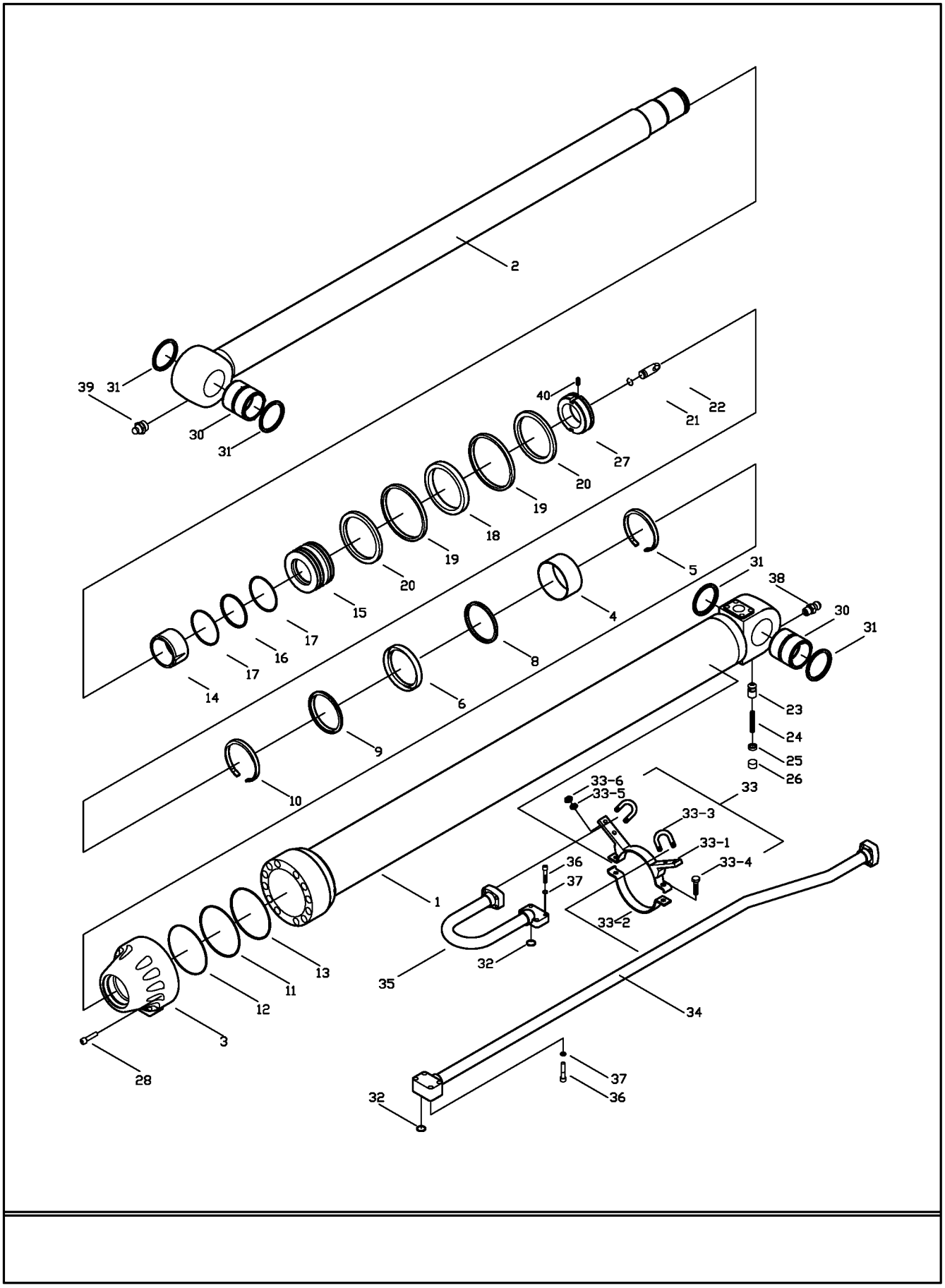

ATAÇMAN TESİSATI-(OP)-LR
ATTACHMENT PIPING-(OP)-LR

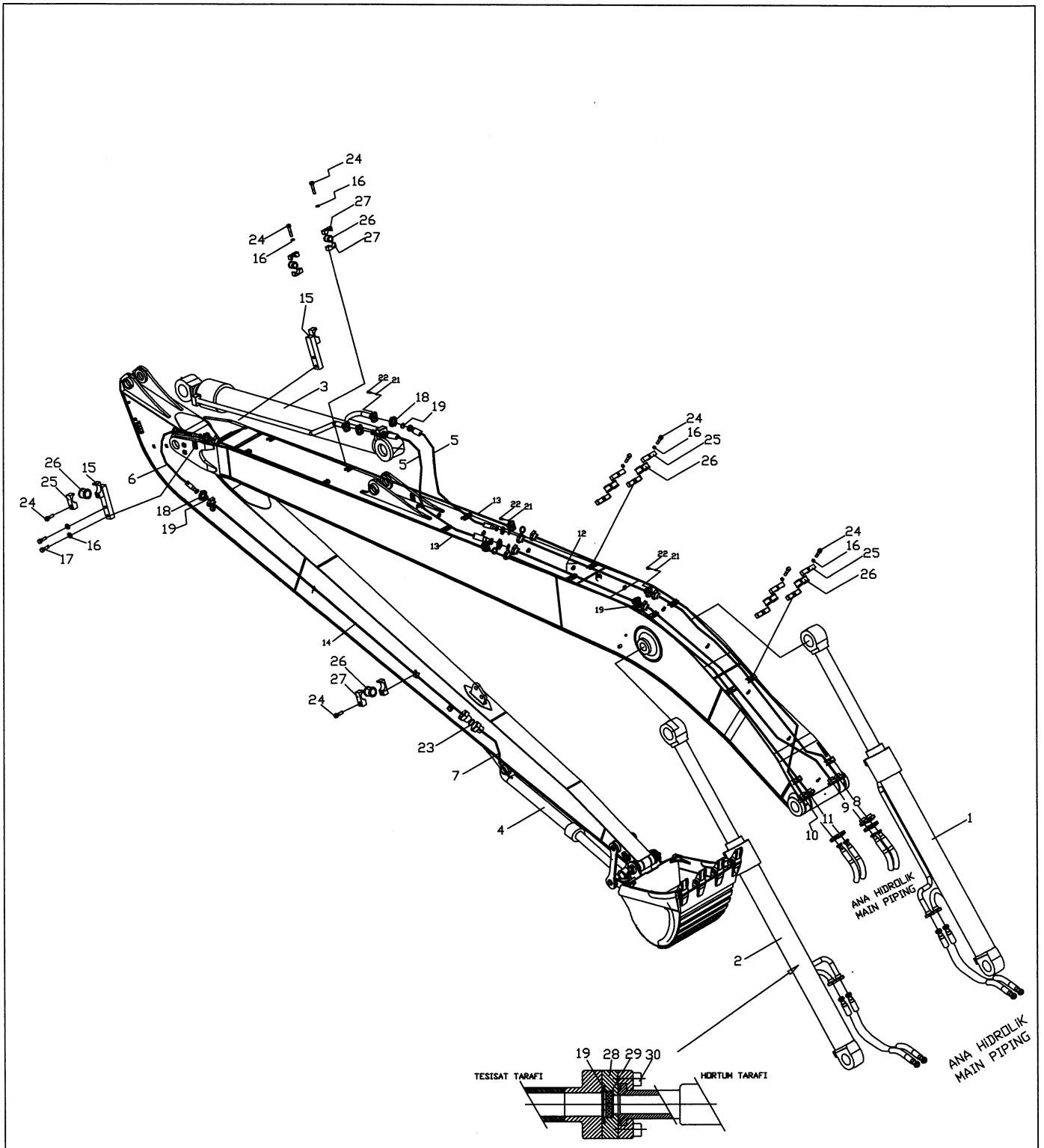

343306-00

KEPÇE SİLİNDİRİ-(OP)-LR
BUCKET CYLINDER-(OP)-LR

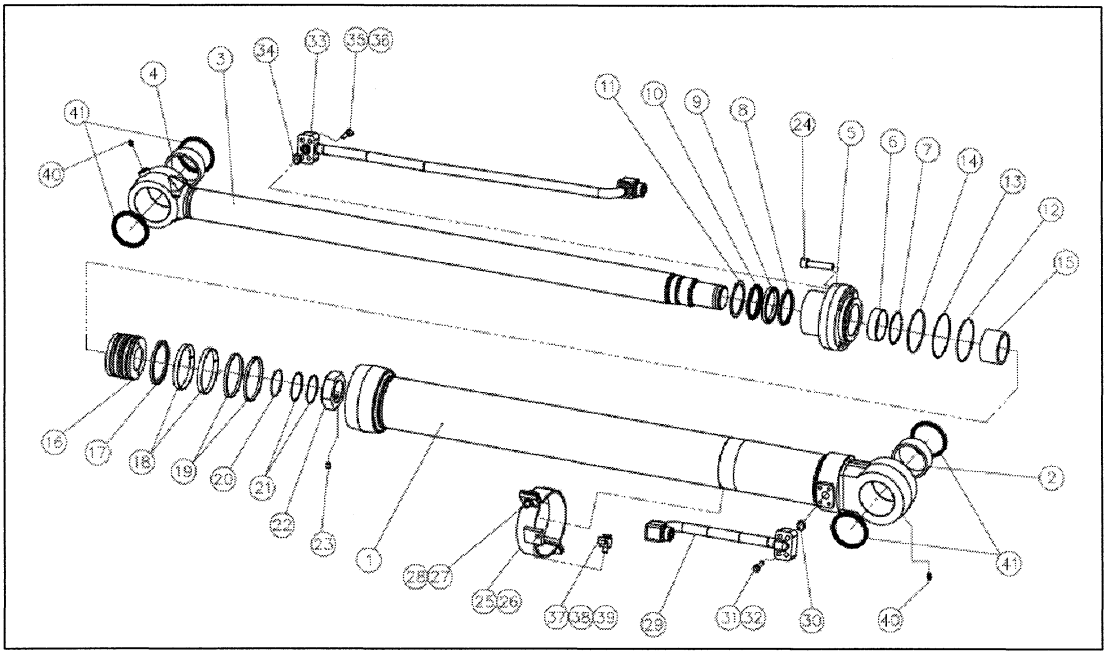

343401-00-03

HİDROLİK DEPO MONTAJI
HYDRAULIC TANK MOUNTING

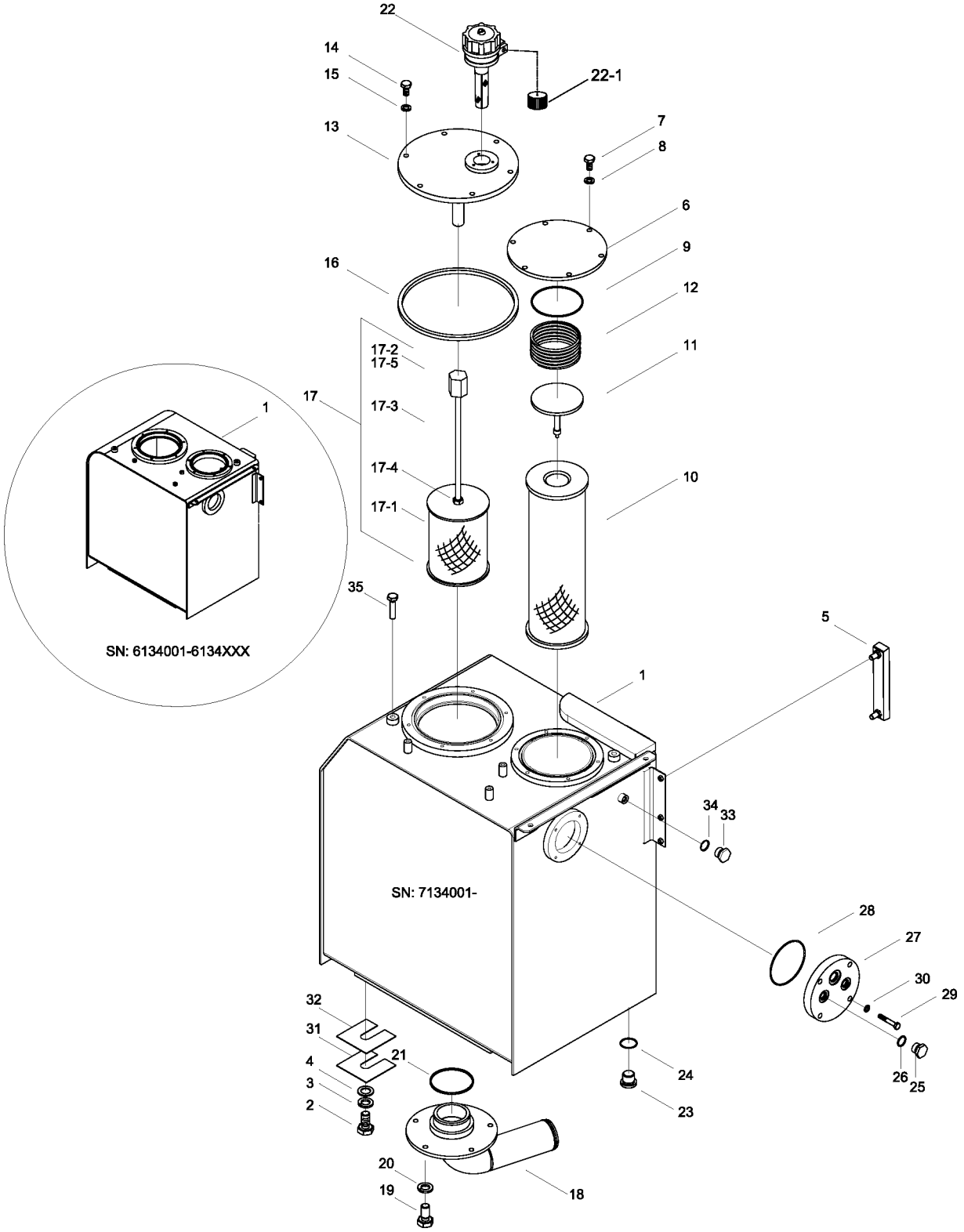

343401-00-03

HİDROLİK DEPO MONTAJI
HYDRAULIC TANK MOUNTING

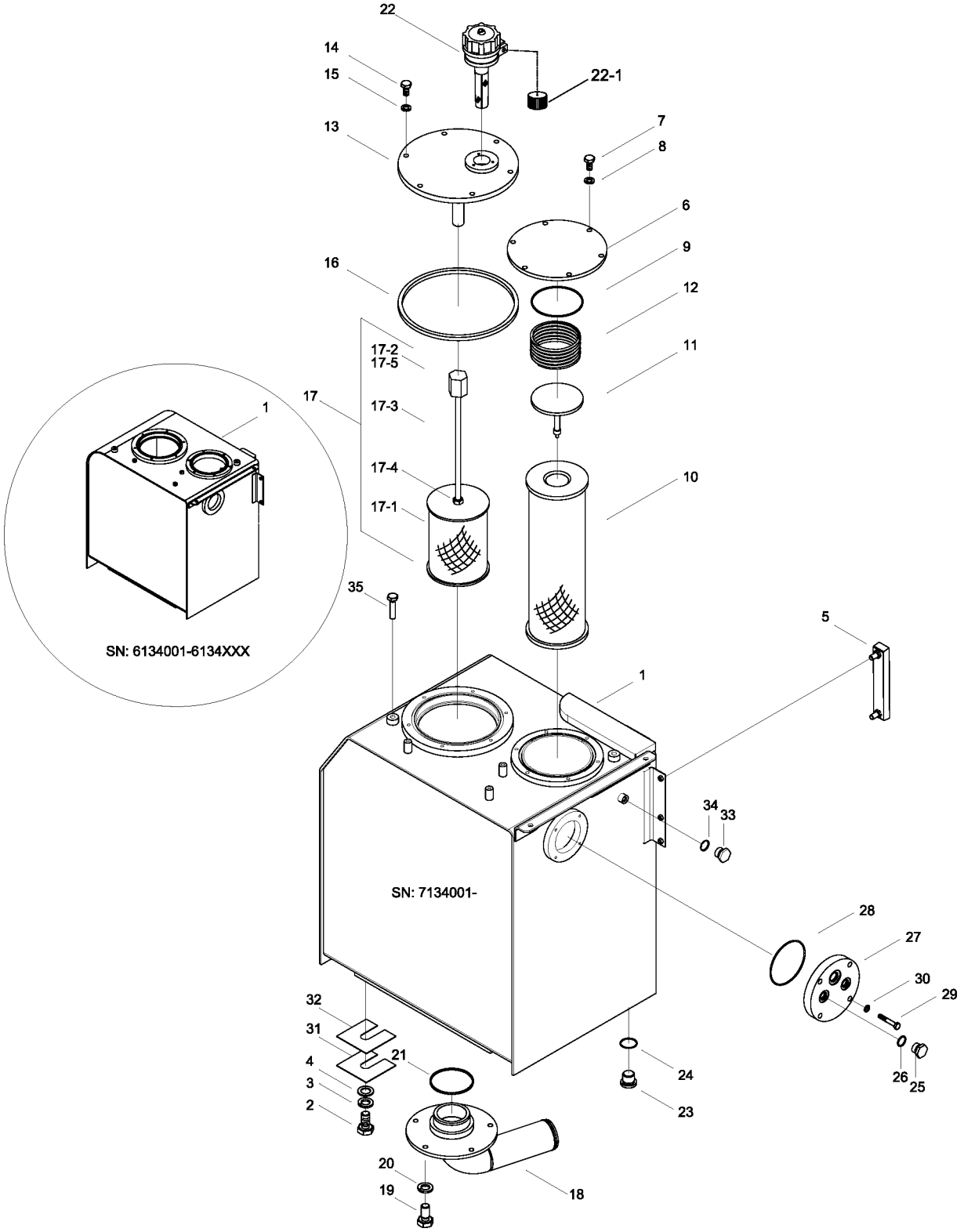

343601-00

DÖNÜŞ SIZINTI HATTI MONTAJI
UPPER DRAIN AND RETURN PIPING MOUNTING

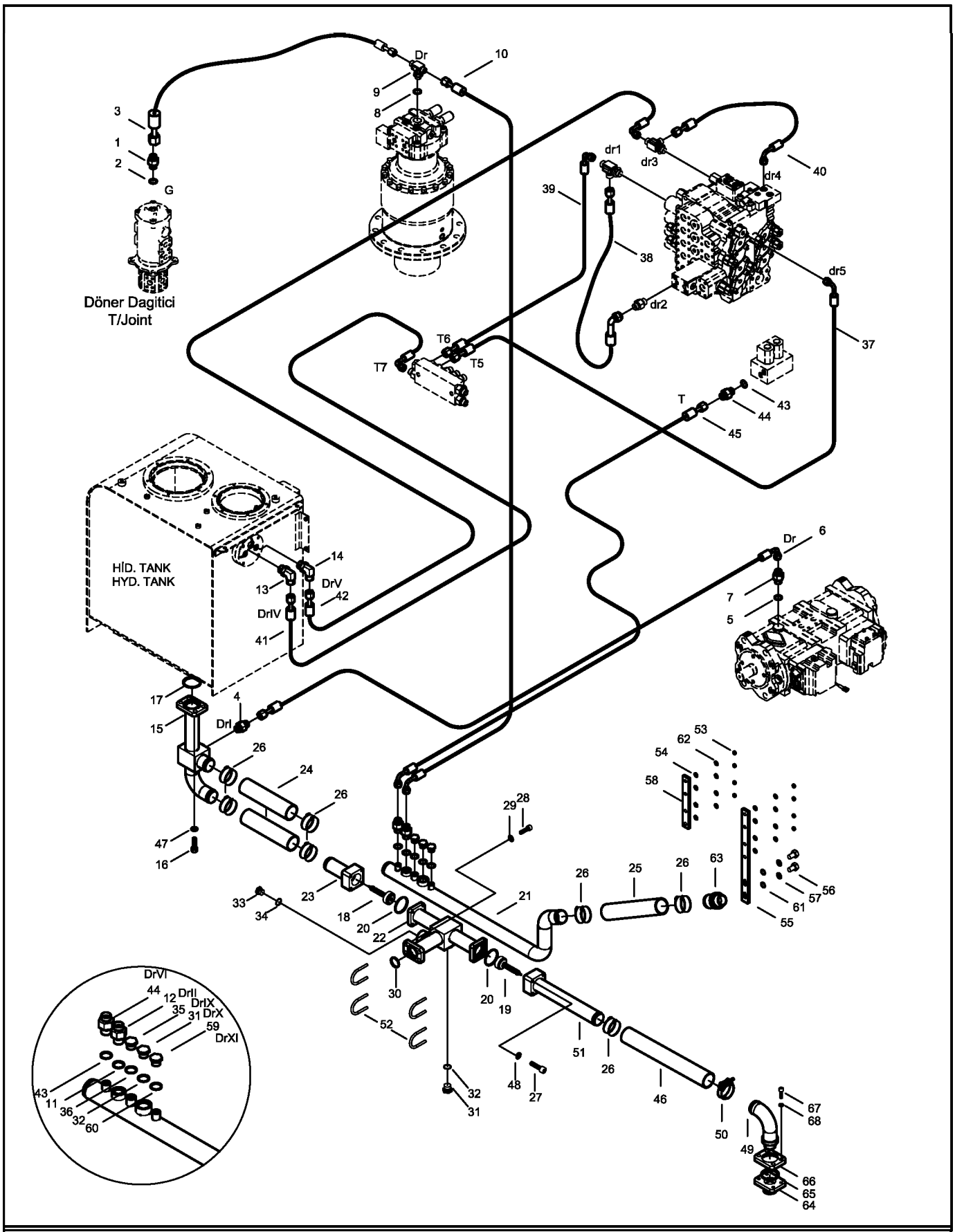

NOT: Bu görüntü 6134001-6134007 seri nolu makineler için geçerlidir.
NOTE: This view is valid for 6134001-6134007 serial number machines.

343601-00

DÖNÜŞ SIZINTI HATTI MONTAJI
UPPER DRAIN AND RETURN PIPING MOUNTING

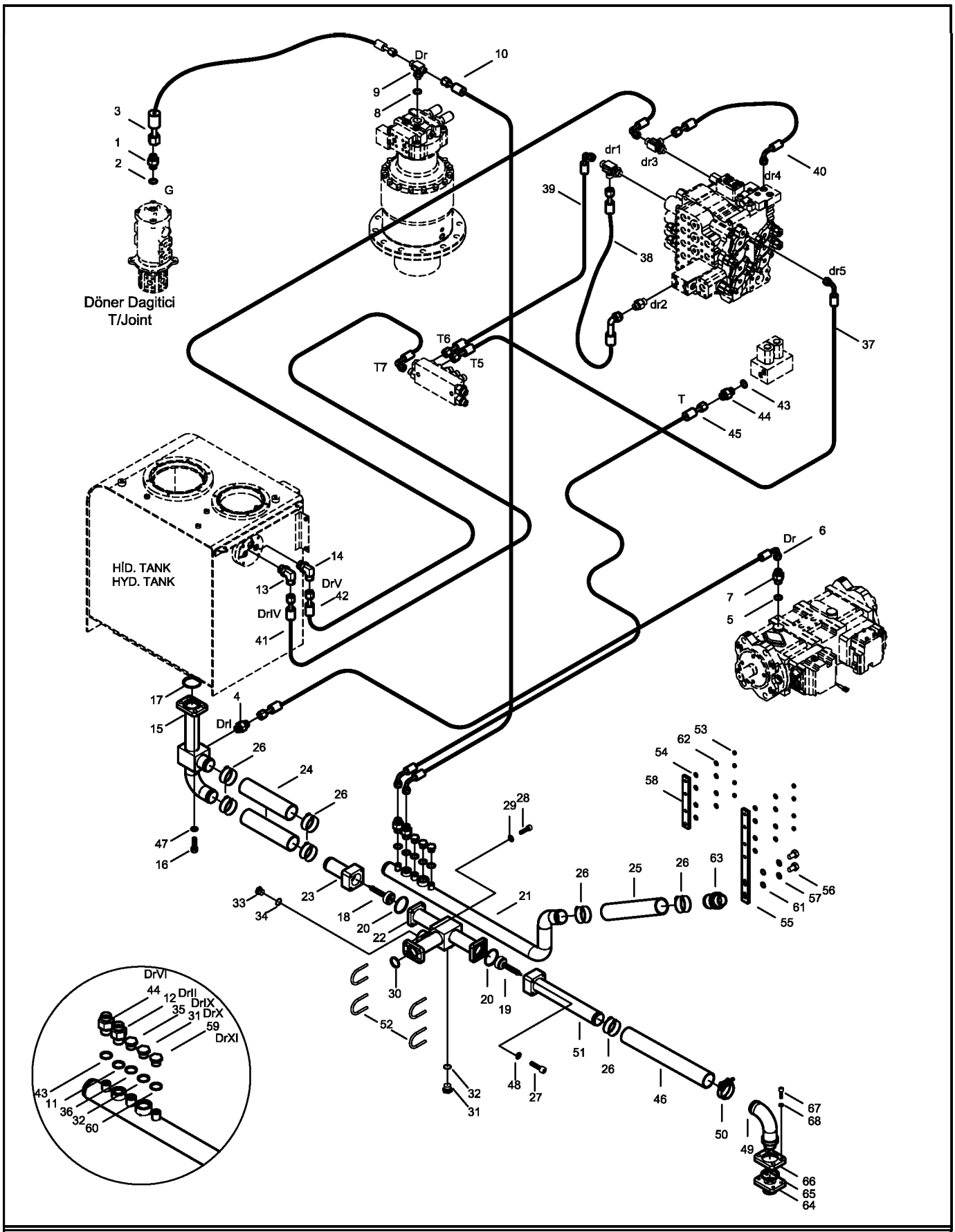

NOT: Bu görüntü 6134001-6134007 seri nolu makineler için geçerlidir.
NOTE: This view is valid for 6134001-6134007 serial number machines.

343601-01-03

DÖNÜŞ SIZINTI HATTI MONTAJI
UPPER DRAIN AND RETURN PIPING MOUNTING

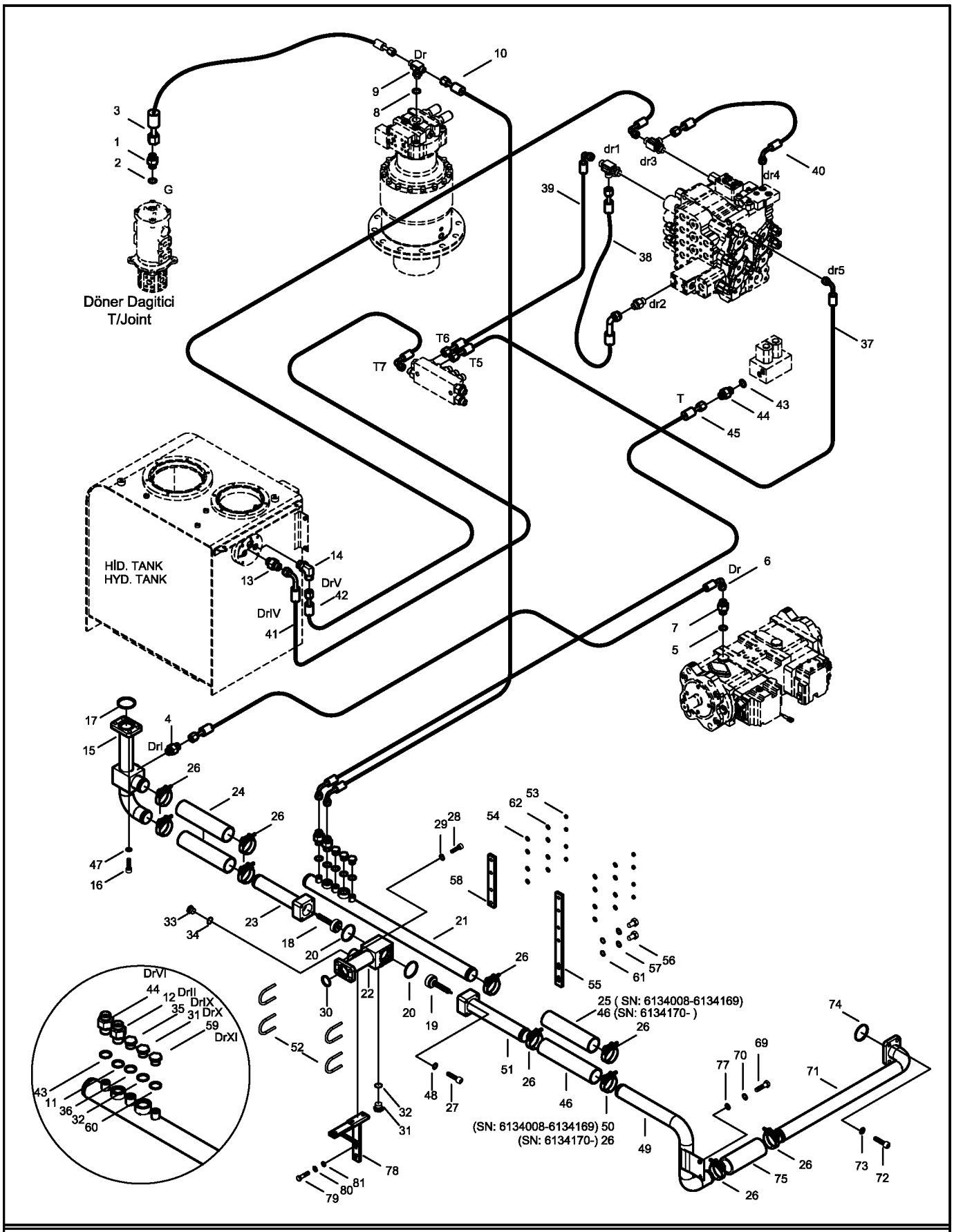

NOT: Bu görüntü 6134008- seri nolu makineden itibaren geçerlidir.
NOTE: This view is valid from 6134008- serial number machine.

343601-01-03

DÖNÜŞ SIZINTI HATTI MONTAJI
UPPER DRAIN AND RETURN PIPING MOUNTING

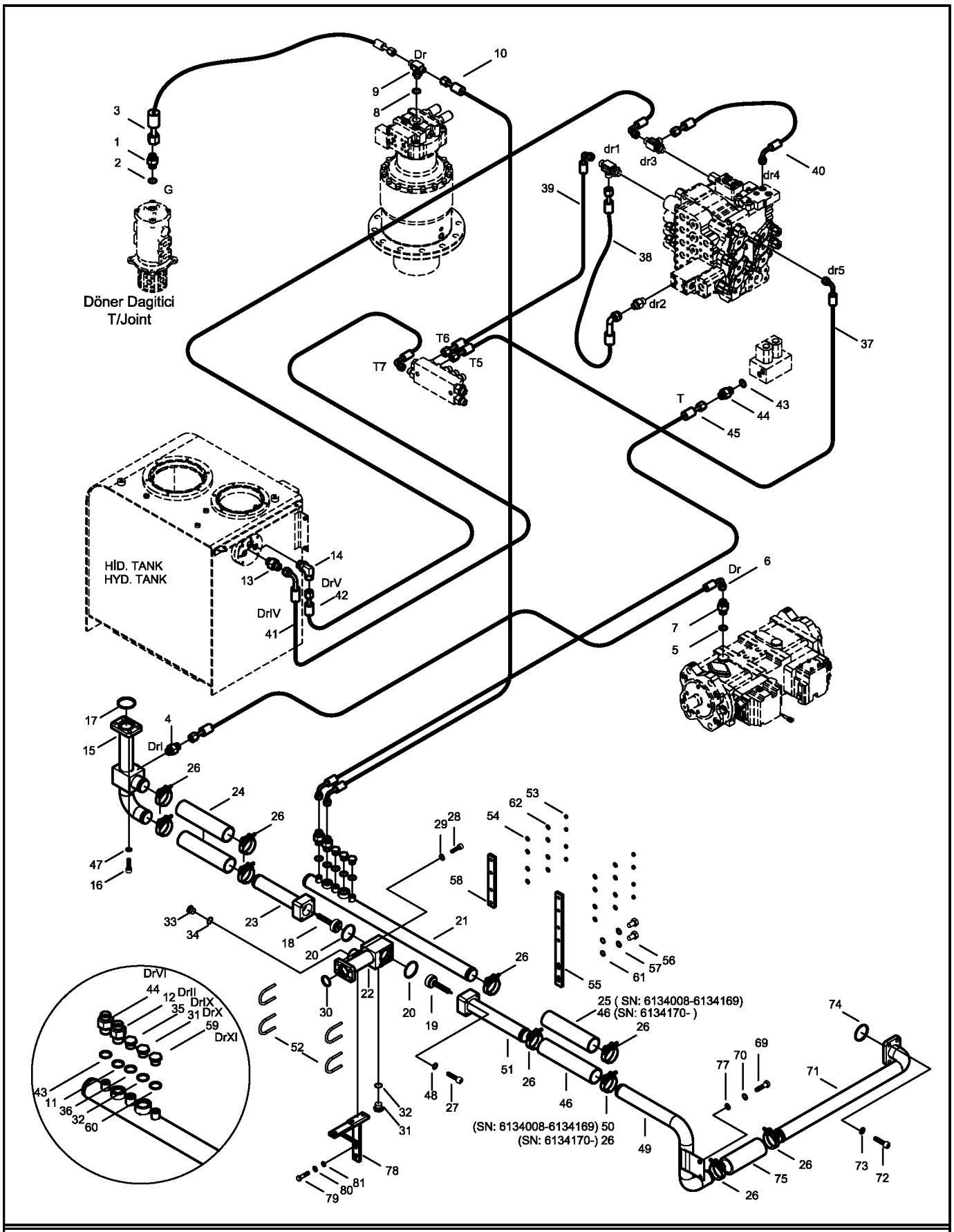

NOT: Bu görüntü 6134008- seri nolu makineden itibaren geçerlidir.
NOTE: This view is valid from 6134008- serial number machine.

344101-00-01

ALT ŞASE MONTAJI
LOWER FRAME MOUNTING

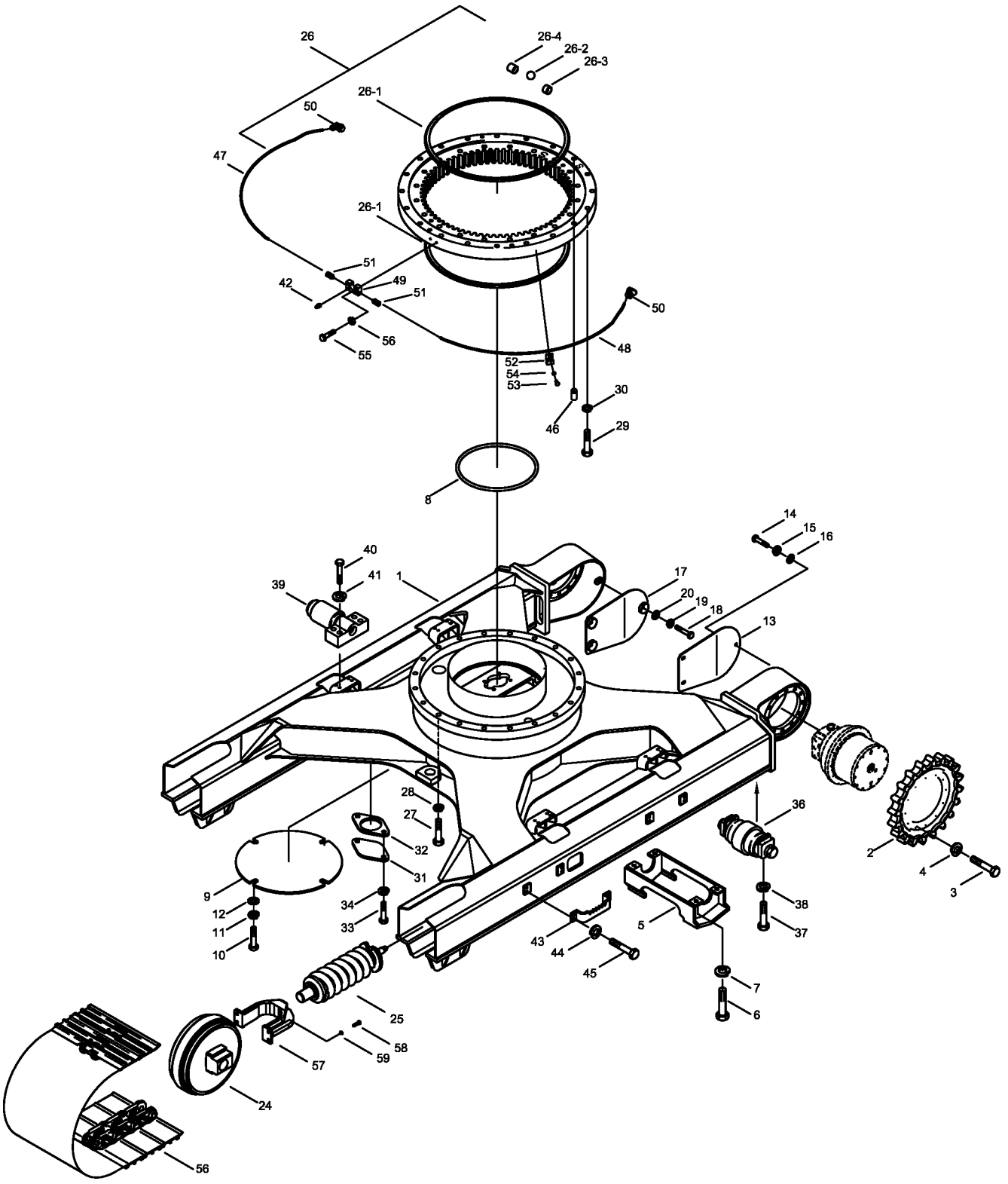

344101-00-01

ALT ŞASE MONTAJI
LOWER FRAME MOUNTING

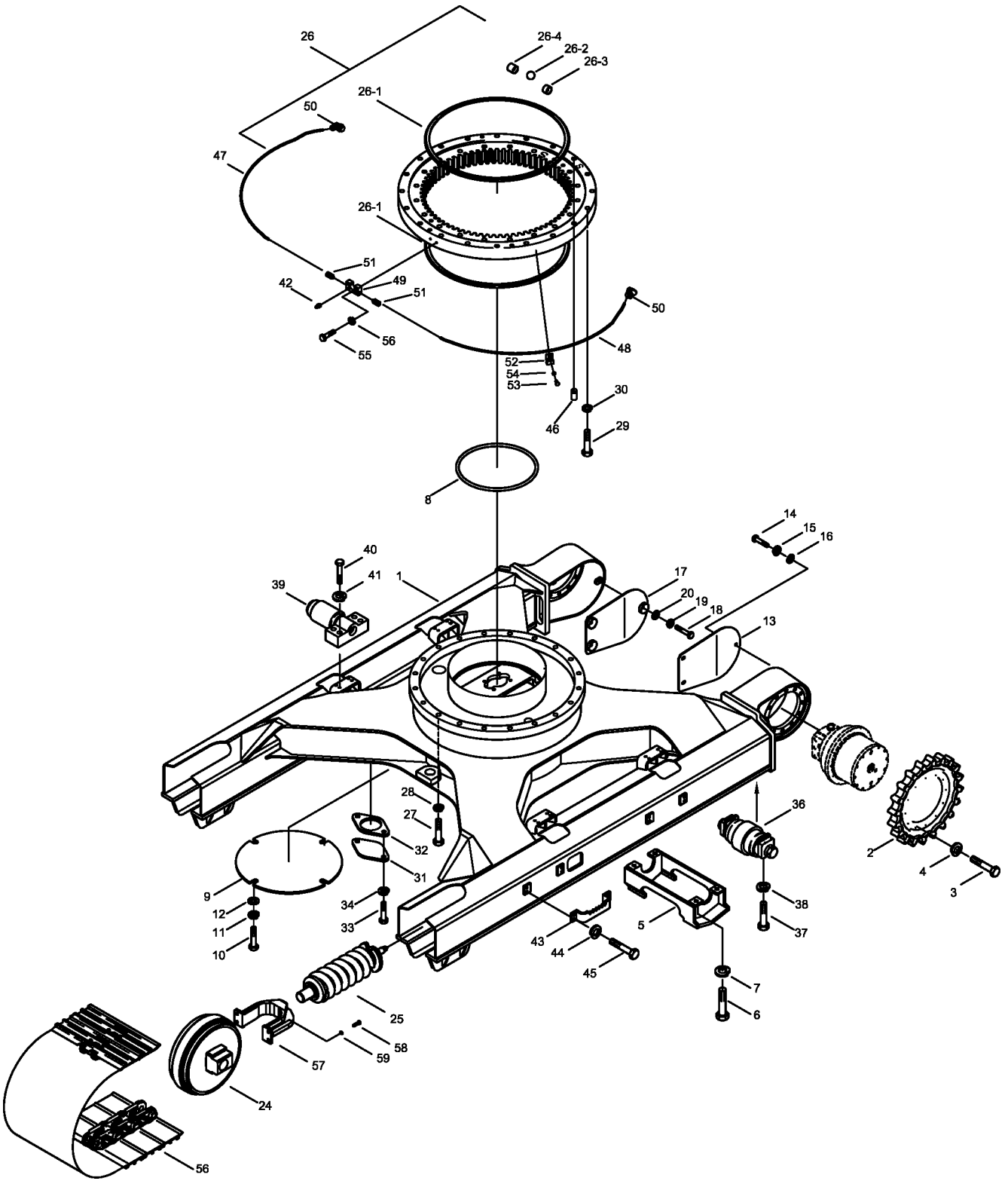

344102-00-02

TAŞIYICI MAKARA
UPPER ROLLER

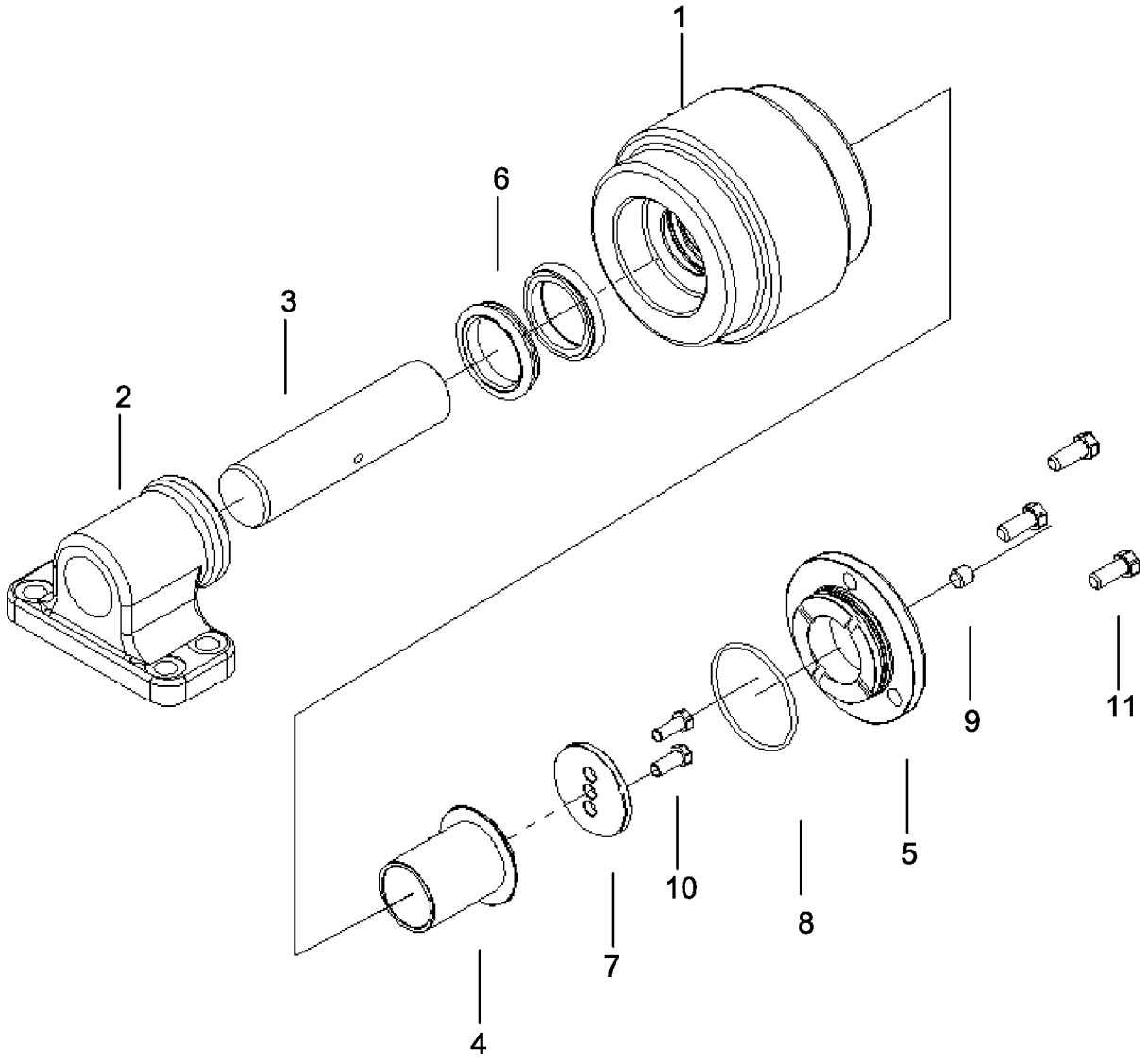

344103-00-01

YÜRÜYÜŞ MAKARASI
LOWER ROLLER

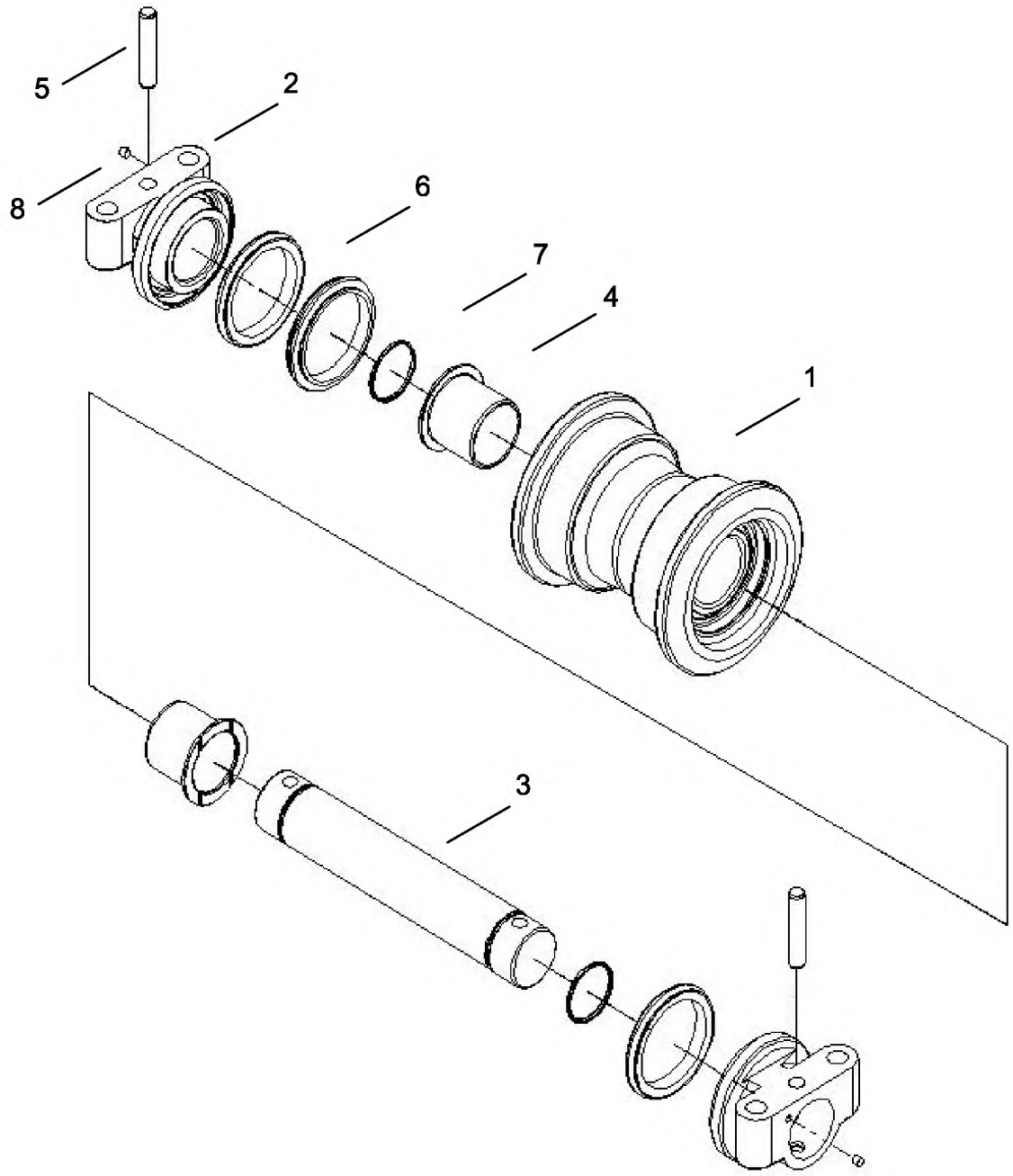

344104-00-01

İSTİKAMET TEKERİ VE ÇATALI
IDLER ASSEMBLY AND YOKE

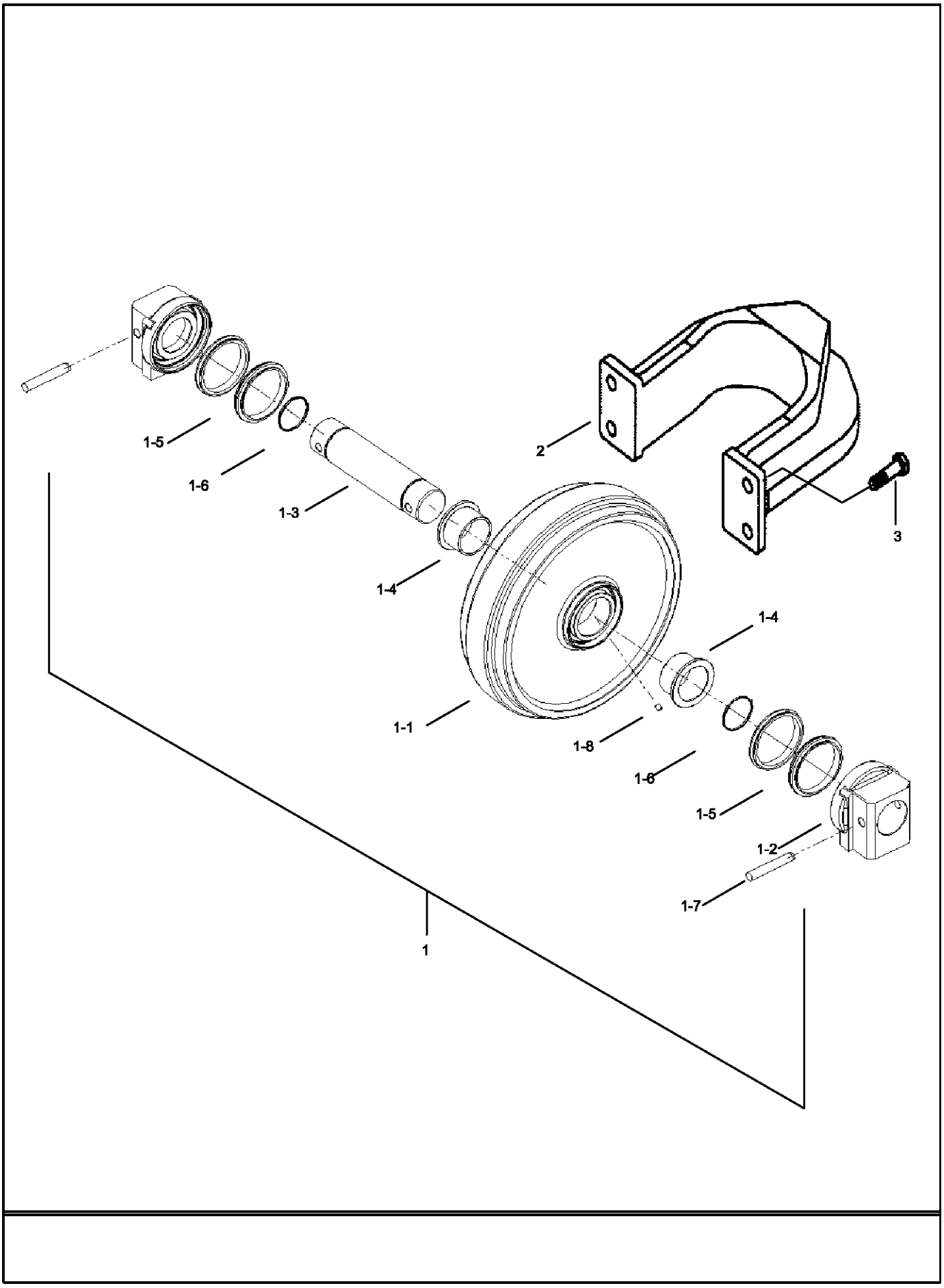

344105-00-02

GERDİRME MEKANİZMASI
ADJUSTER ASSEMBLY

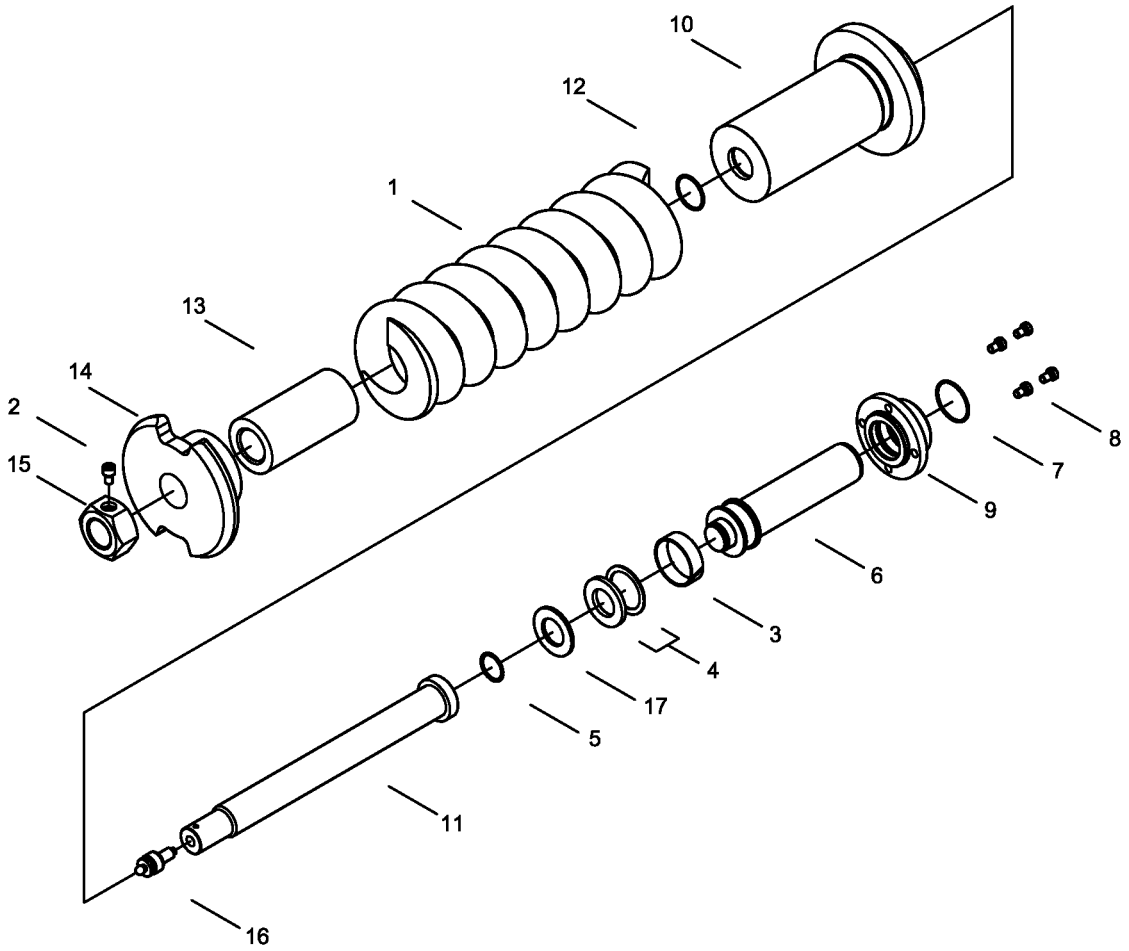

NOT: Bu görüntü 6134001-7134111 seri nolu makineler için geçerlidir.
NOTE: This view is valid for 6134001-7134111 serial number machines.

344105-01-01

GERDİRME MEKANİZMASI
ADJUSTER ASSEMBLY

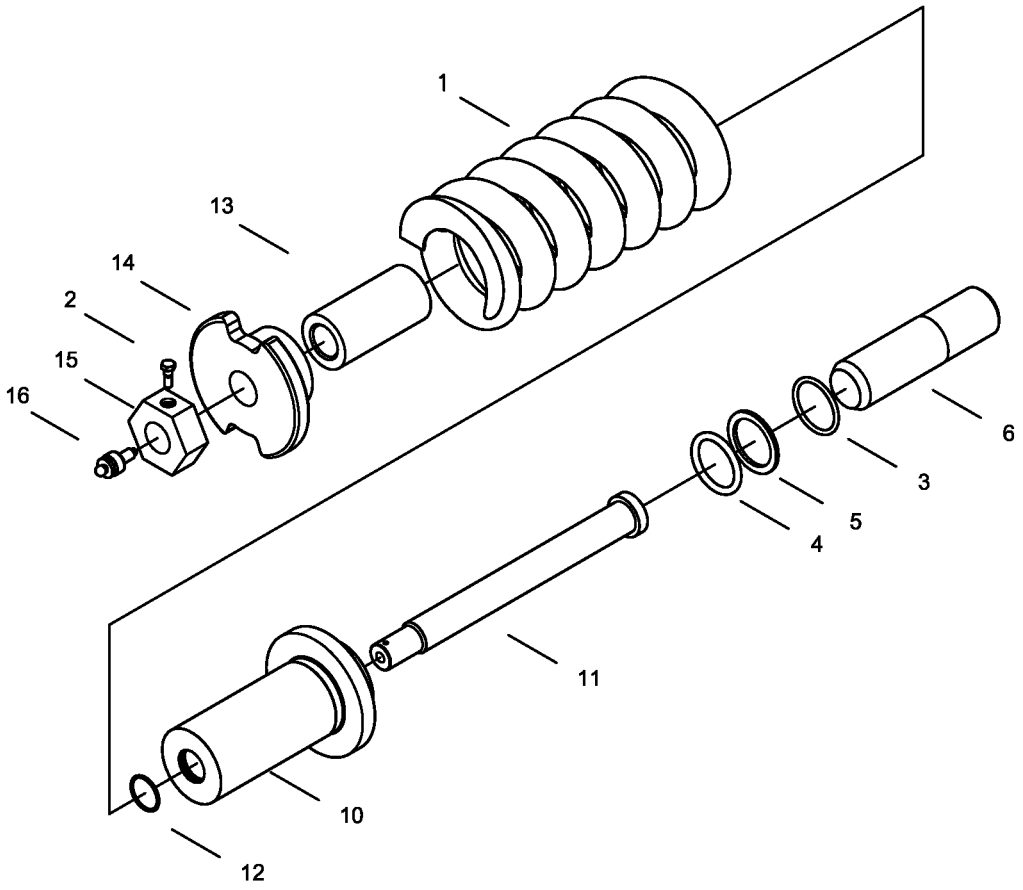

NOT: Bu görüntü 7134112- seri nolu makineden itibaren geçerlidir.
NOTE: This view is valid from 7134112- serial number machine.

344201-00-01

PALET KOMPLESİ
TRACK CHAIN ASSEMBLY

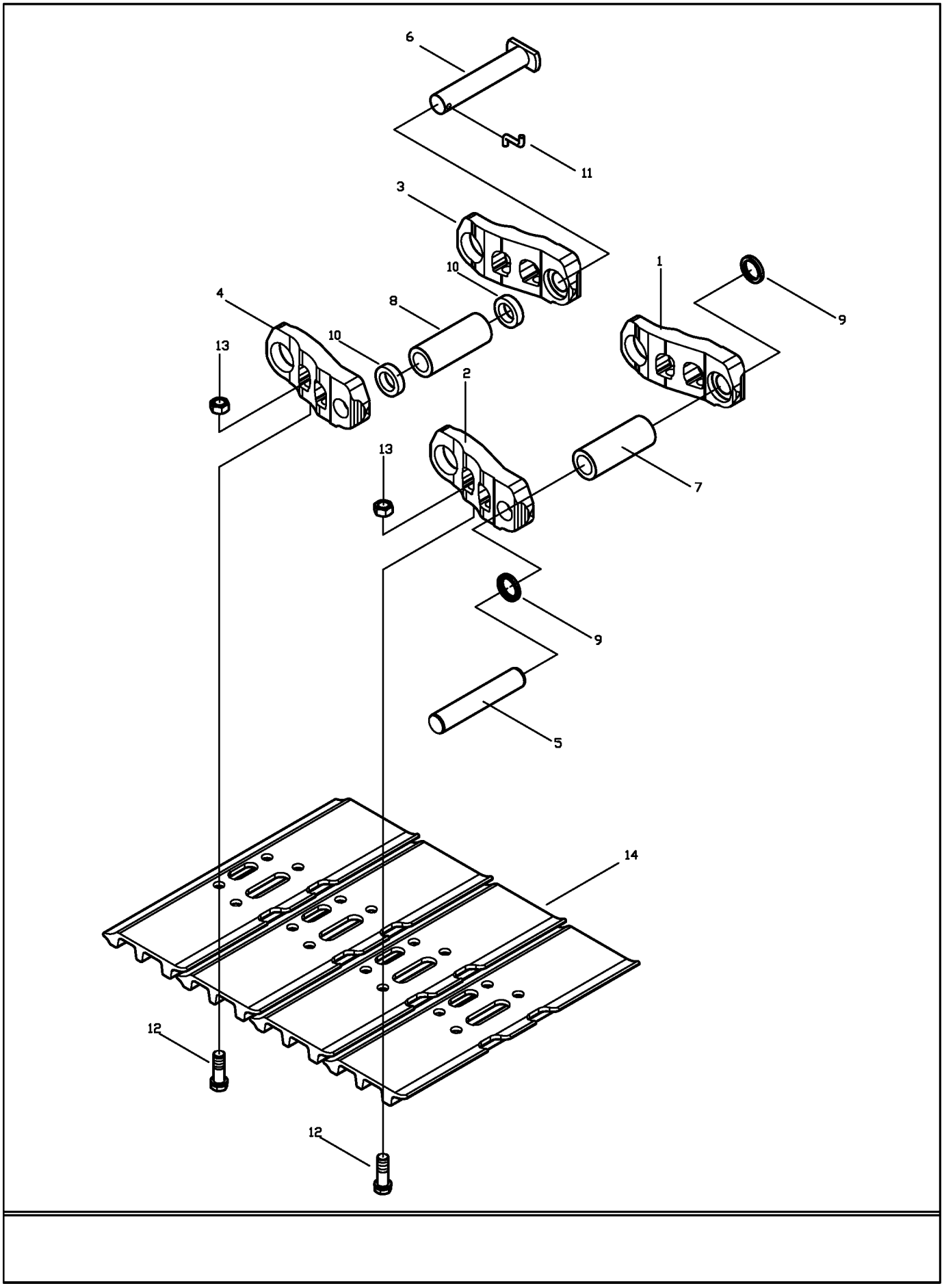

345101-00-01

ANA BOM MONTAJI
BOOM MOUNTING

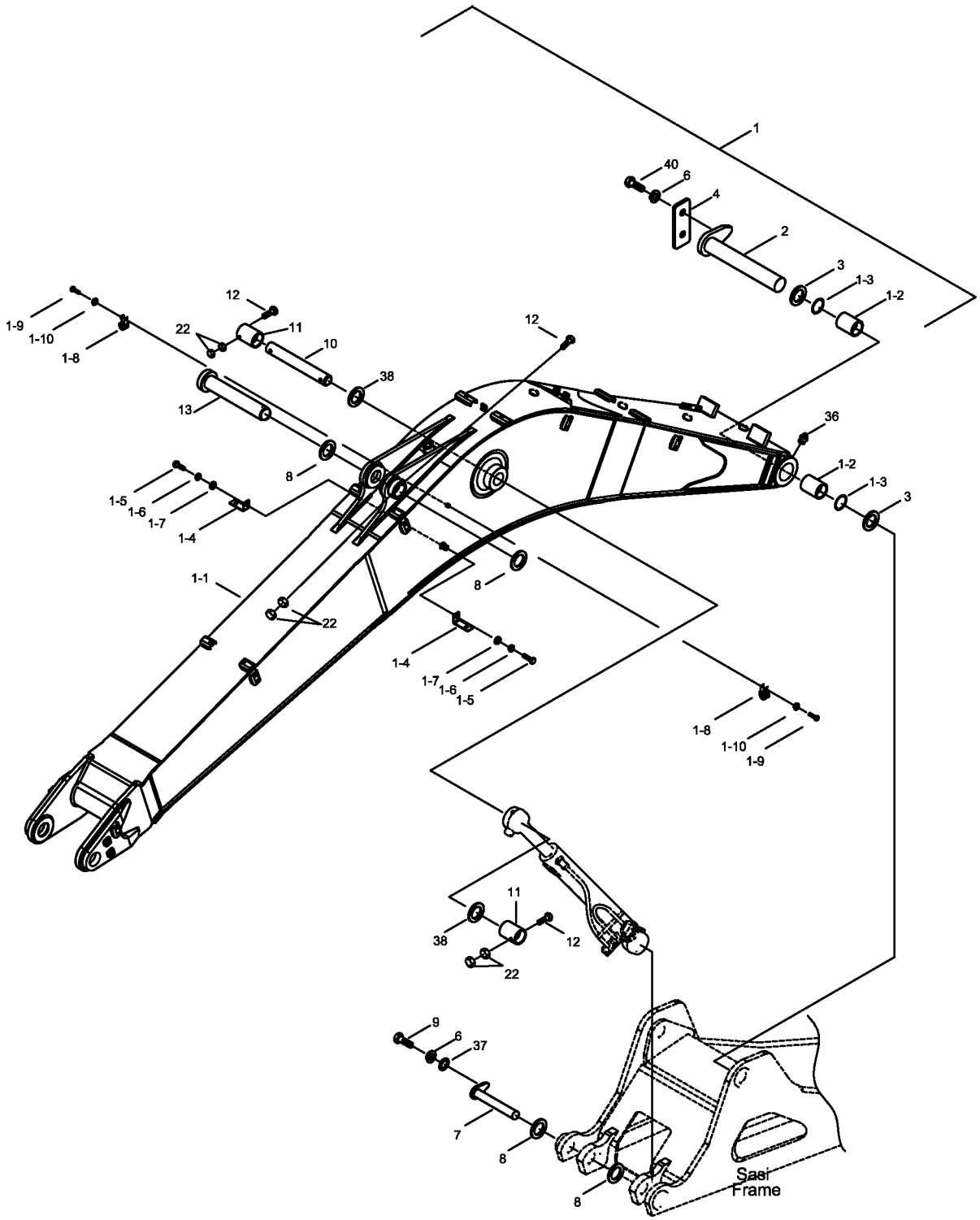

345201-00-01

UÇ BOM MONTAJI
ARM MOUNTING

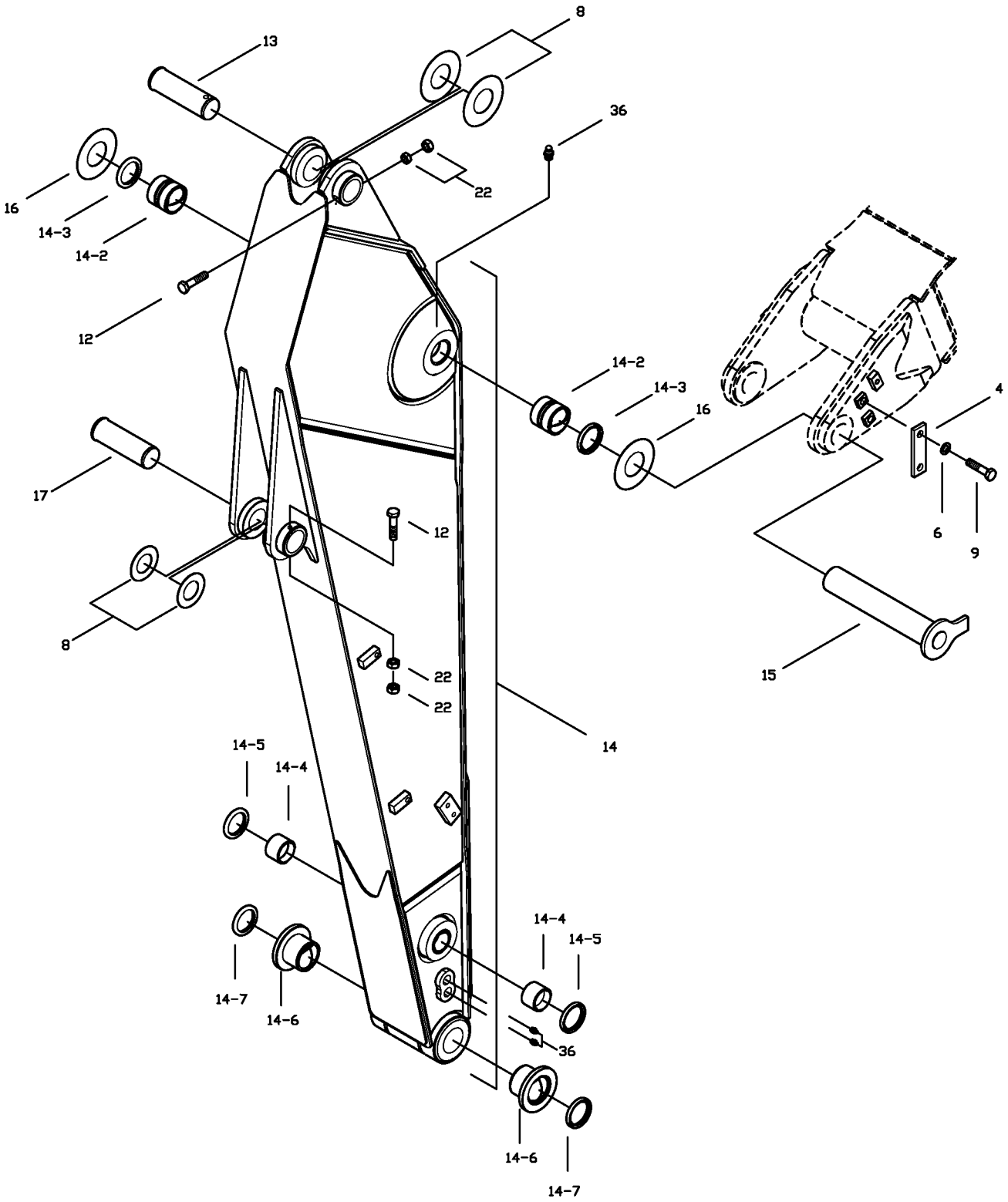

ÇALIŞMA ATAÇMANLARI KONTROLÜ
WORKING ATTACHMENT CONTROL

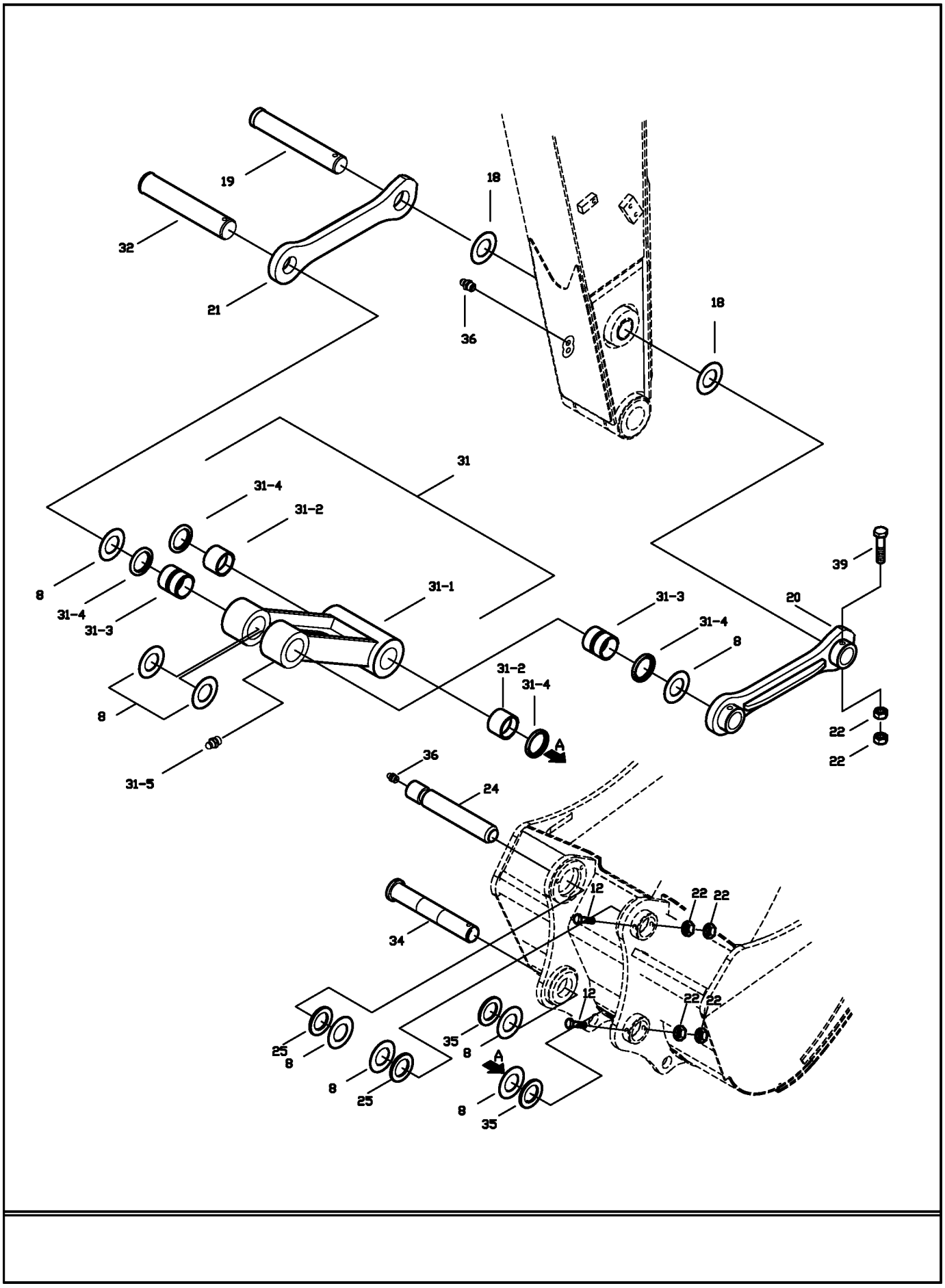

345302-00-01

GENEL AMAÇLI KEPÇE
GENERAL PURPOSE BUCKET

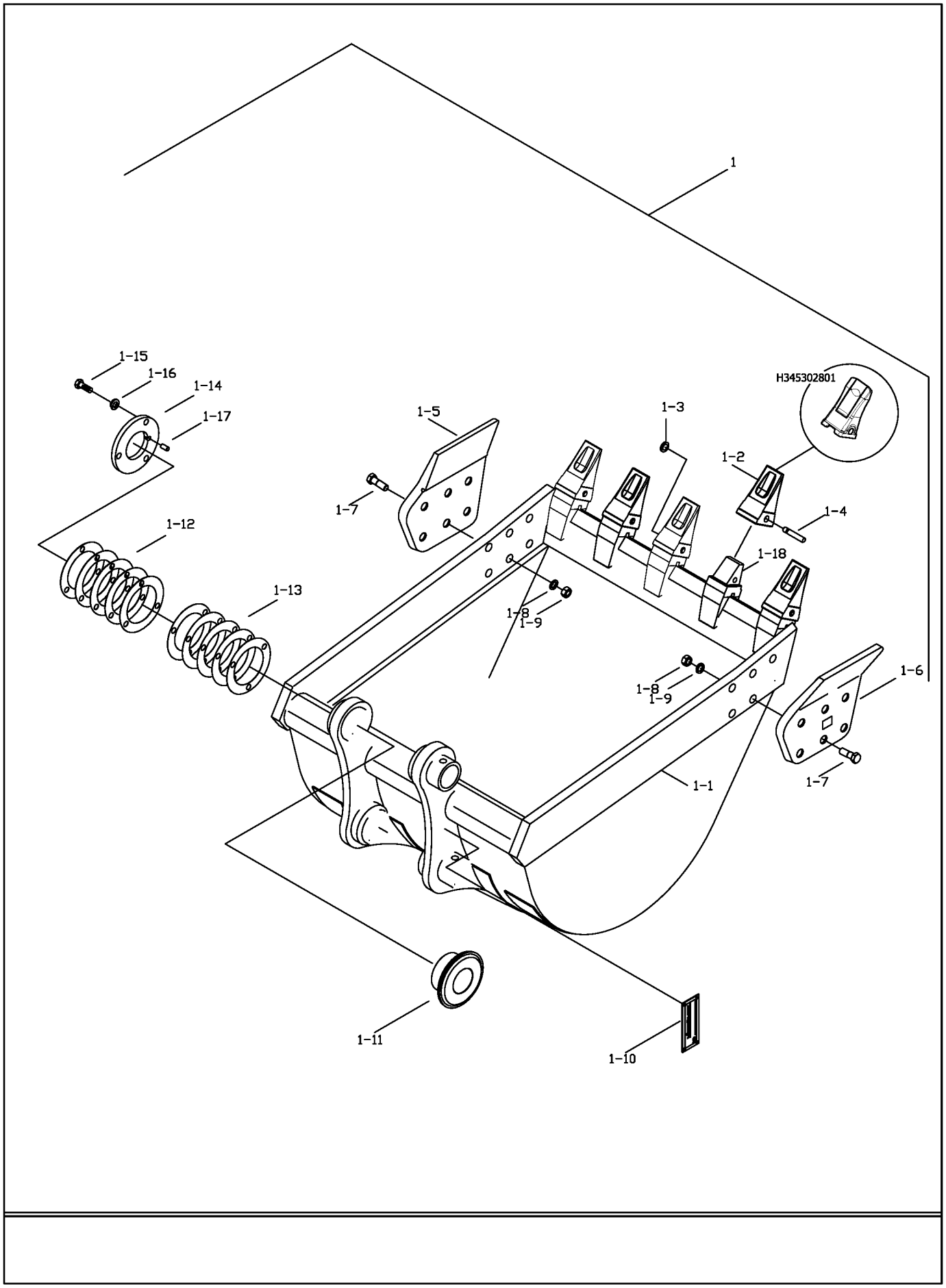

345302-00-01

GENEL AMAÇLI KEPÇE
GENERAL PURPOSE BUCKET

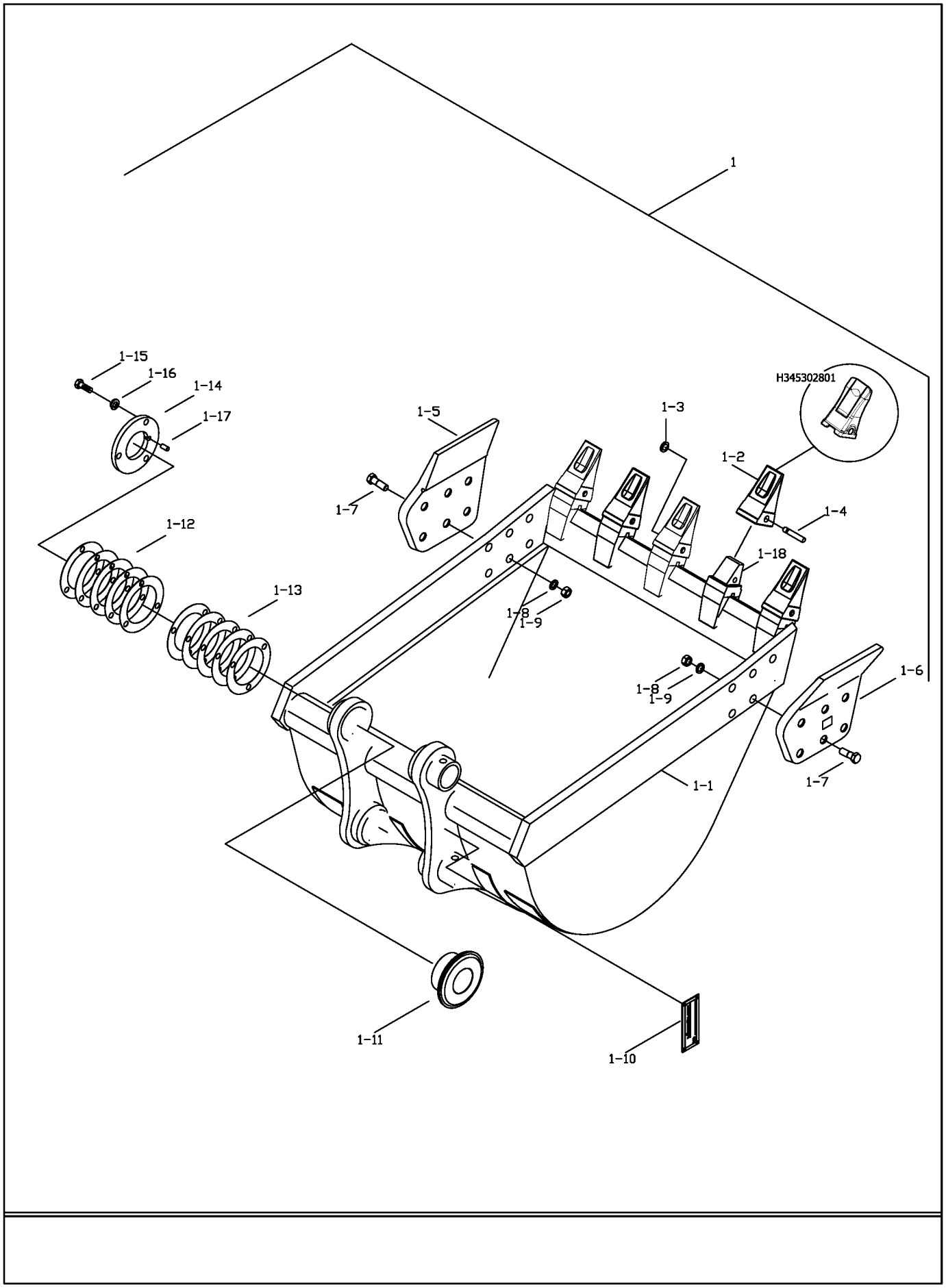

345303-00-01

DUAL RADIUS KEPÇE
DUAL RADIUS BUCKET

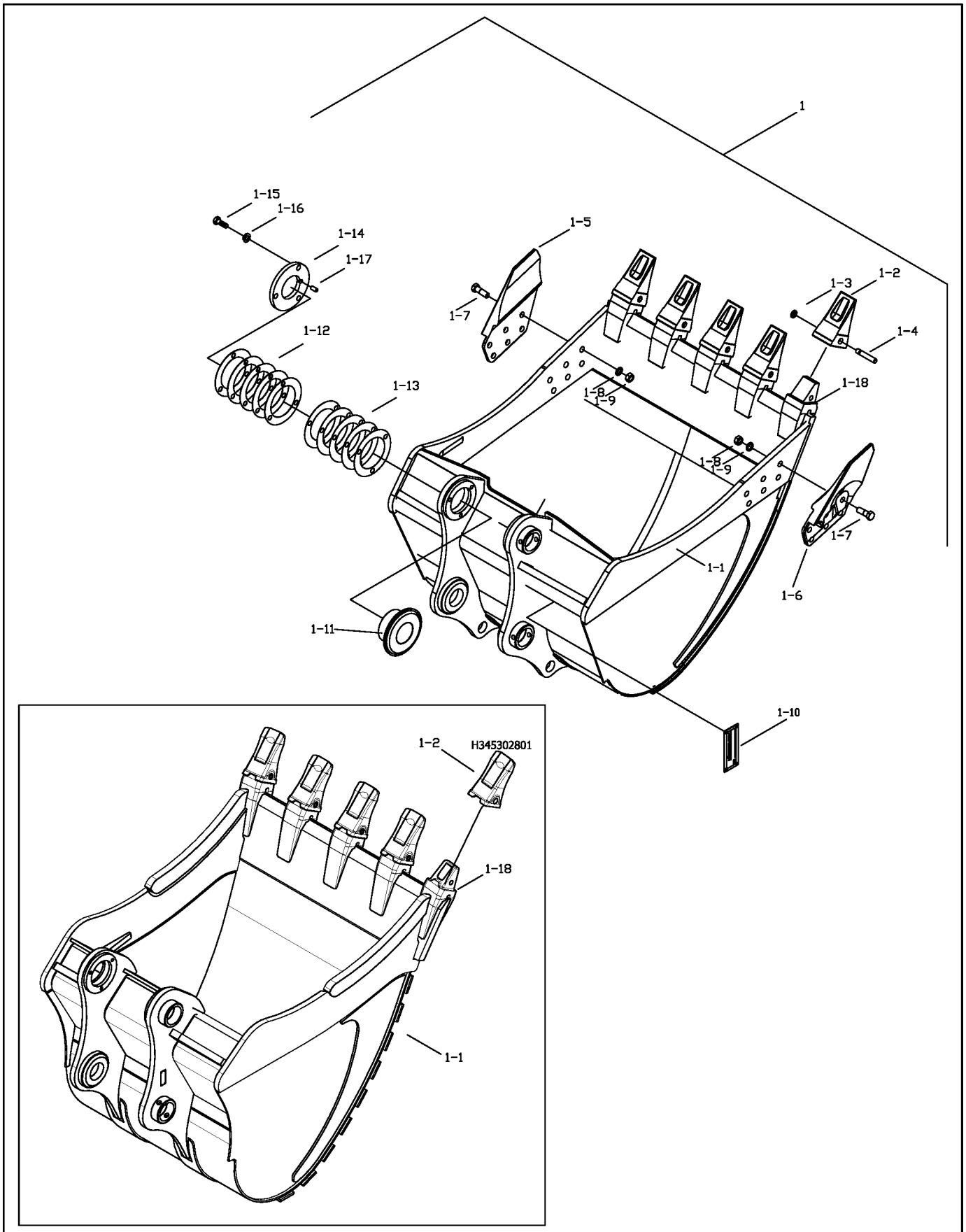

345303-00-01

DUAL RADIUS KEPÇE
DUAL RADIUS BUCKET

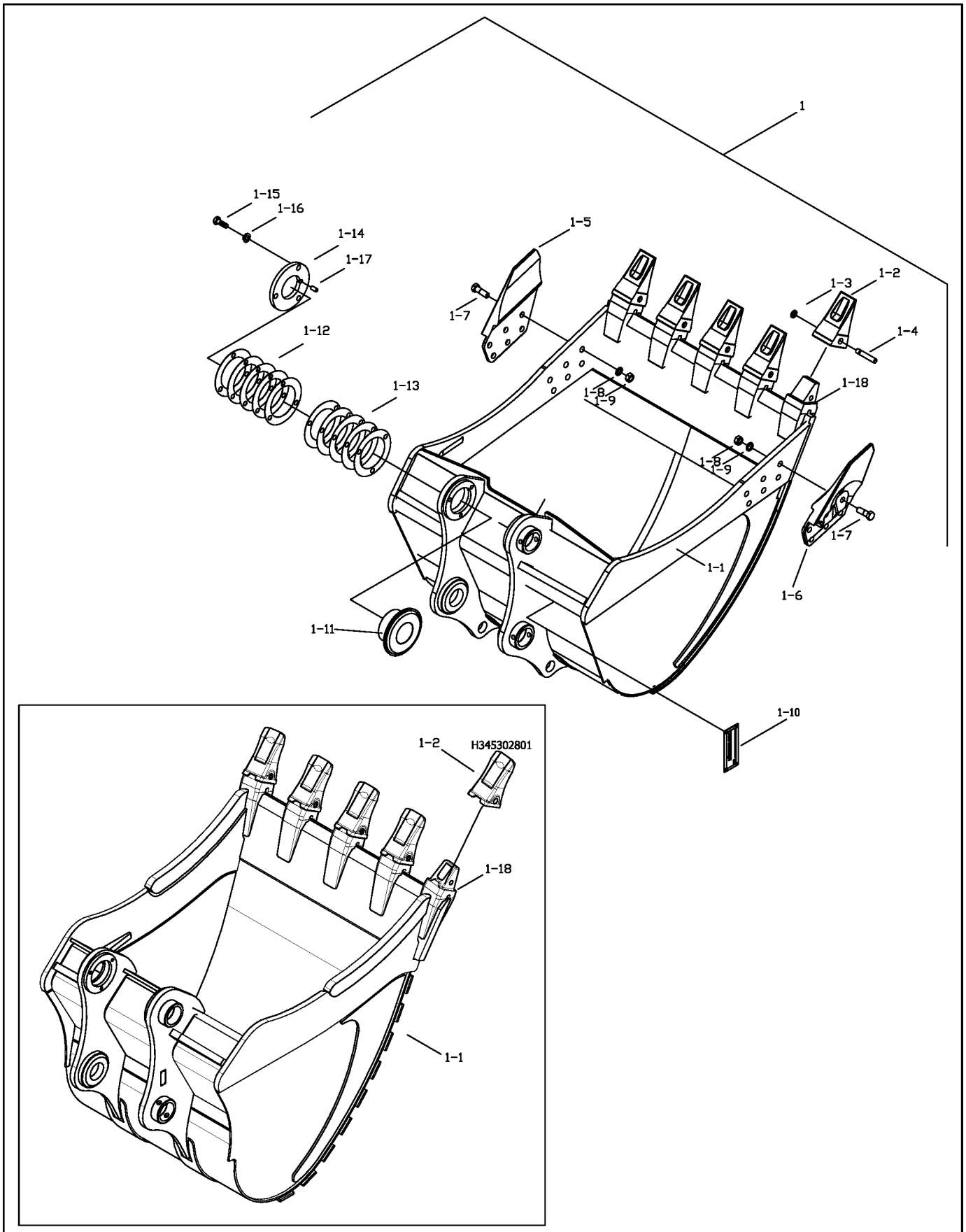

345304-00

ÇALIŞMA ATAÇMANLARI KONTROLÜ-(OP)-LR
WORKING ATTACMENT CONTROL-(OP)-LR

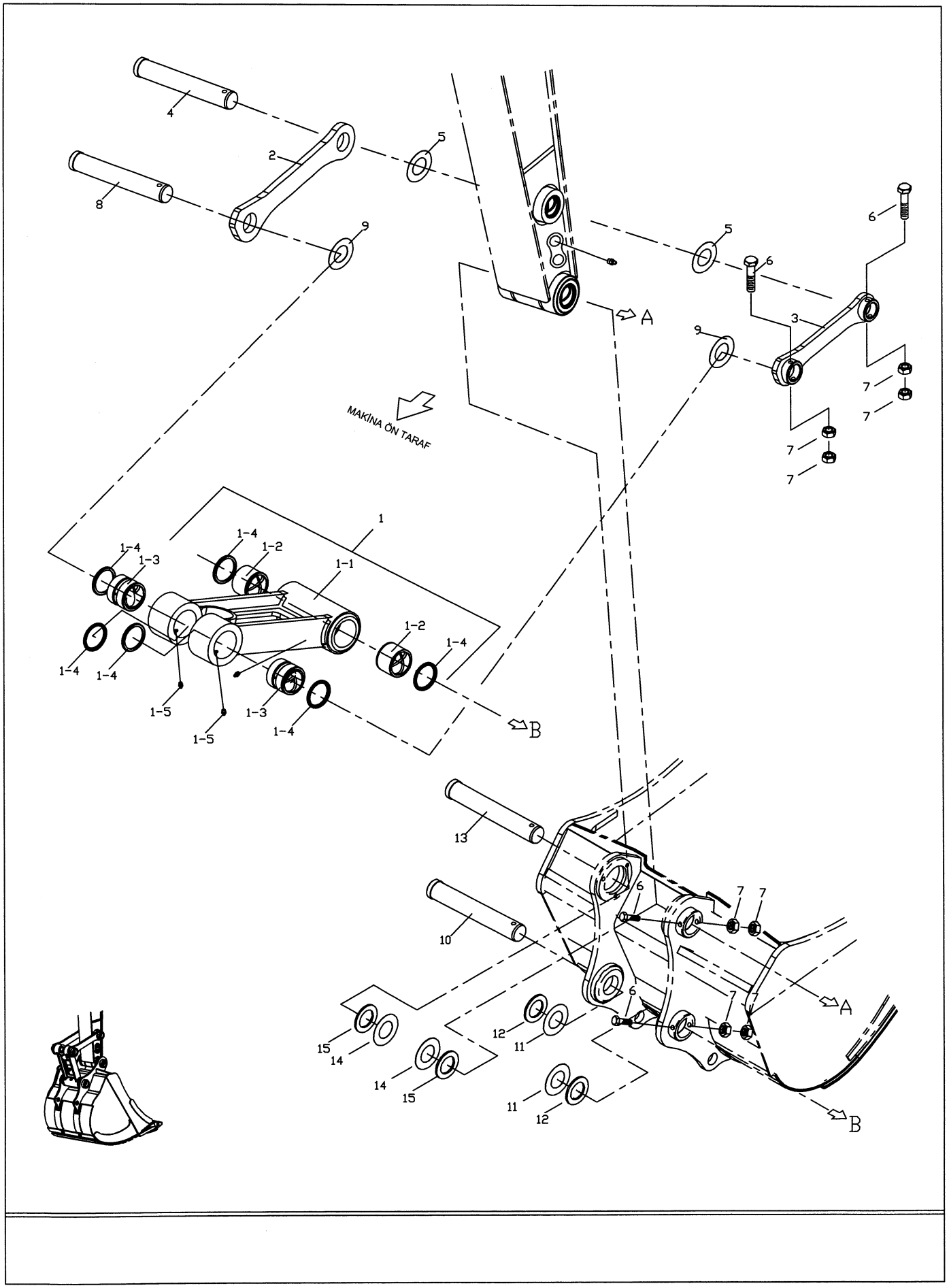

345501-00

ANA BOM MONTAJI-(OP)-LR
BOOM MOUNTING-(OP)-LR

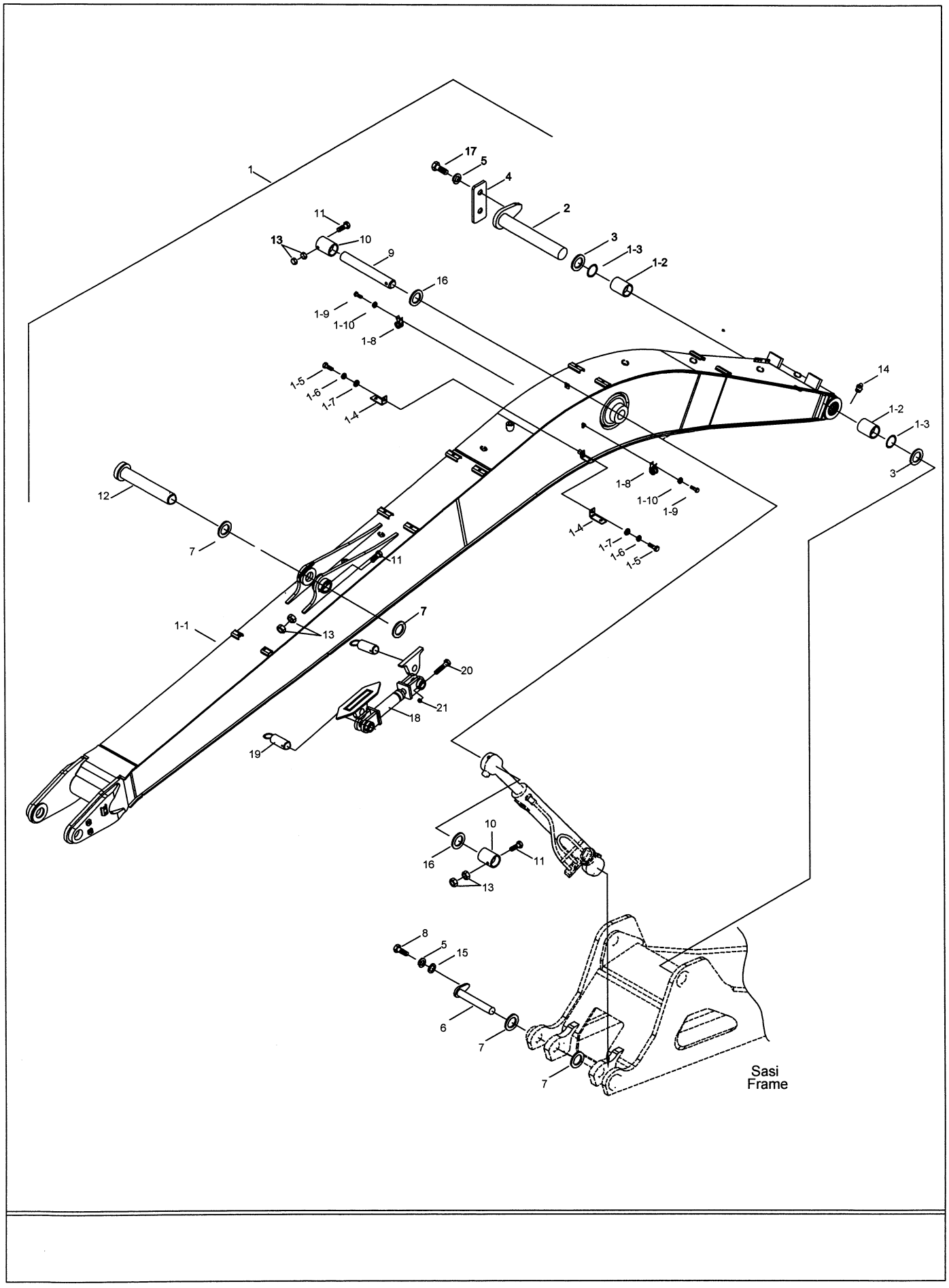

345502-00

UÇ BOM MONTAJI-(OP)-LR
ARM MOUNTING-(OP)-LR

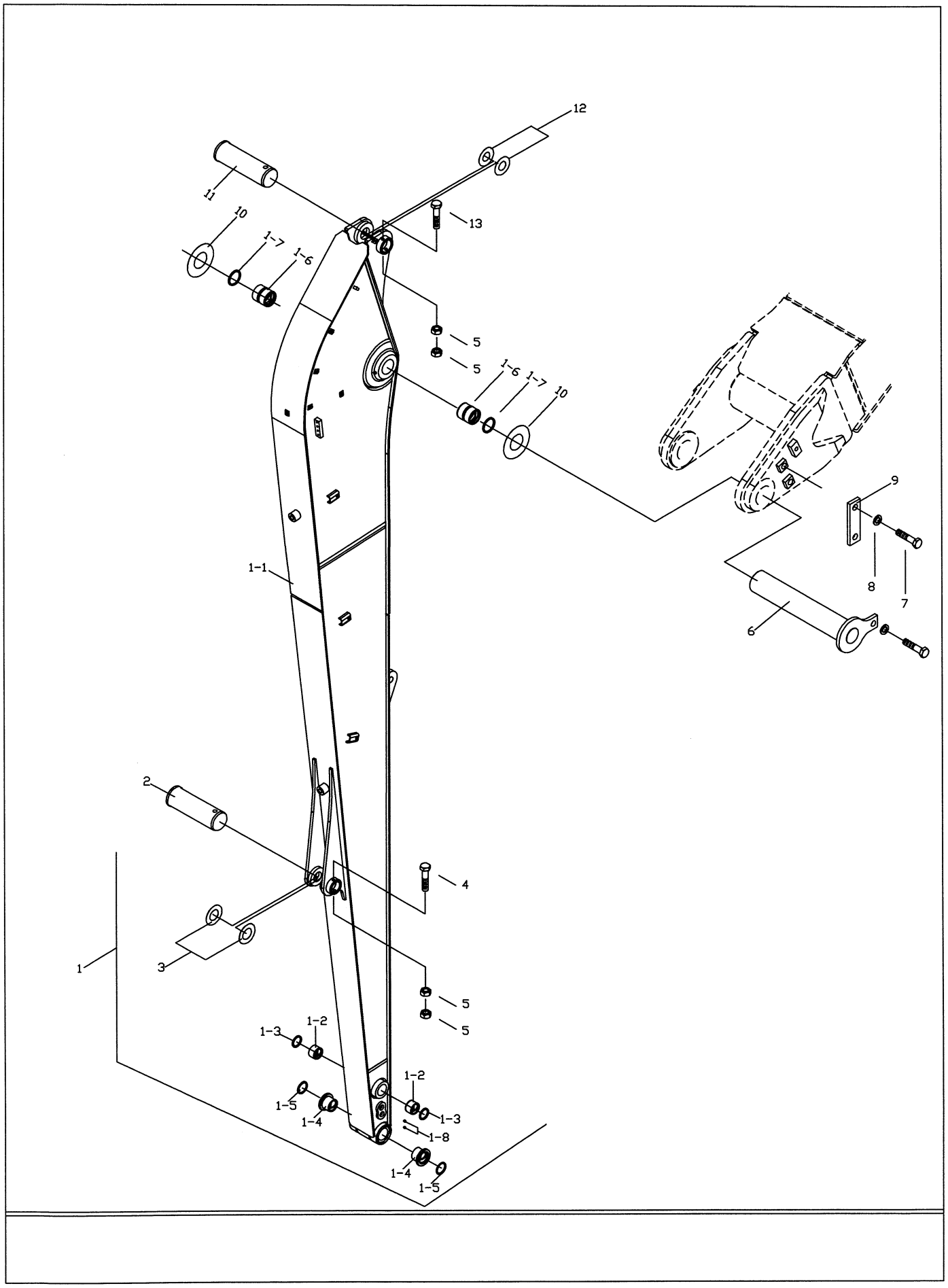

YAĞLAMA DONANIM MONTAJI
LUBRICATION PIPING MOUNTING

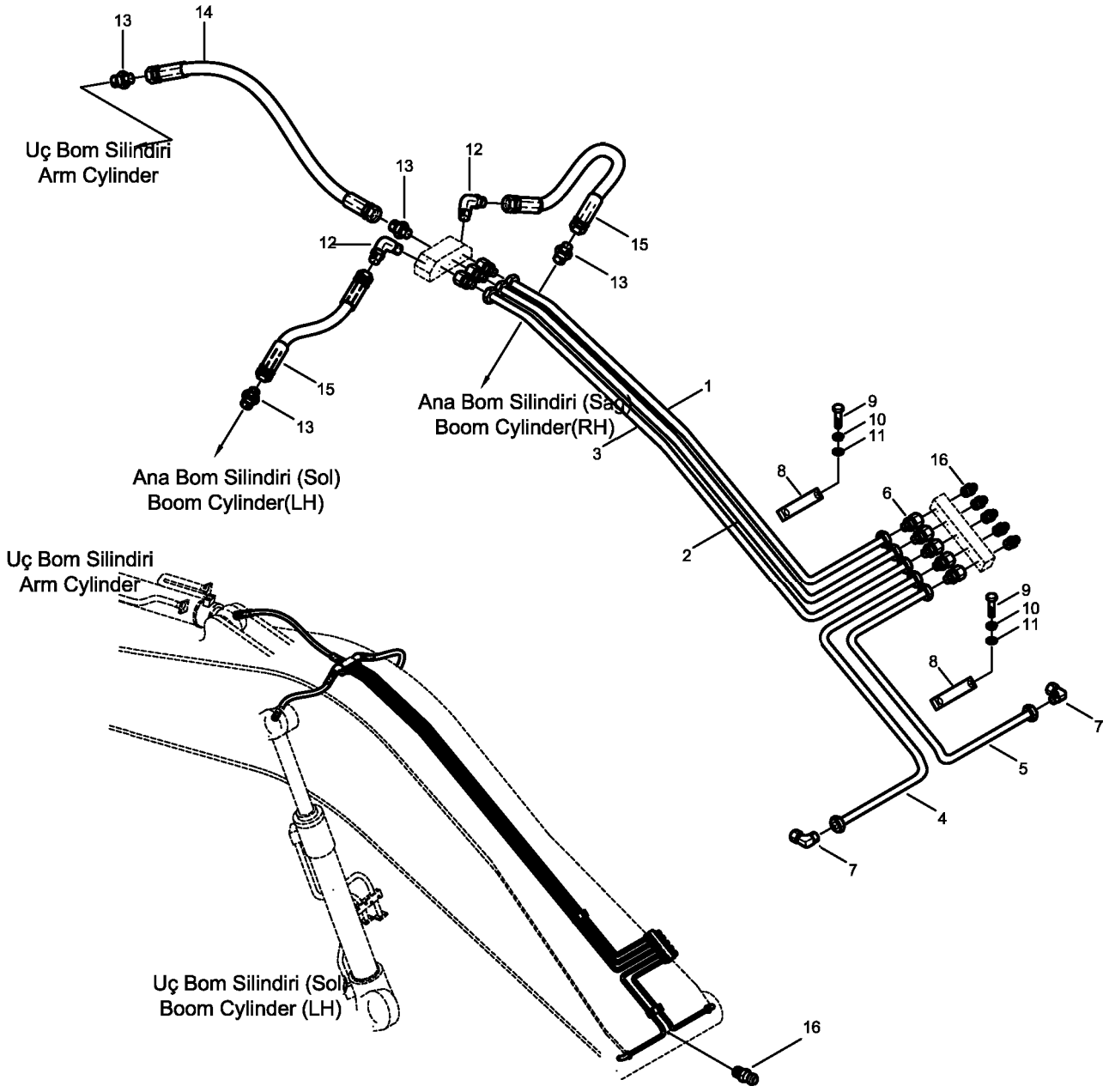

NOT: Bu görüntü 6134001-6134112 seri nolu makineler için geçerlidir. 6134019 hariç.
NOTE: This view is valid for 6134001-6134112 serial number machines. Except 6134019.

YAĞLAMA DONANIMI MONTAJI
LUBRICATION PIPING MOUNTING

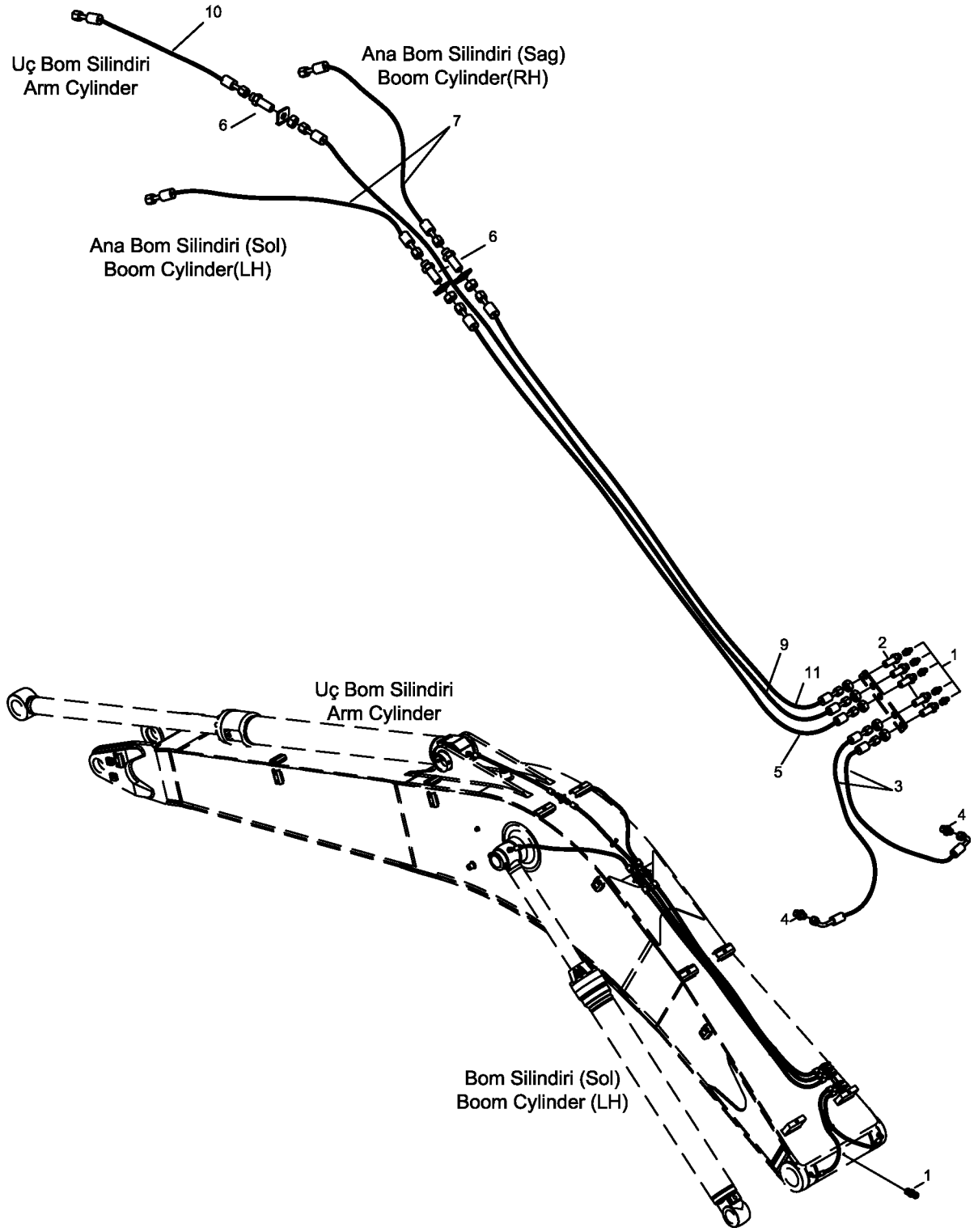

NOT: Bu görüntü 6134001-7134220 seri nolu makineler için geçerlidir. Seri numarasını onaylamak için görüntü ile makinenizi kıyaslayınız.
NOTE: This view is valid for 6134001-7134220 serial number machines. To be sure about serial number please compare your machine with this figure.

YAĞLAMA DONANIMI MONTAJI
LUBRICATION PIPING MOUNTING

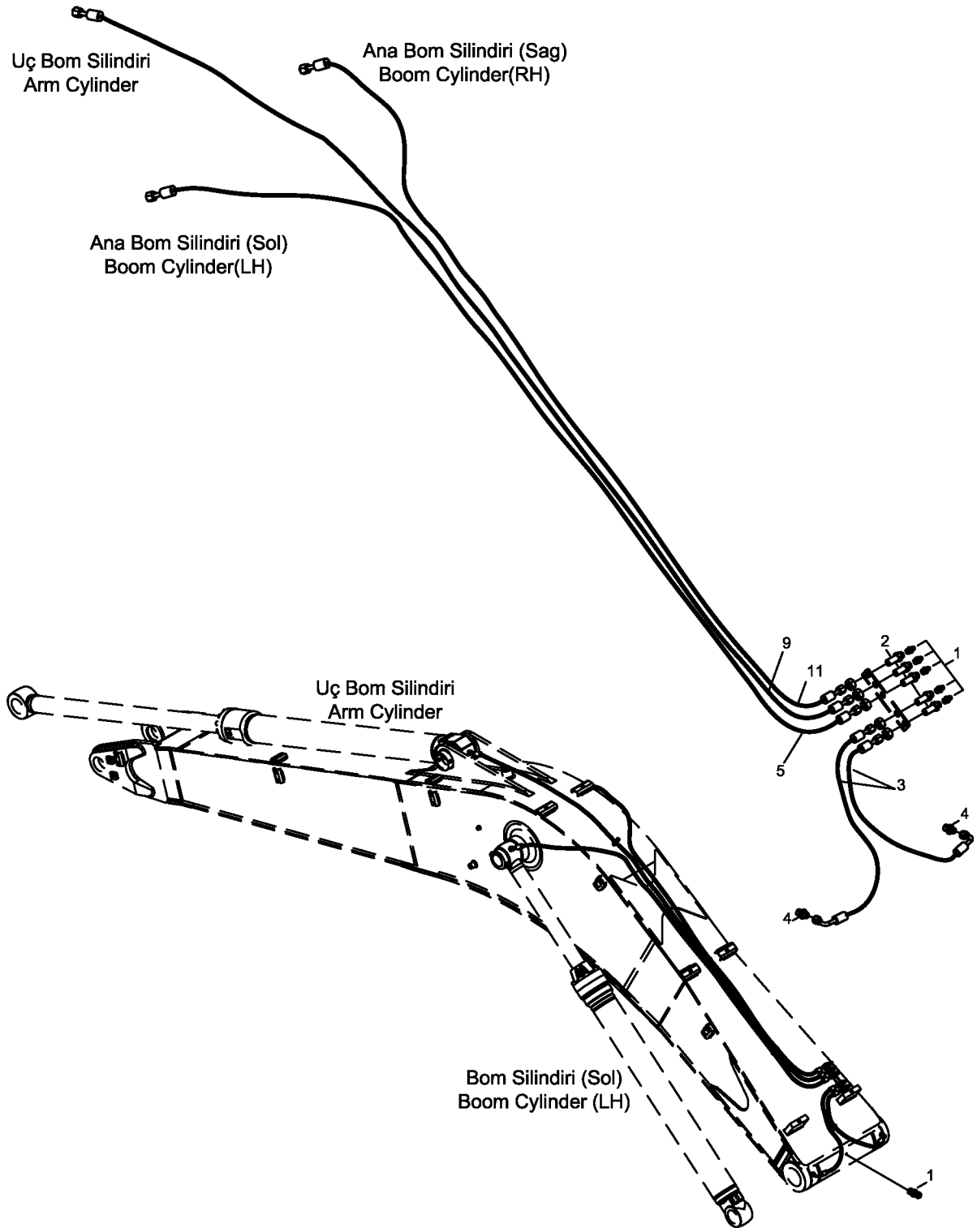

NOT: Bu görüntü 7134221 seri nolu makineden itibaren geçerlidir. Seri numarasını onaylamak için görüntü ile makinenizi kıyaslayınız.
NOTE: This view is valid from 7134221 serial number machine. To be sure about serial number please compare your machine with this figure.

YAĞLAMA DONANIMI-(OP)-LR
LUBRICATION PIPING-(OP)-LR

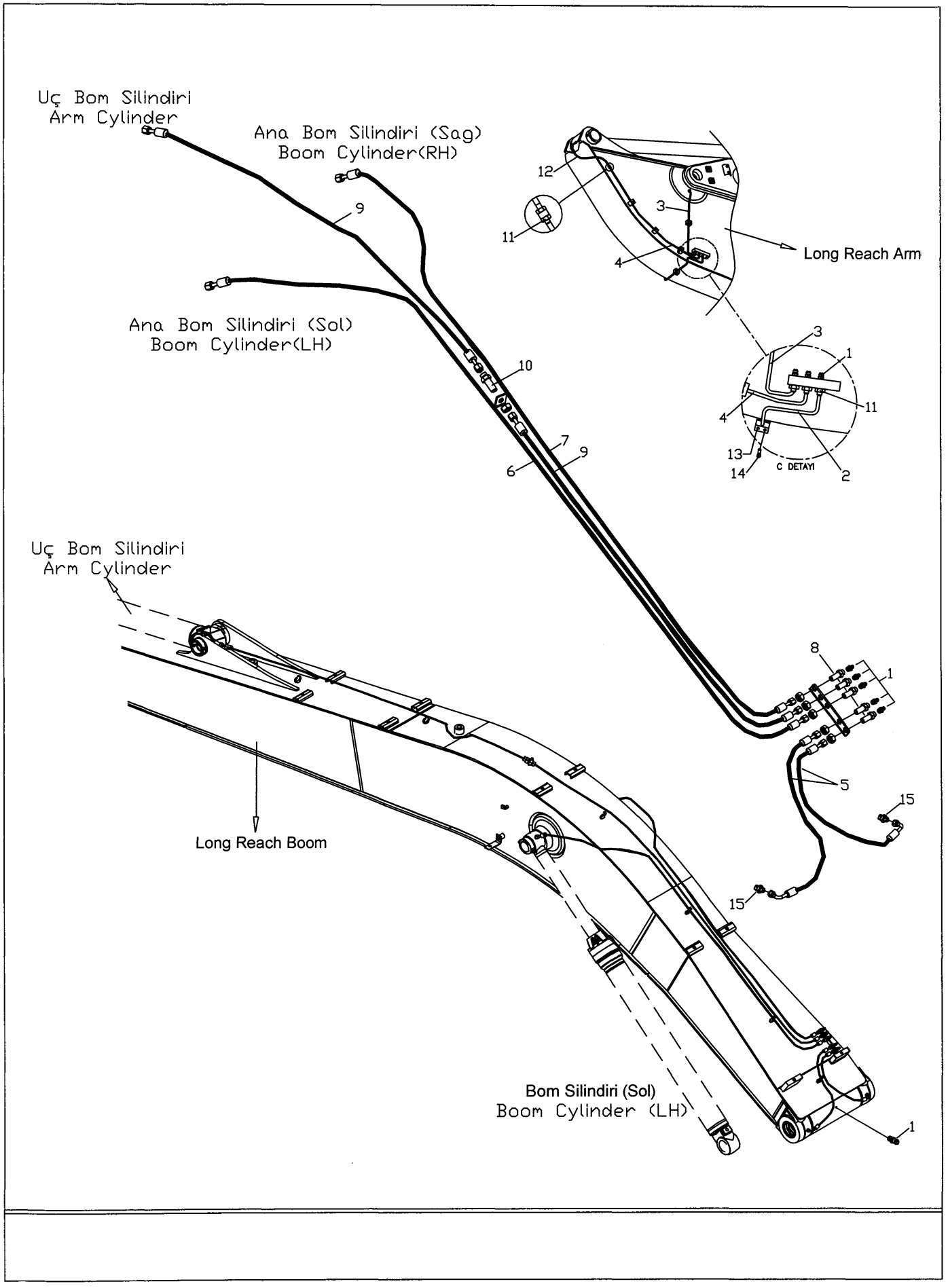

346001-00-01

KABİN MONTAJI
CAB MOUNTING

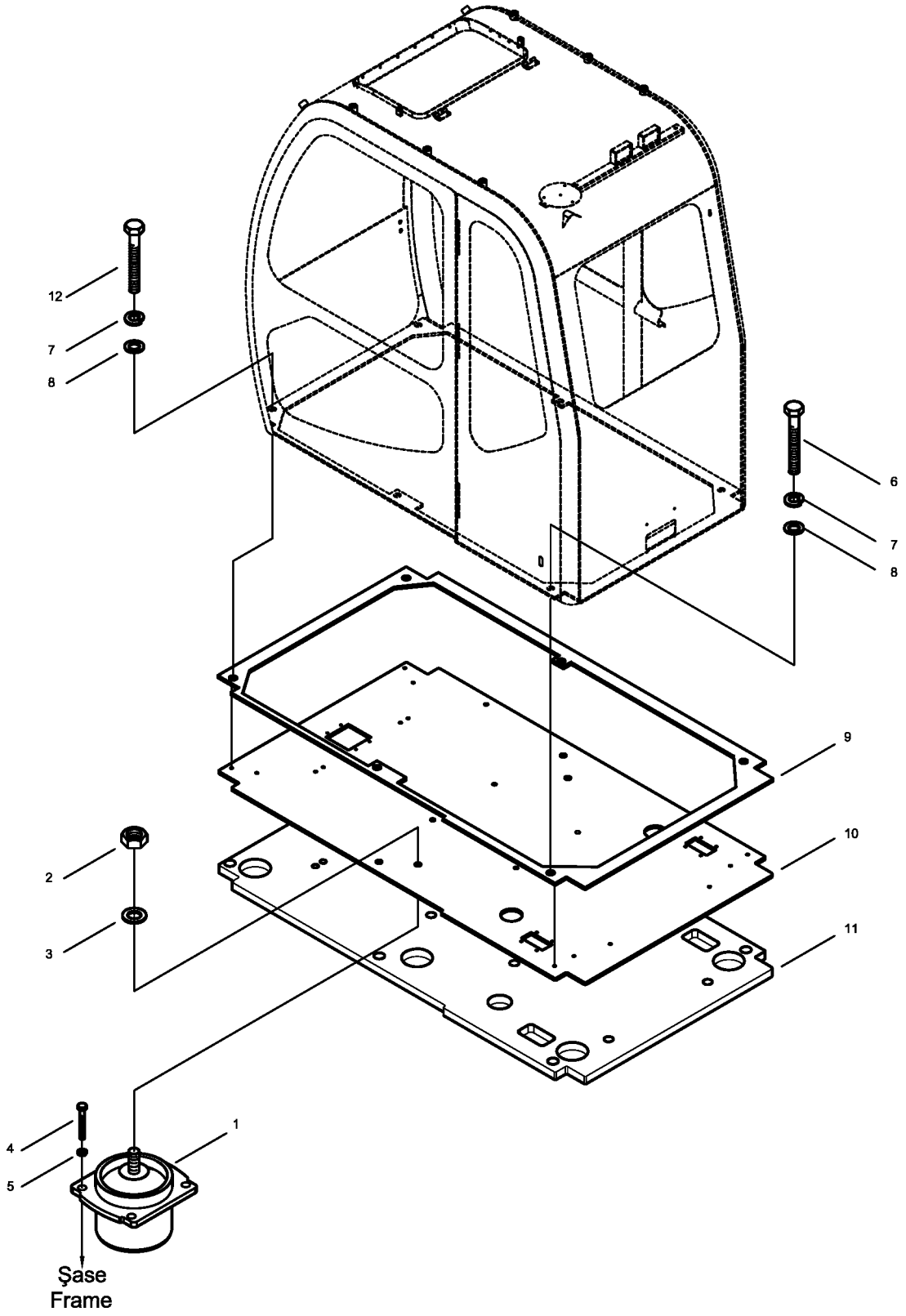

KABİN (1)
CAB (1)

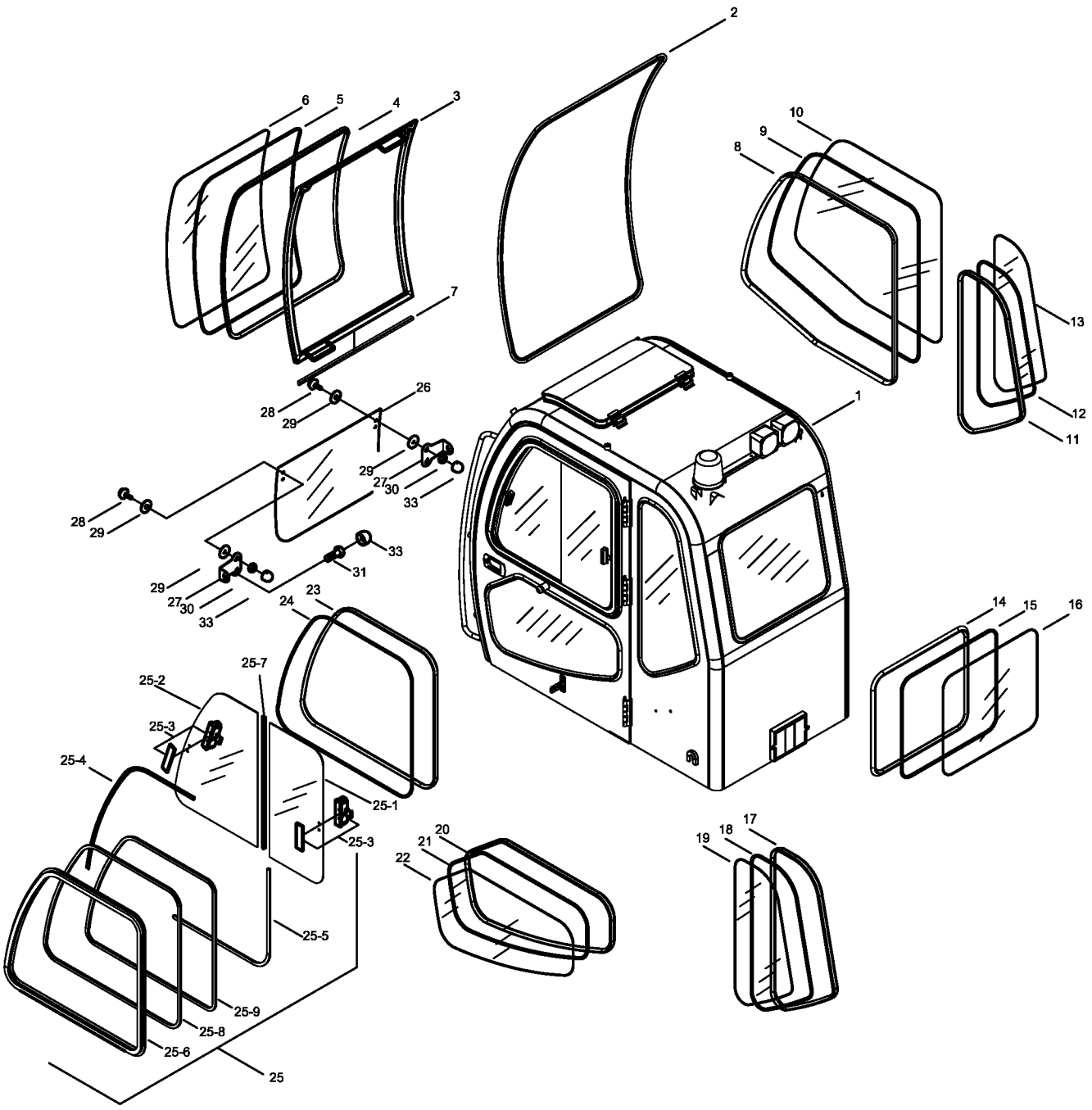

NOT: Bu görüntü 6134001-6134232 seri nolu makineler için geçerlidir.
NOTE: This view is valid for 6134001-6134232 serial number machines.

KABİN (1)
CAB (1)

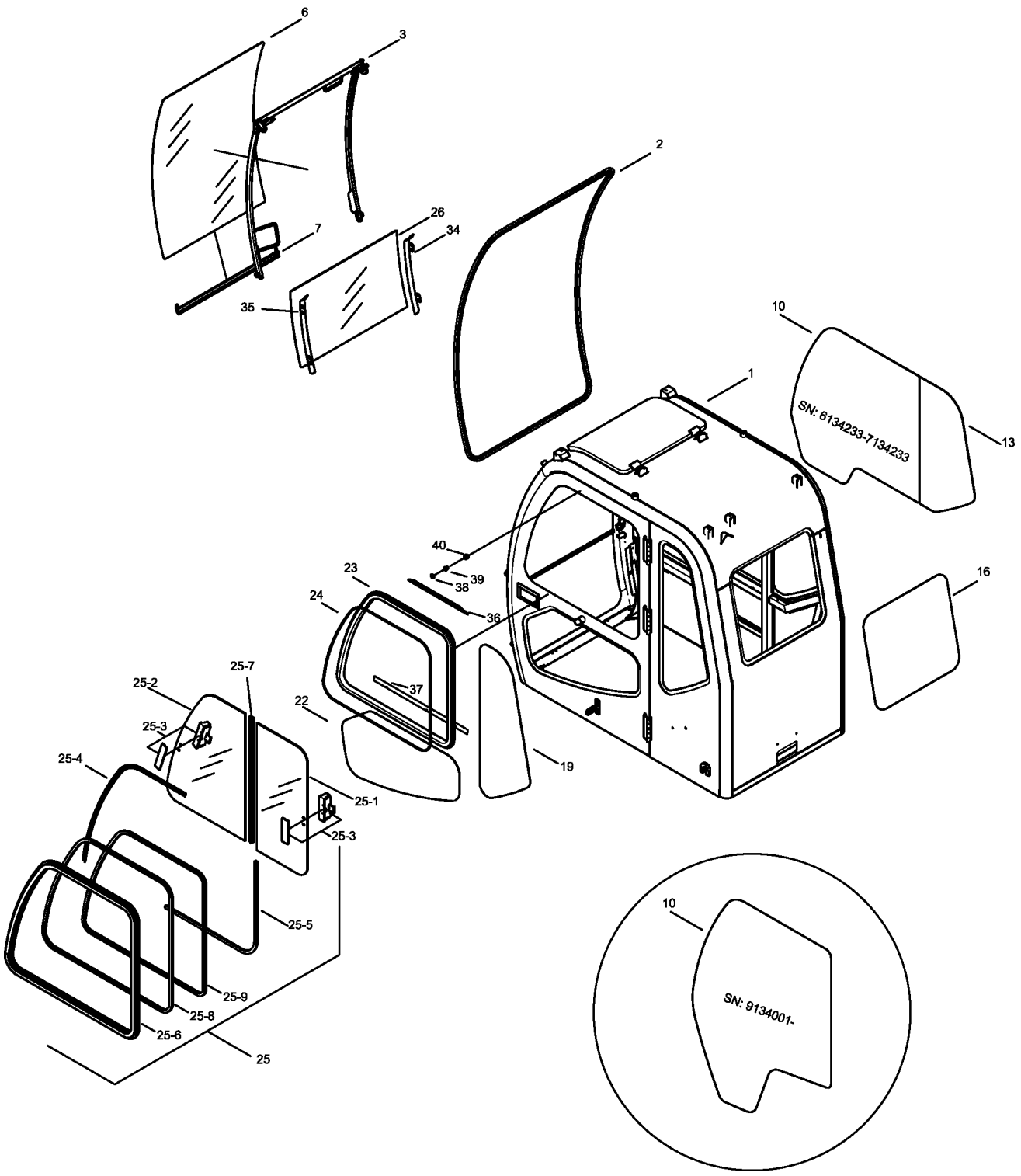

NOT: Bu görüntü 6134233-9134074 seri nolu makineler için geçerlidir.
NOTE: This view is valid for 6134233-9134074 serial number machines.

KABİN (1)
CAB (1)

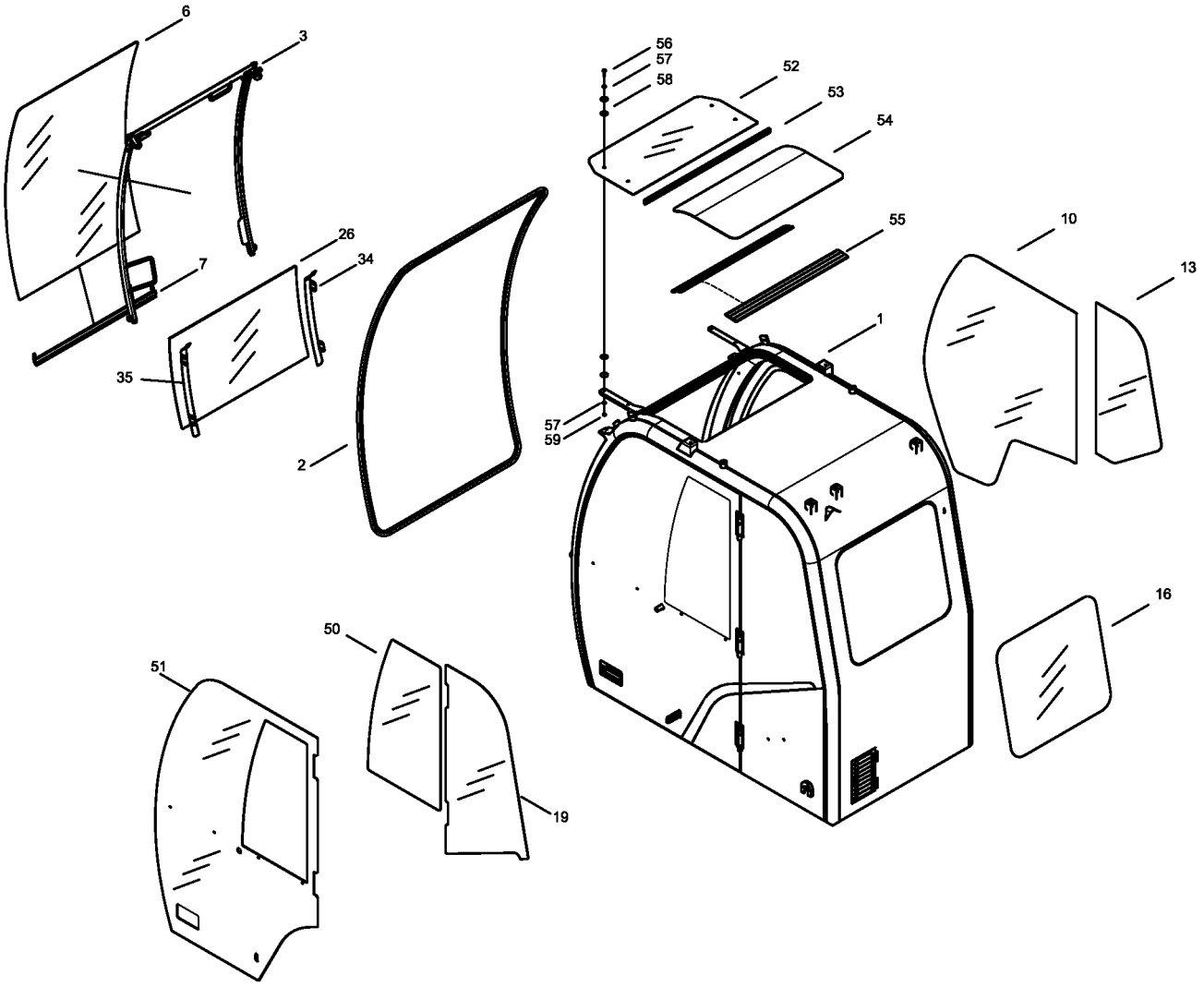

NOT: Bu görüntü 9134075- seri nolu makineden itibaren geçerlidir.
NOTE: This view is valid from 9134075- serial number machine.

KABİN (2)
CAB (2)

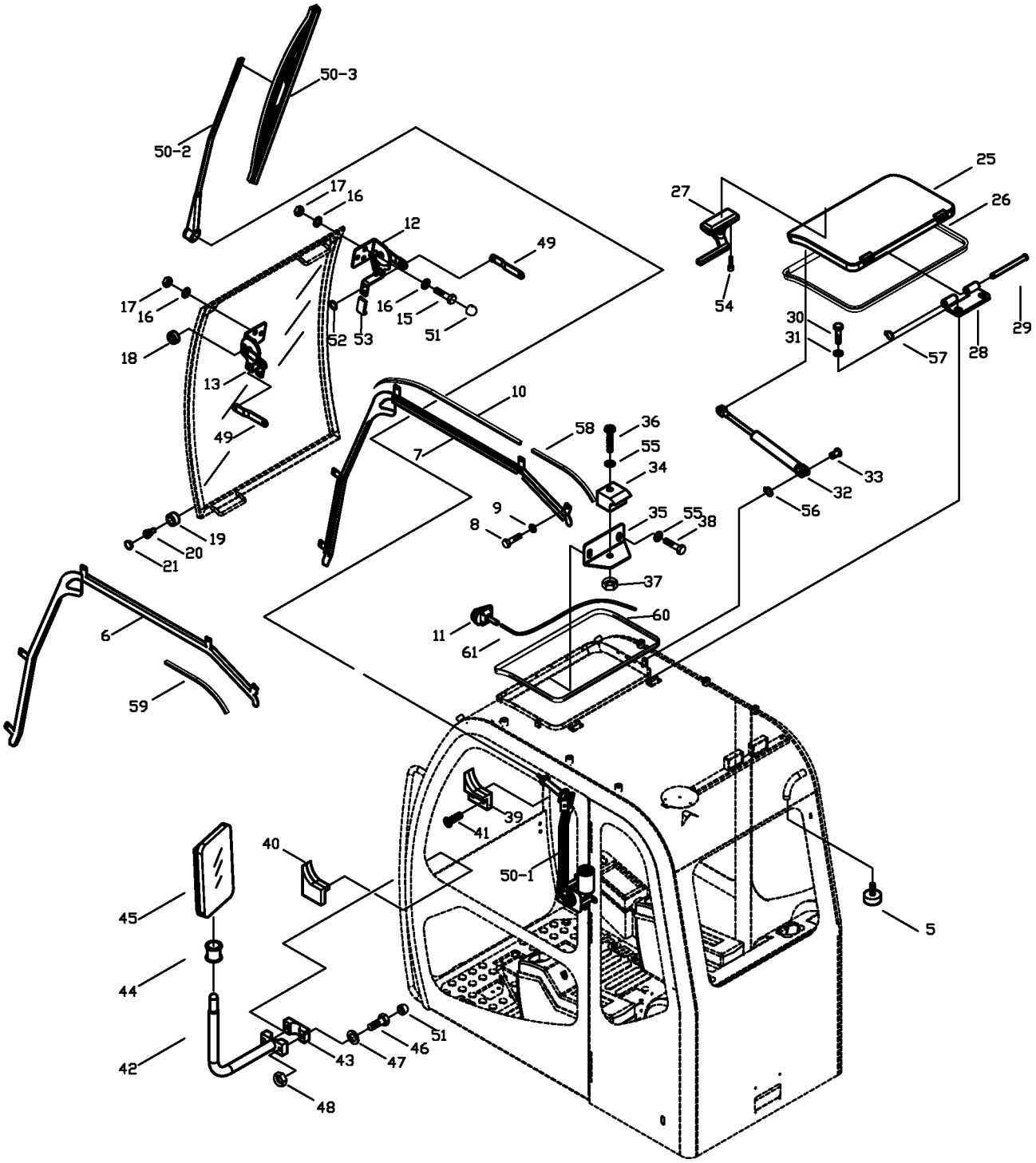

NOT: Bu görüntü 6134001-9134074 seri nolu makineler için geçerlidir.
NOTE: This view is valid for 6134001-9134074 serial number machines.

KABİN (2)
CAB (2)

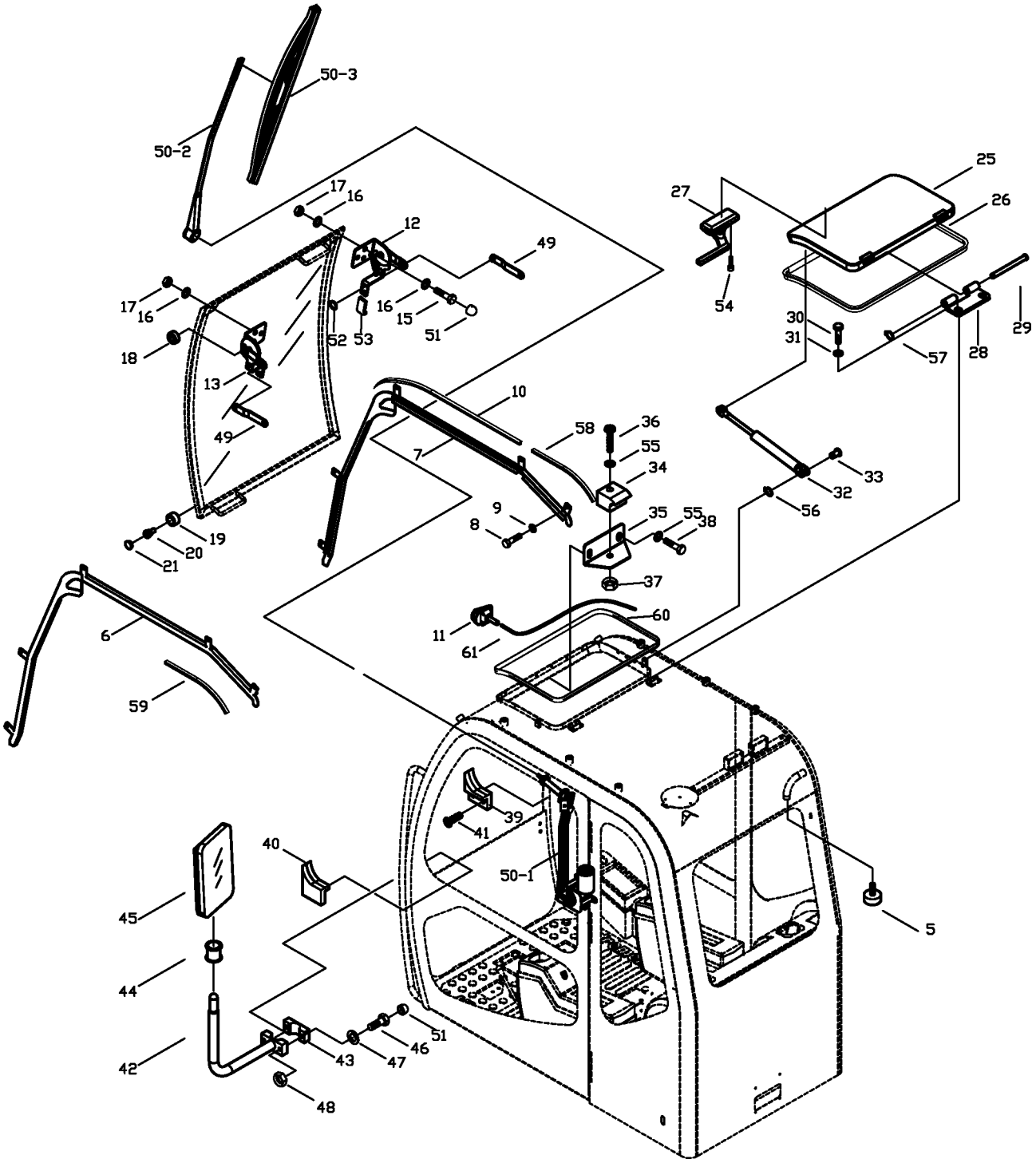

NOT: Bu görüntü 6134001-9134074 seri nolu makineler için geçerlidir.
NOTE: This view is valid for 6134001-9134074 serial number machines.

346003-01

KABİN (2)
CAB (2)

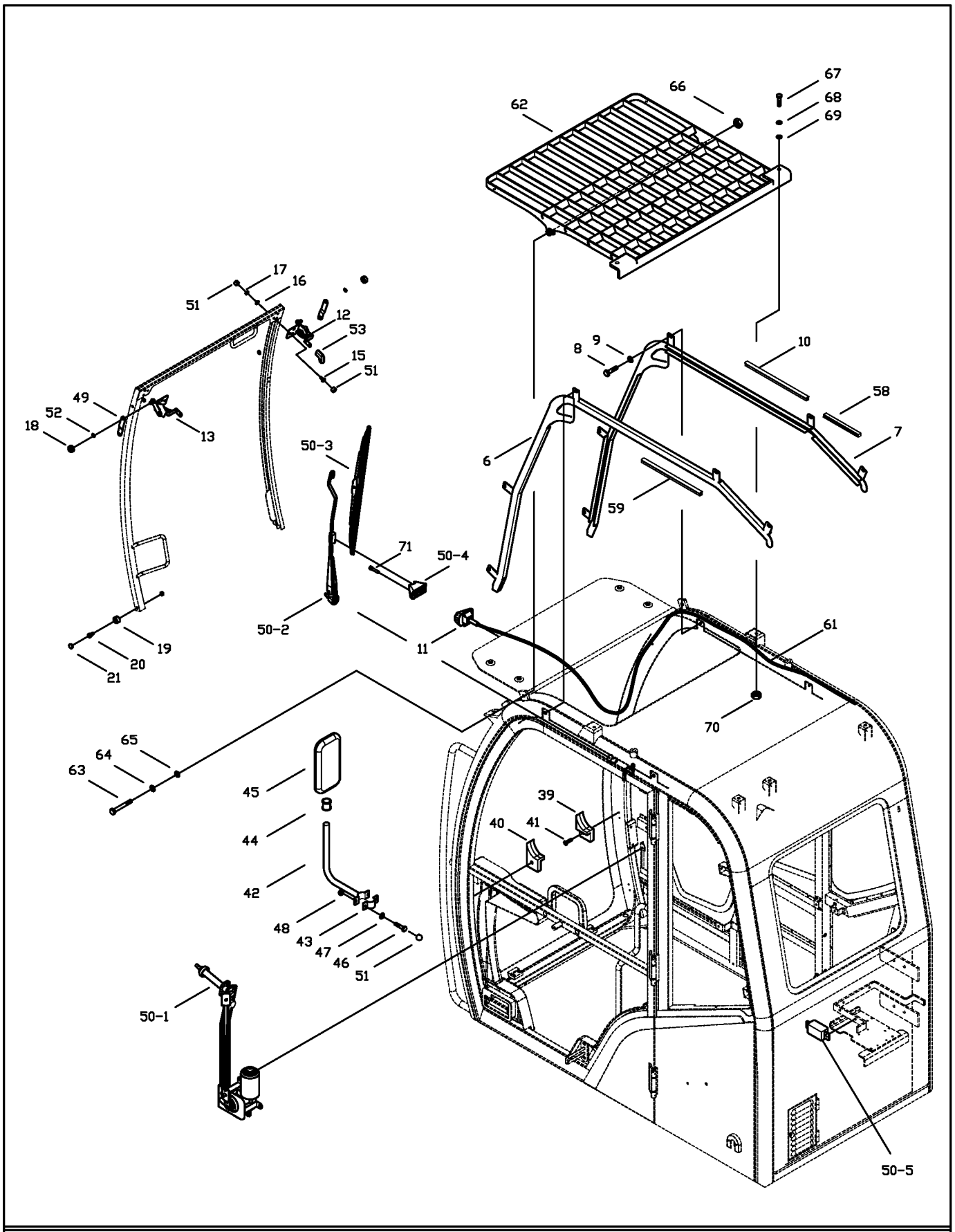

NOT: Bu görüntü 9134075- seri nolu makineden itibaren geçerlidir.
NOTE: This view is valid from 9134075- serial number machine.

346003-01

KABİN (2)
CAB (2)

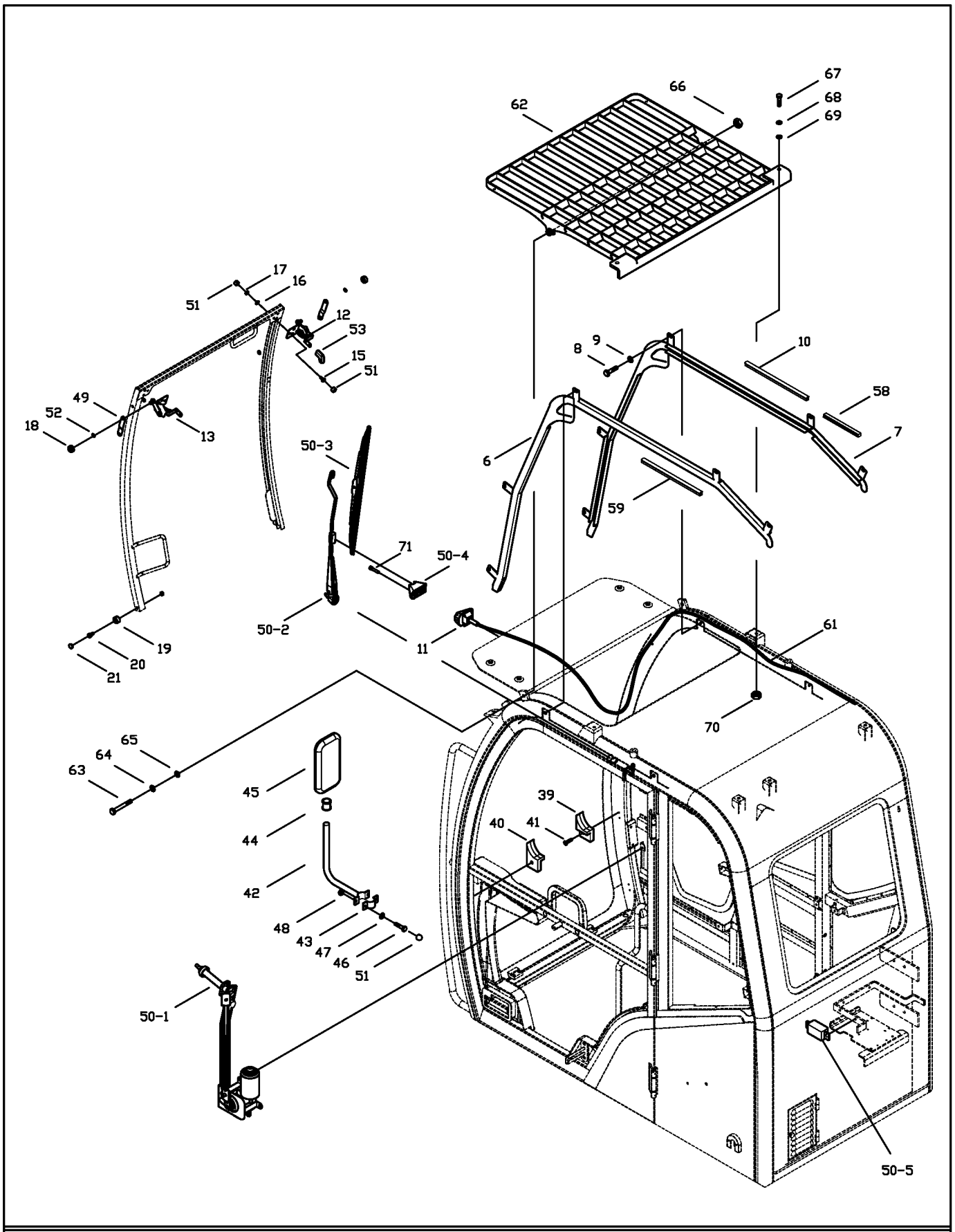

NOT: Bu görüntü 9134075- seri nolu makineden itibaren geçerlidir.
NOTE: This view is valid from 9134075- serial number machine.

KABİN (3)
CAB (3)

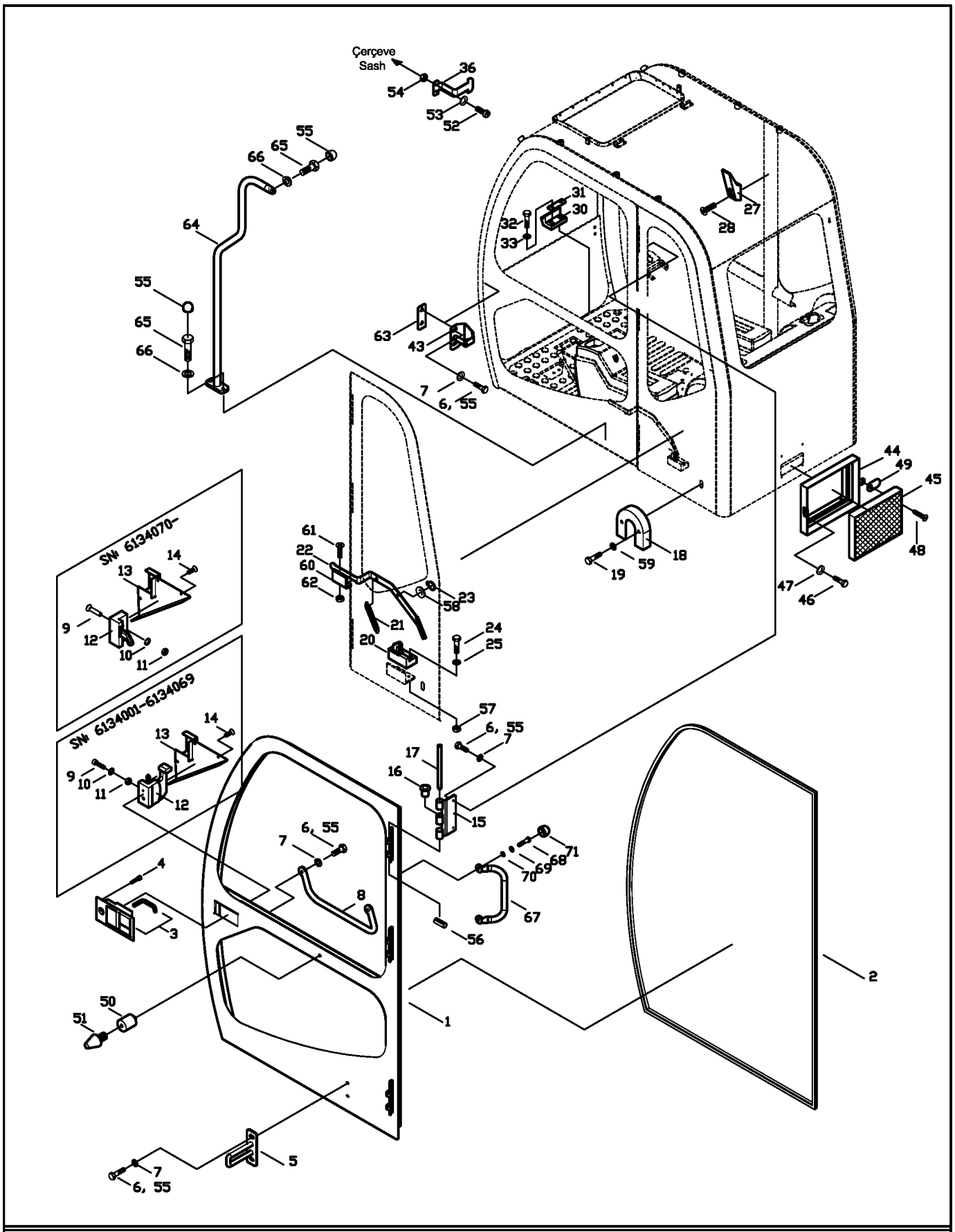

NOT: Bu görüntü 6134001-6134232 seri nolu makineler için geçerlidir.
NOTE: This view is valid for 6134001-6134232 serial number machines.

KABİN (3)
CAB (3)

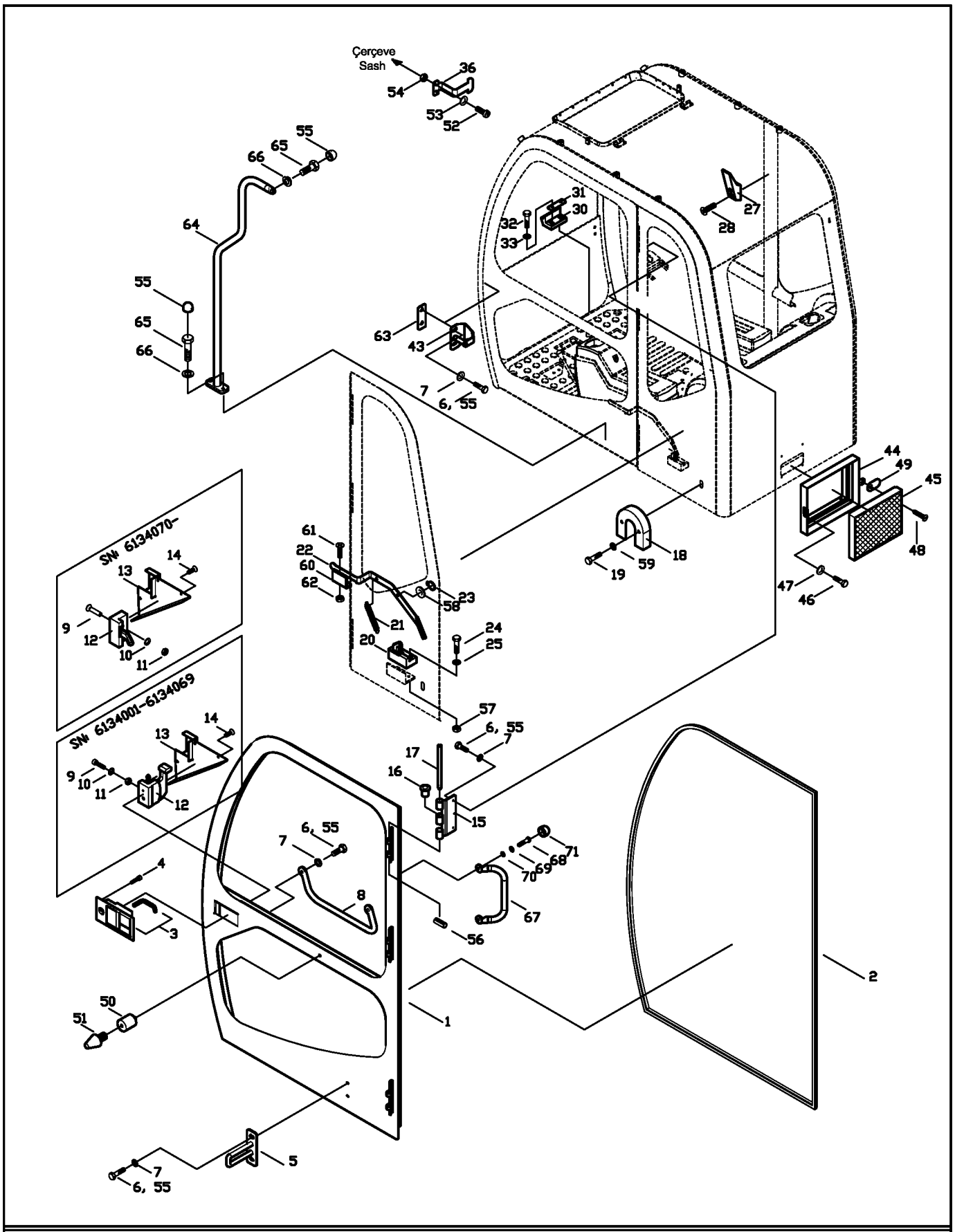

NOT: Bu görüntü 6134001-6134232 seri nolu makineler için geçerlidir.
NOTE: This view is valid for 6134001-6134232 serial number machines.

KABİN (3)
CAB (3)

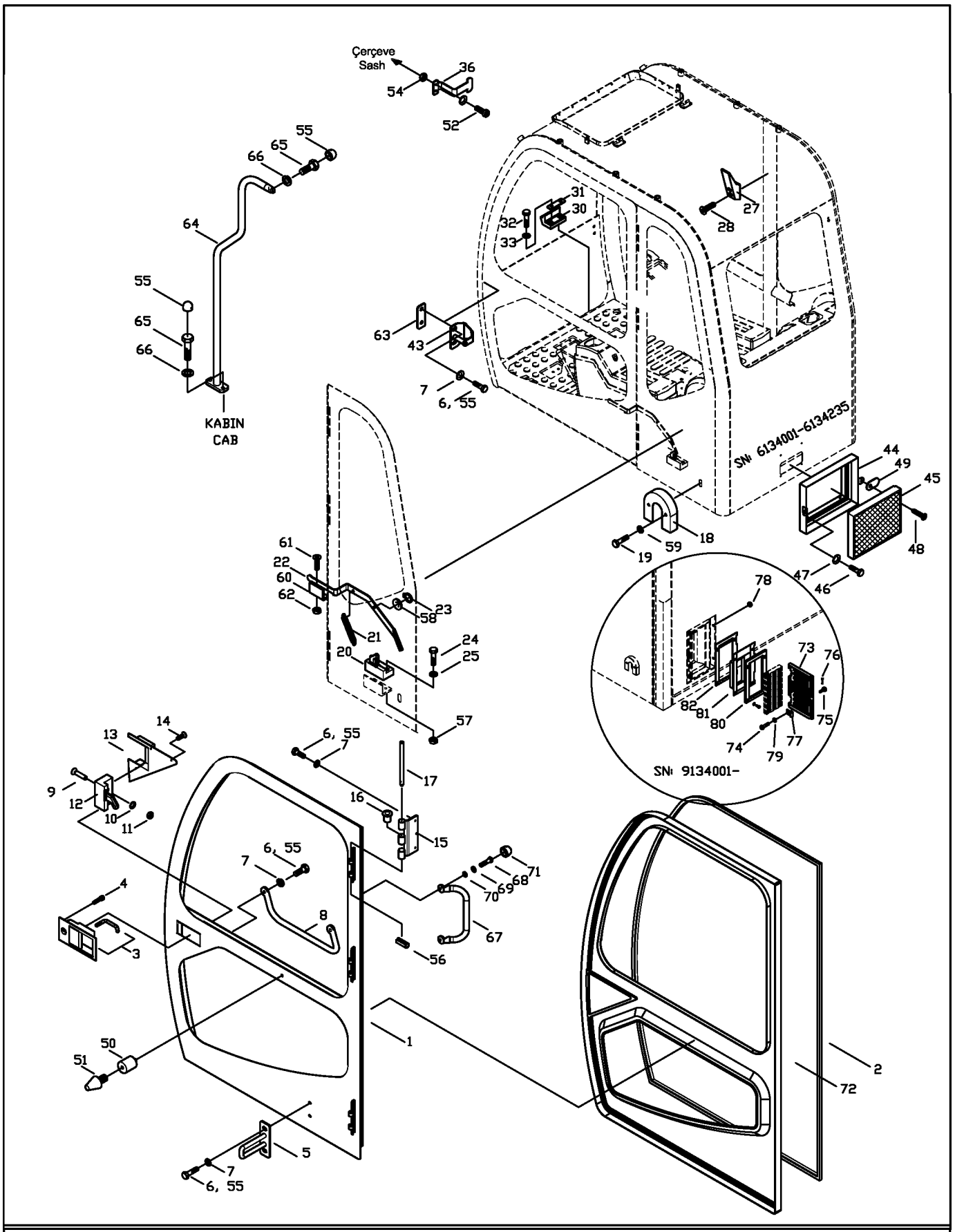

NOT: Bu görüntü 6134233-9134074 seri nolu makineler için geçerlidir.
NOTE: This view is valid for 6134233-9134074 serial number machines.

KABİN (3)
CAB (3)

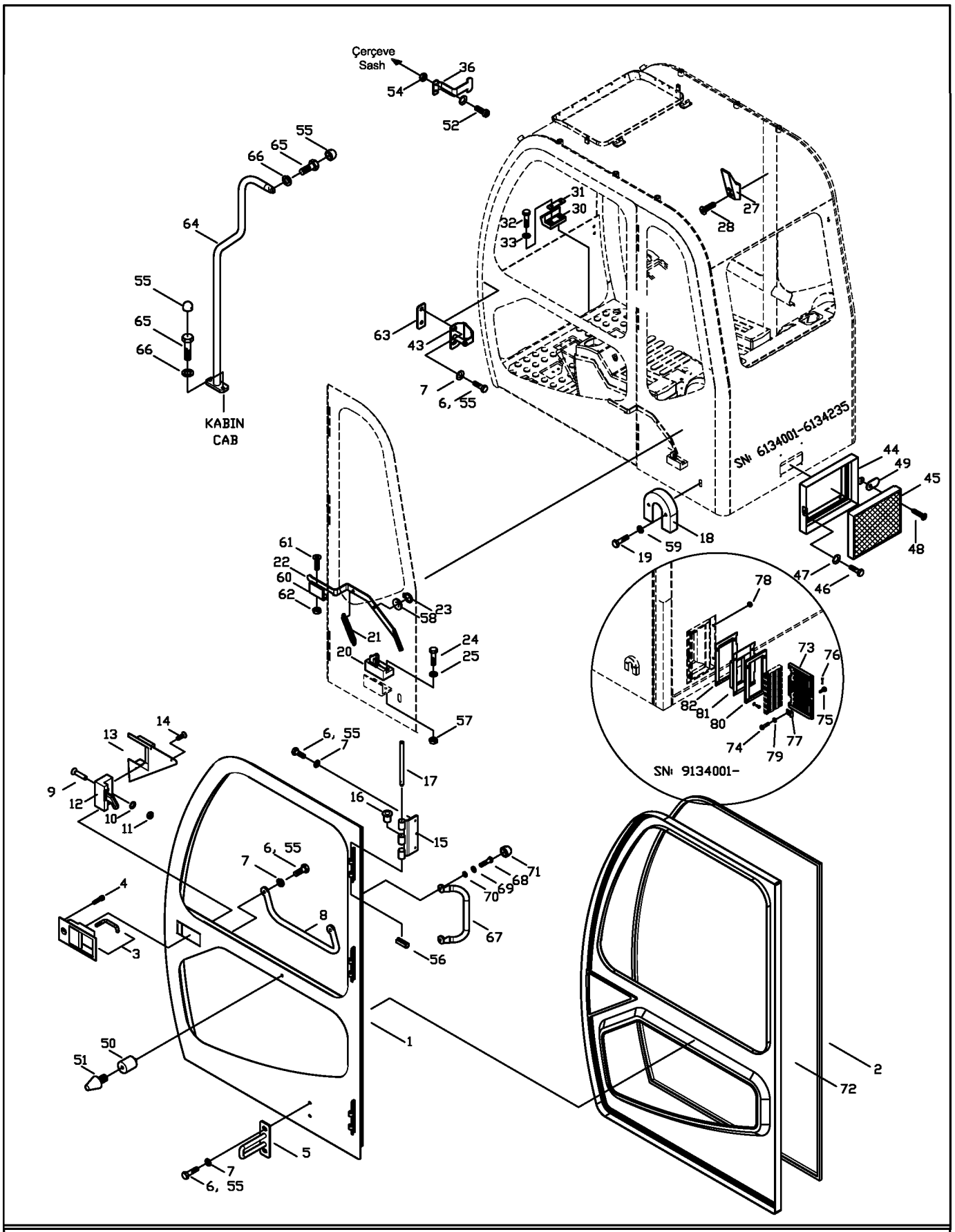

NOT: Bu görüntü 6134233-9134074 seri nolu makineler için geçerlidir.
NOTE: This view is valid for 6134233-9134074 serial number machines.

KABİN (3)
CAB (3)

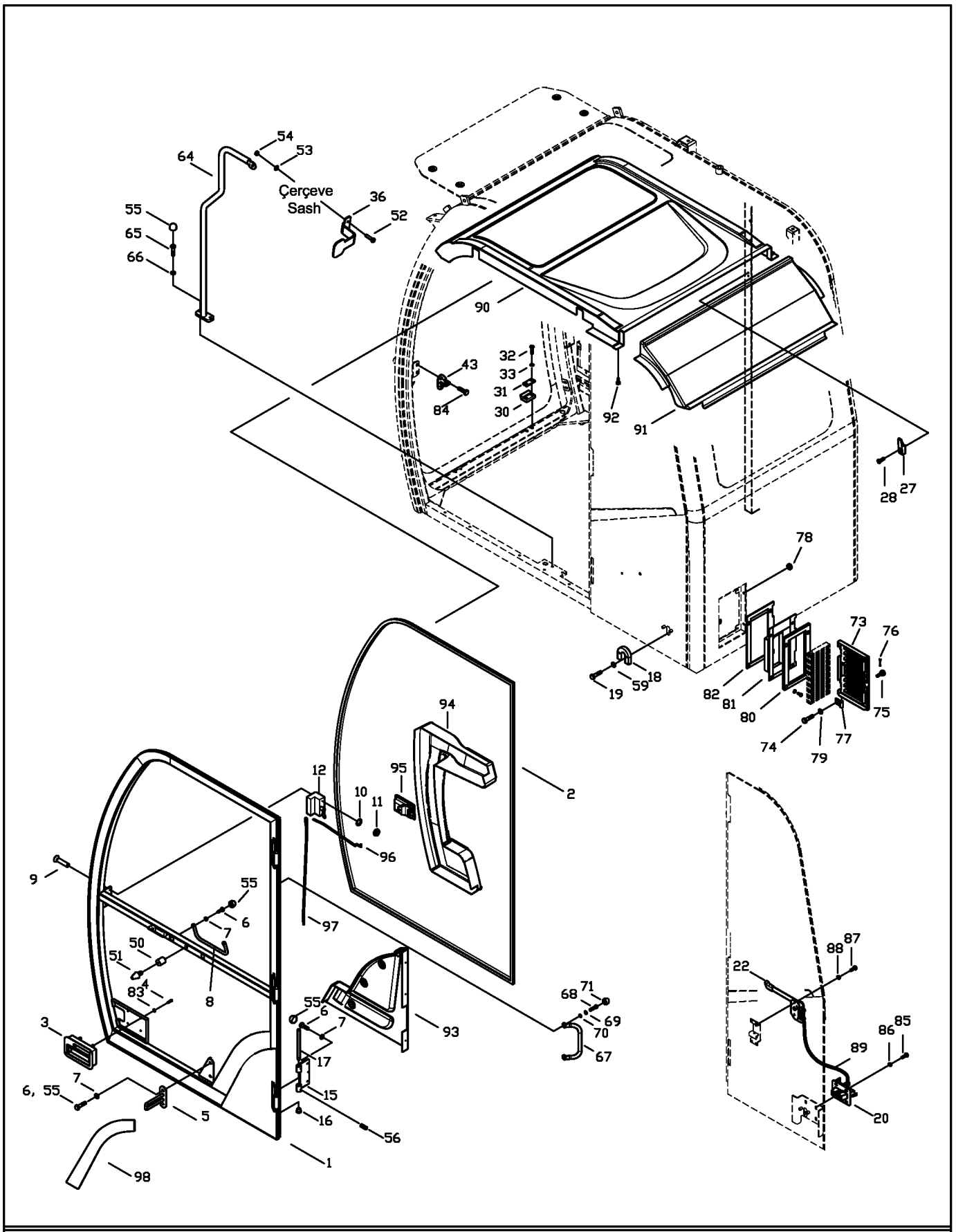

NOT: Bu görüntü 9134075- seri nolu makineden itibaren geçerlidir.
NOTE: This view is valid from 9134075- serial number machine.

KABİN (3)
CAB (3)

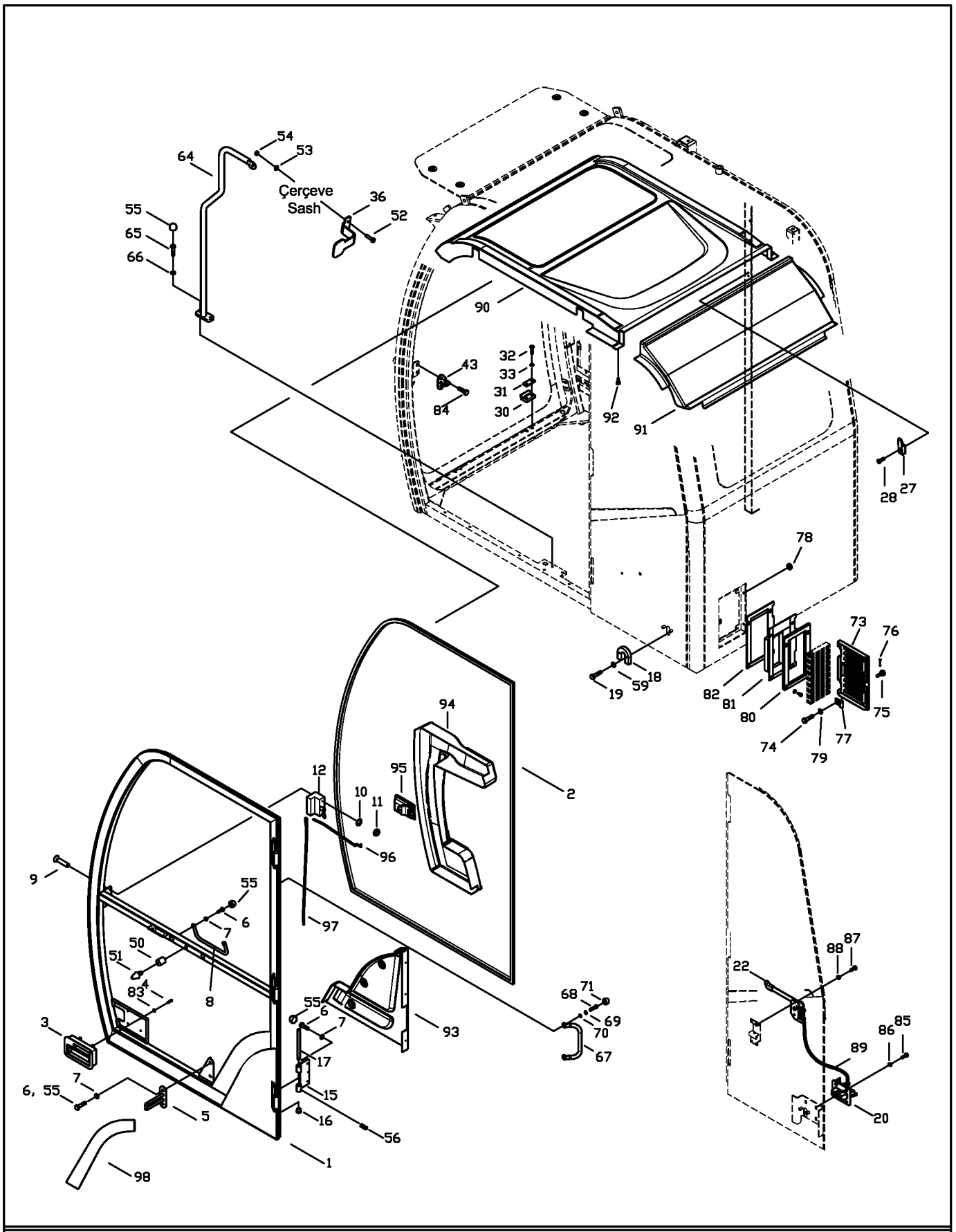

NOT: Bu görüntü 9134075- seri nolu makineden itibaren geçerlidir.
NOTE: This view is valid from 9134075- serial number machine.

346101-00-03

KONSOL KUTUSU (SAĞ)
CONSOLE BOX (R/H)

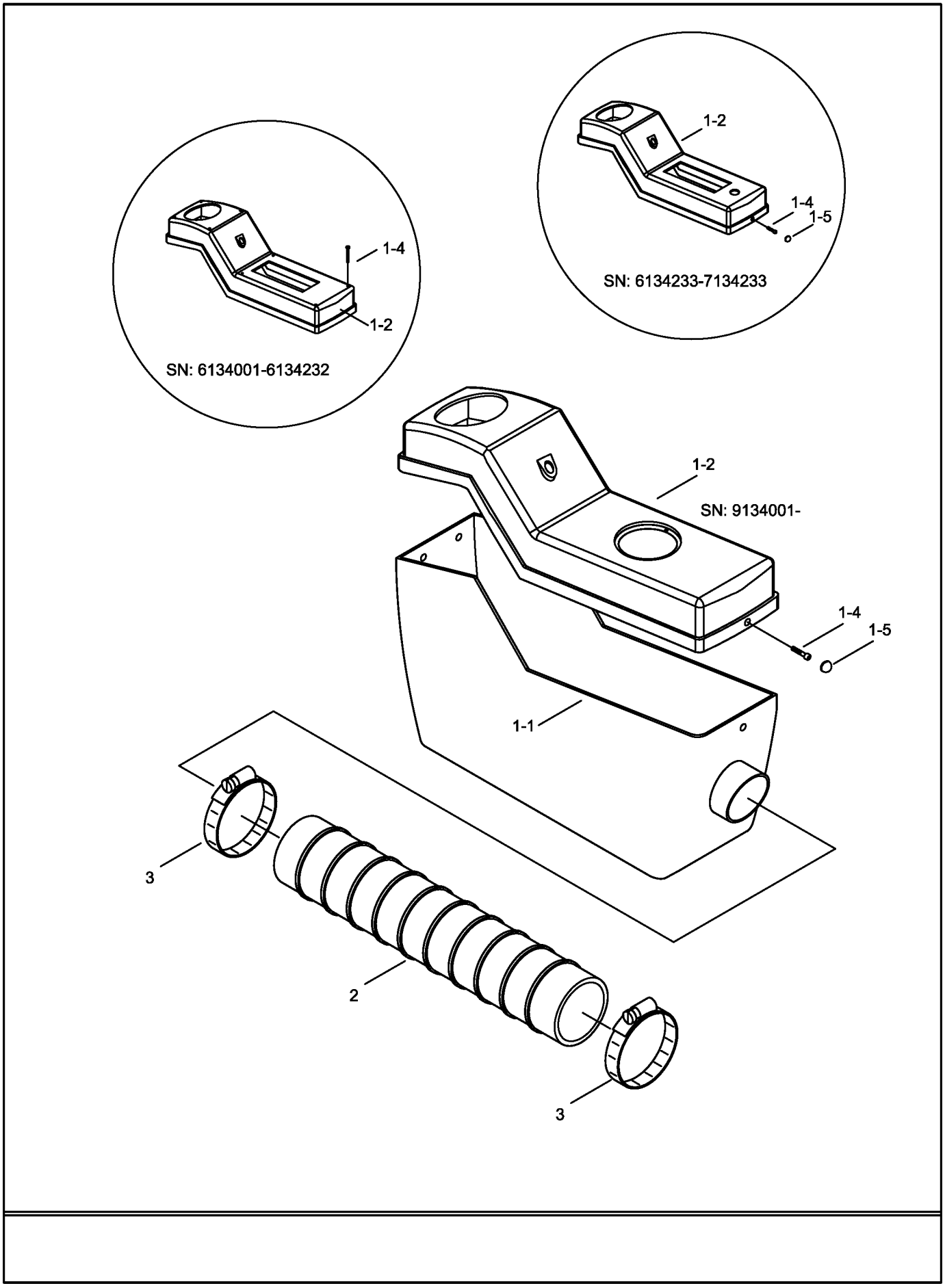

346102-00-03

KONSOL KUTUSU (SOL)
CONSOLE BOX (L/H)

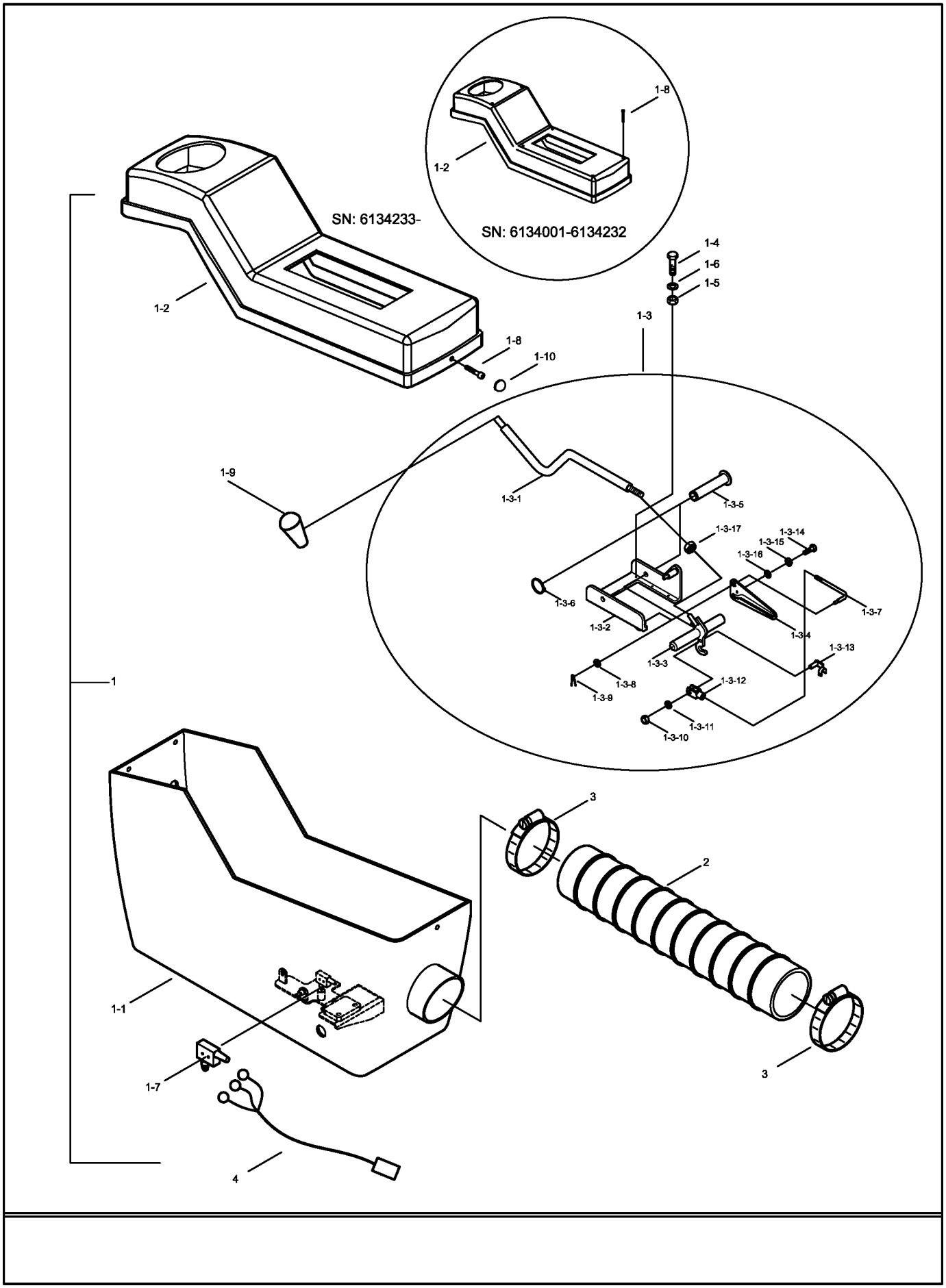

346103-00-02

KABİN İÇİ MONTAJI (1)
CAB INTERIOR MOUNTING (1)

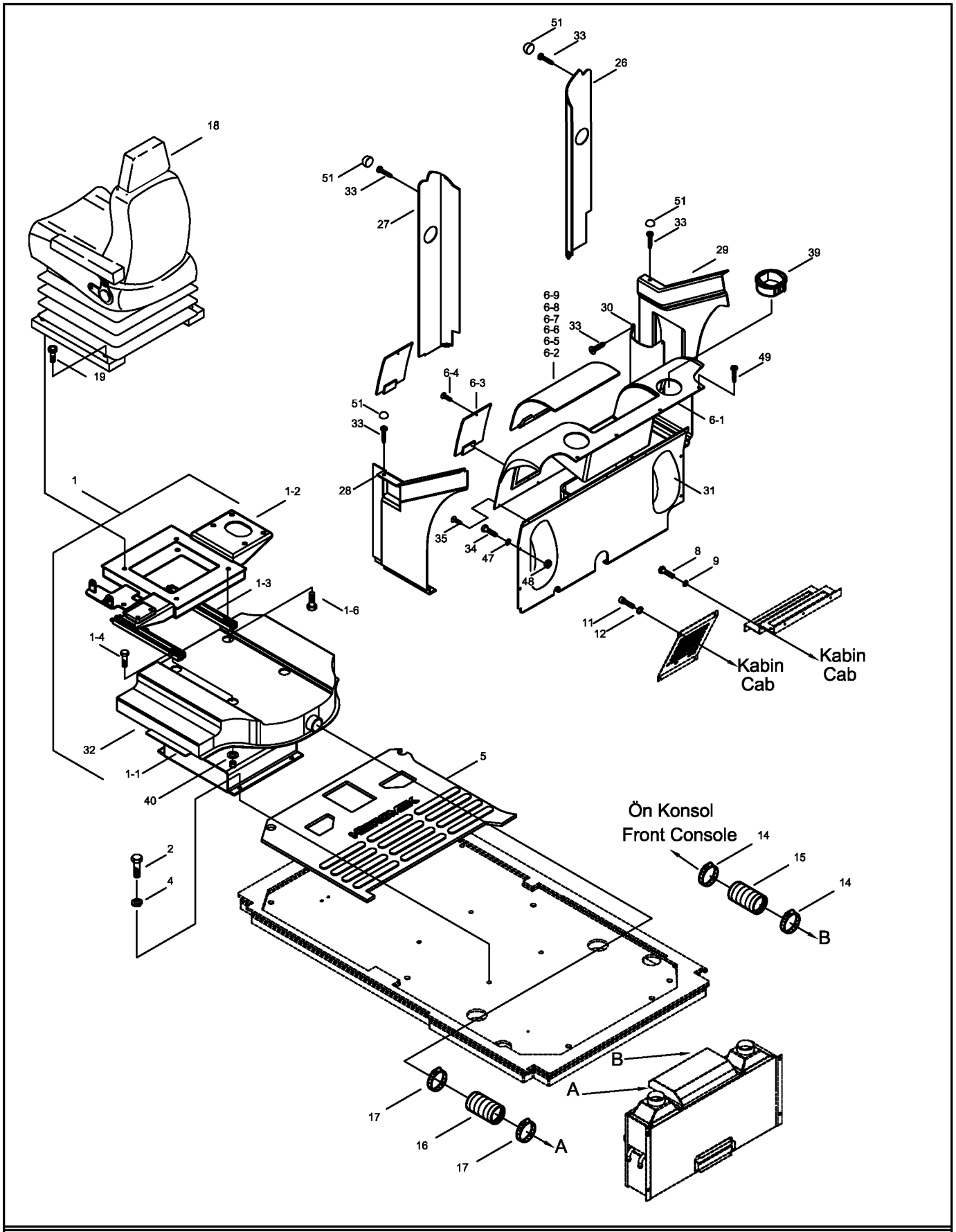

NOT: Bu görüntü 6134001-7134233 seri nolu makineler için geçerlidir.
NOTE: This view is valid for 6134001-7134233 serial number machines.

346103-00-02

KABİN İÇİ MONTAJI (1)
CAB INTERIOR MOUNTING (1)

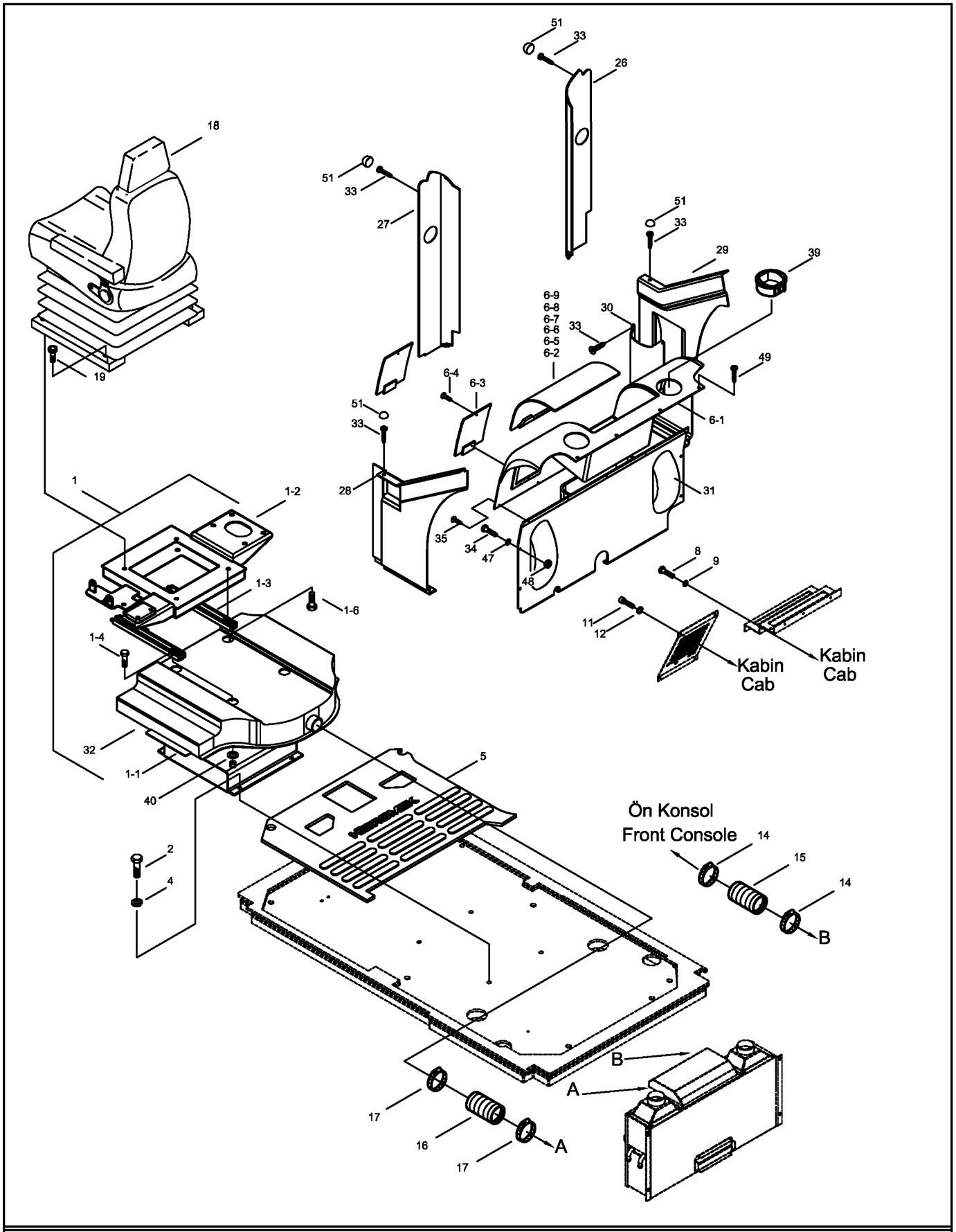

NOT: Bu görüntü 6134001-7134233 seri nolu makineler için geçerlidir.
NOTE: This view is valid for 6134001-7134233 serial number machines.

346103-01

KABİN İÇİ MONTAJI (1)
CAB INTERIOR MOUNTING (1)

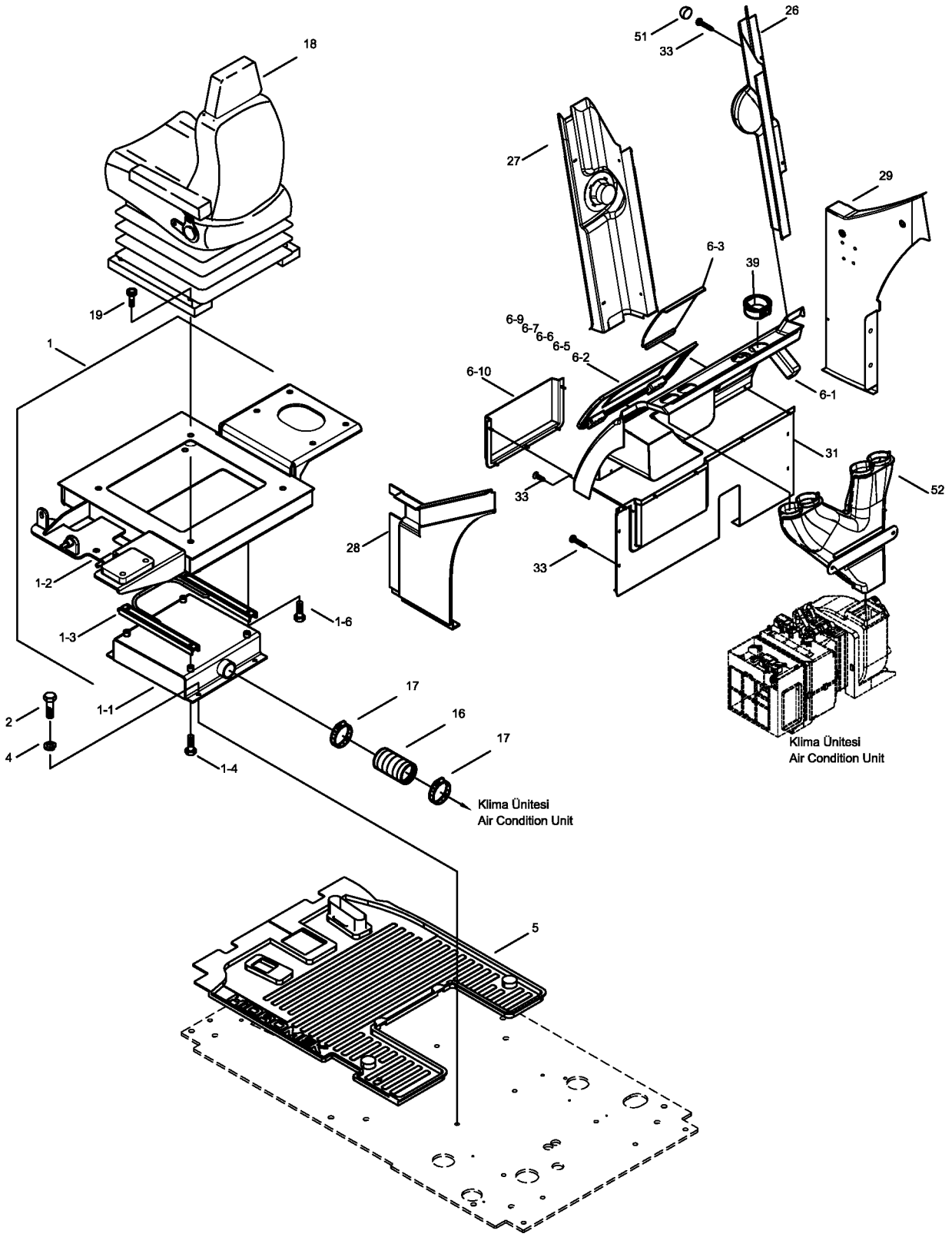

NOT: Bu görüntü 9134001 seri nolu makineden itibaren geçerlidir.
NOTE: This view is valid from 9134001 serial number machine.

KABİN İÇİ MONTAJI (2)
CAB INTERIOR MOUNTING (2)

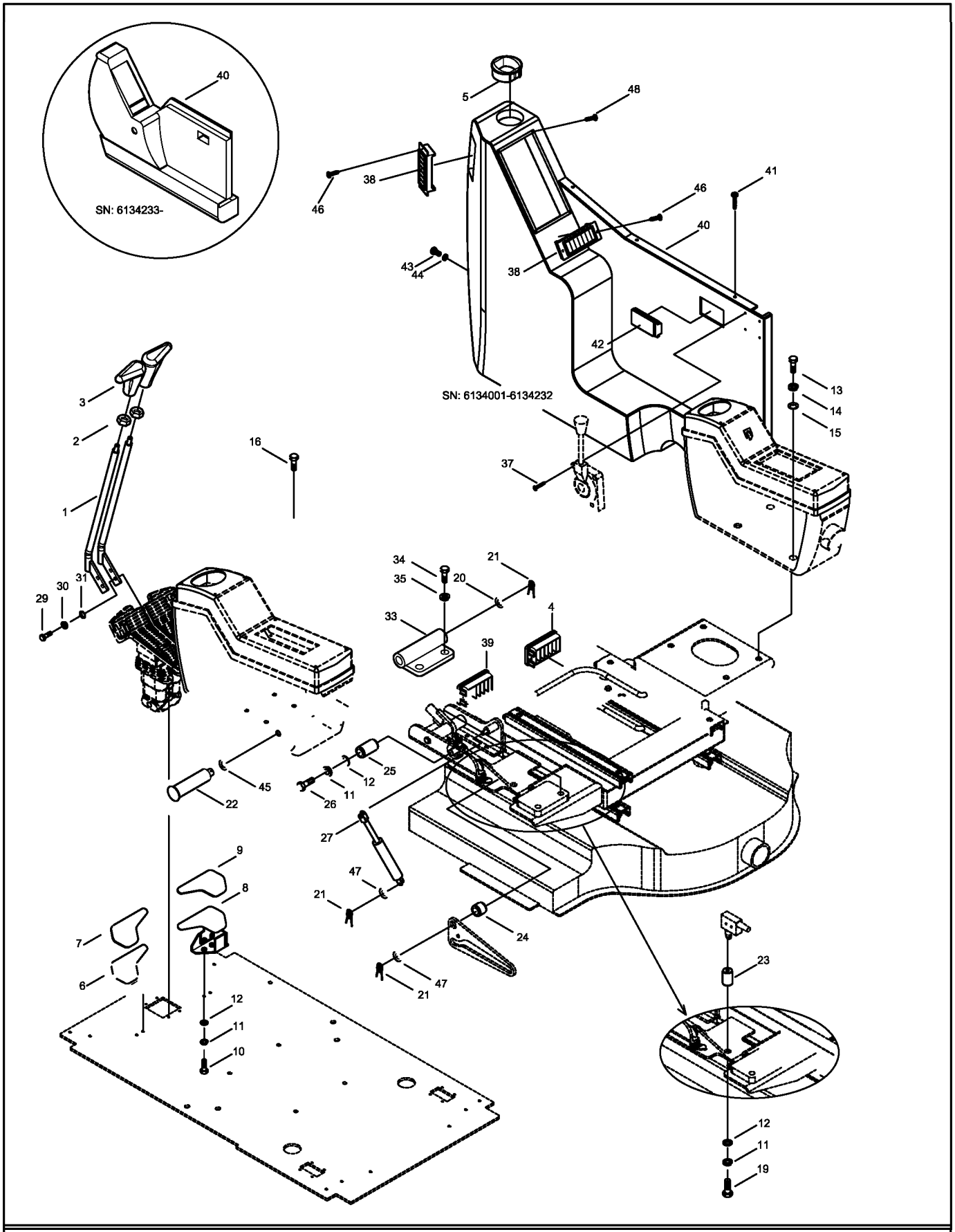

NOT: Bu görüntü 6134001-7134233 seri nolu makineler için geçerlidir.
NOTE: This view is valid for 6134001-7134233 serial number machines.

KABİN İÇİ MONTAJI (2)
CAB INTERIOR MOUNTING (2)

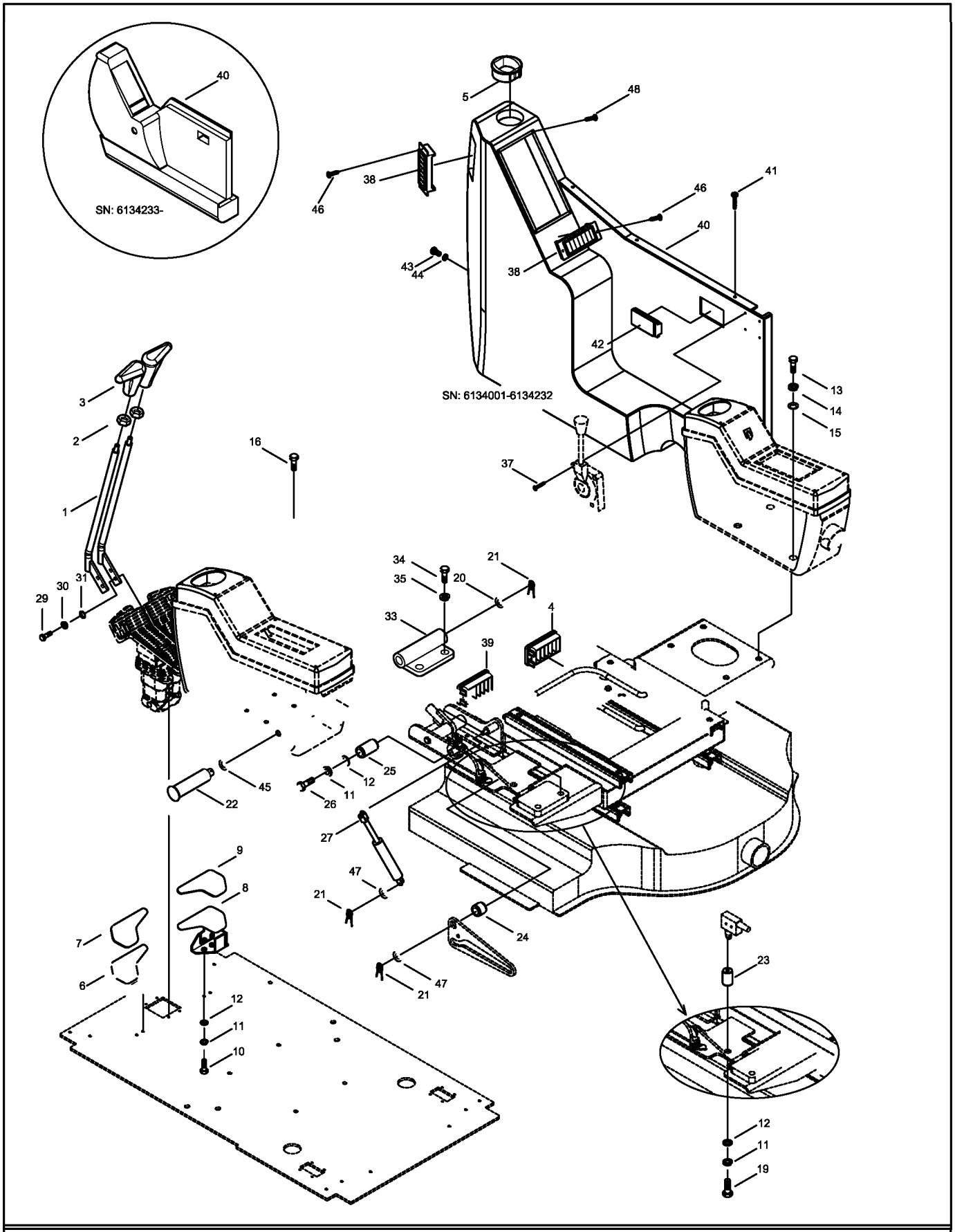

NOT: Bu görüntü 6134001-7134233 seri nolu makineler için geçerlidir.
NOTE: This view is valid for 6134001-7134233 serial number machines.

346104-01-01

KABİN İÇİ MONTAJI (2)
CAB INTERIOR MOUNTING (2)

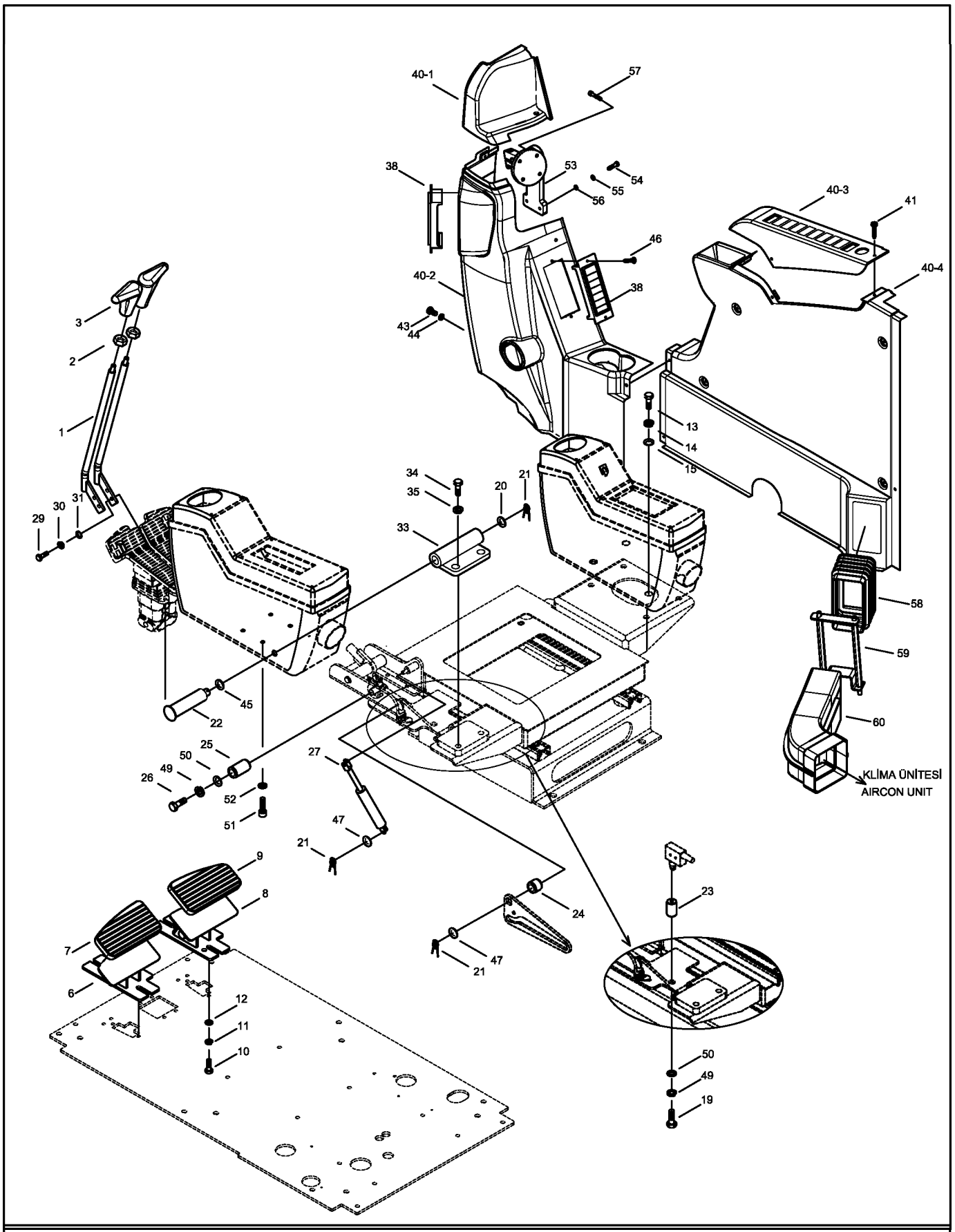

NOT: Bu görüntü 9134001 seri nolu makineden itibaren geçerlidir.
NOTE: This view is valid from 9134001 serial number machine.

346104-01-01

KABİN İÇİ MONTAJI (2)
CAB INTERIOR MOUNTING (2)

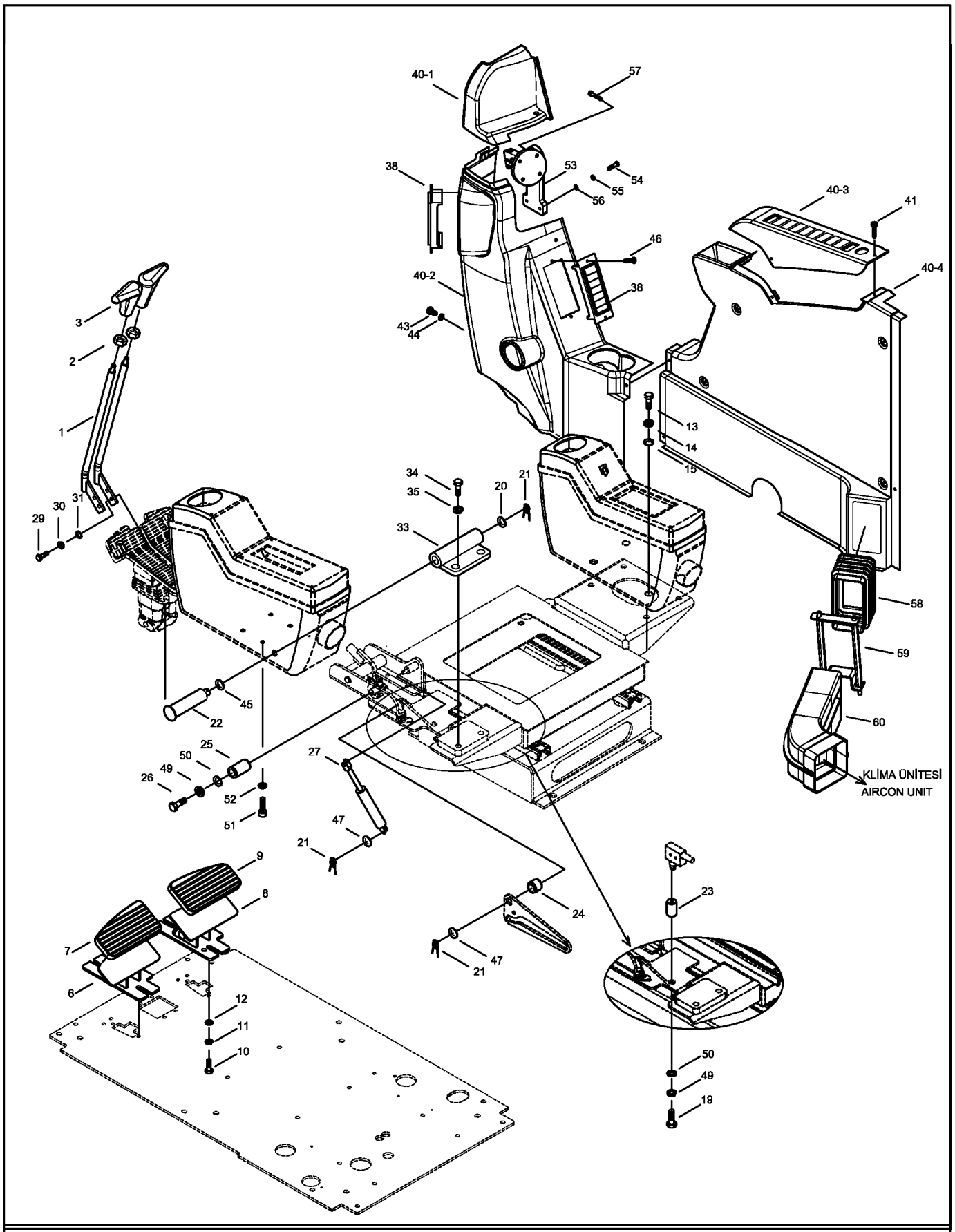

NOT: Bu görüntü 9134001 seri nolu makineden itibaren geçerlidir.
NOTE: This view is valid from 9134001 serial number machine.

346105-00-01

OPERATÖR KOLTUĞU
OPERATOR SEAT

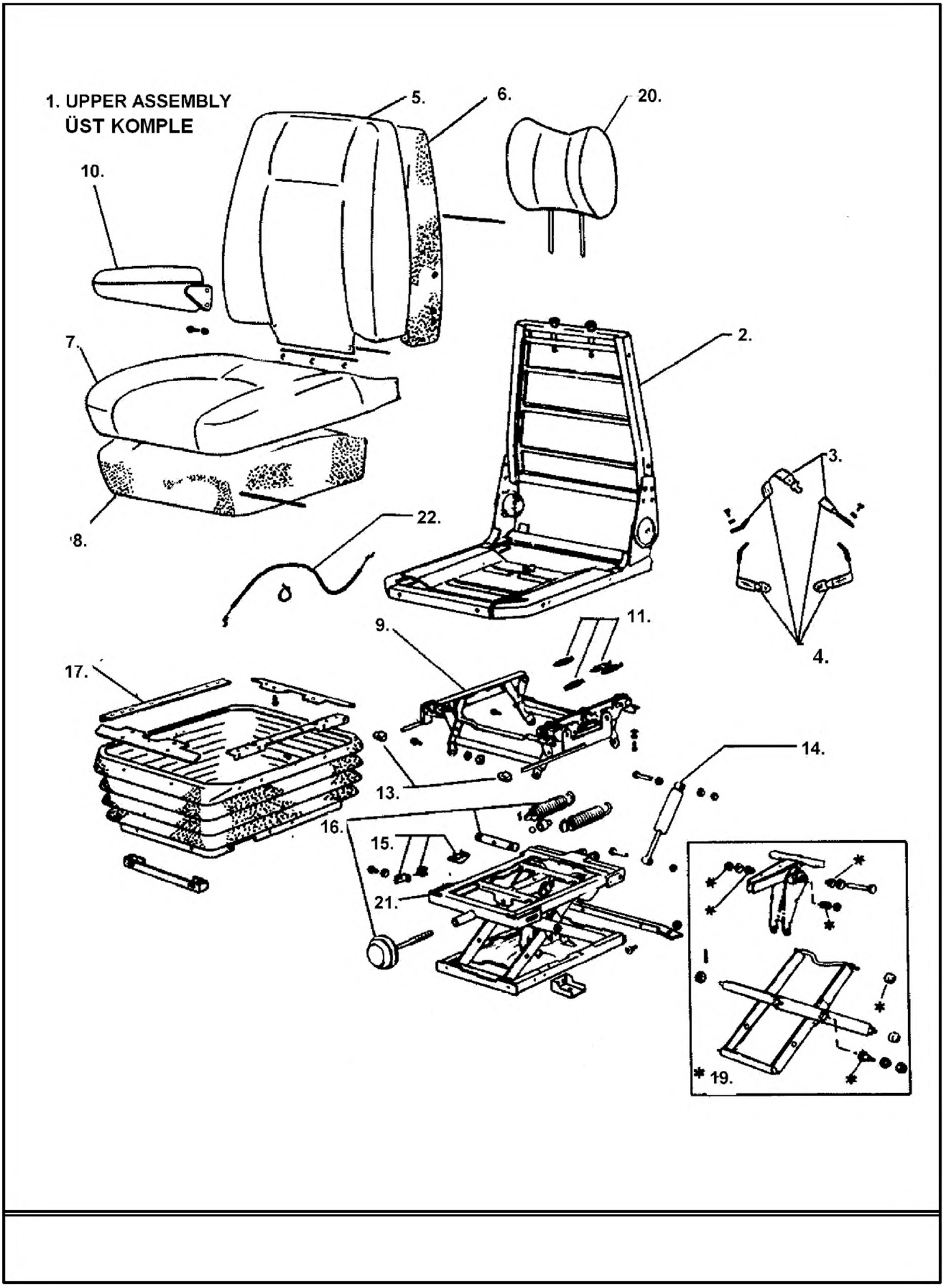

ETİKET MONTAJI (TÜRKÇE)
DECAL MOUNTING (TURKISH)

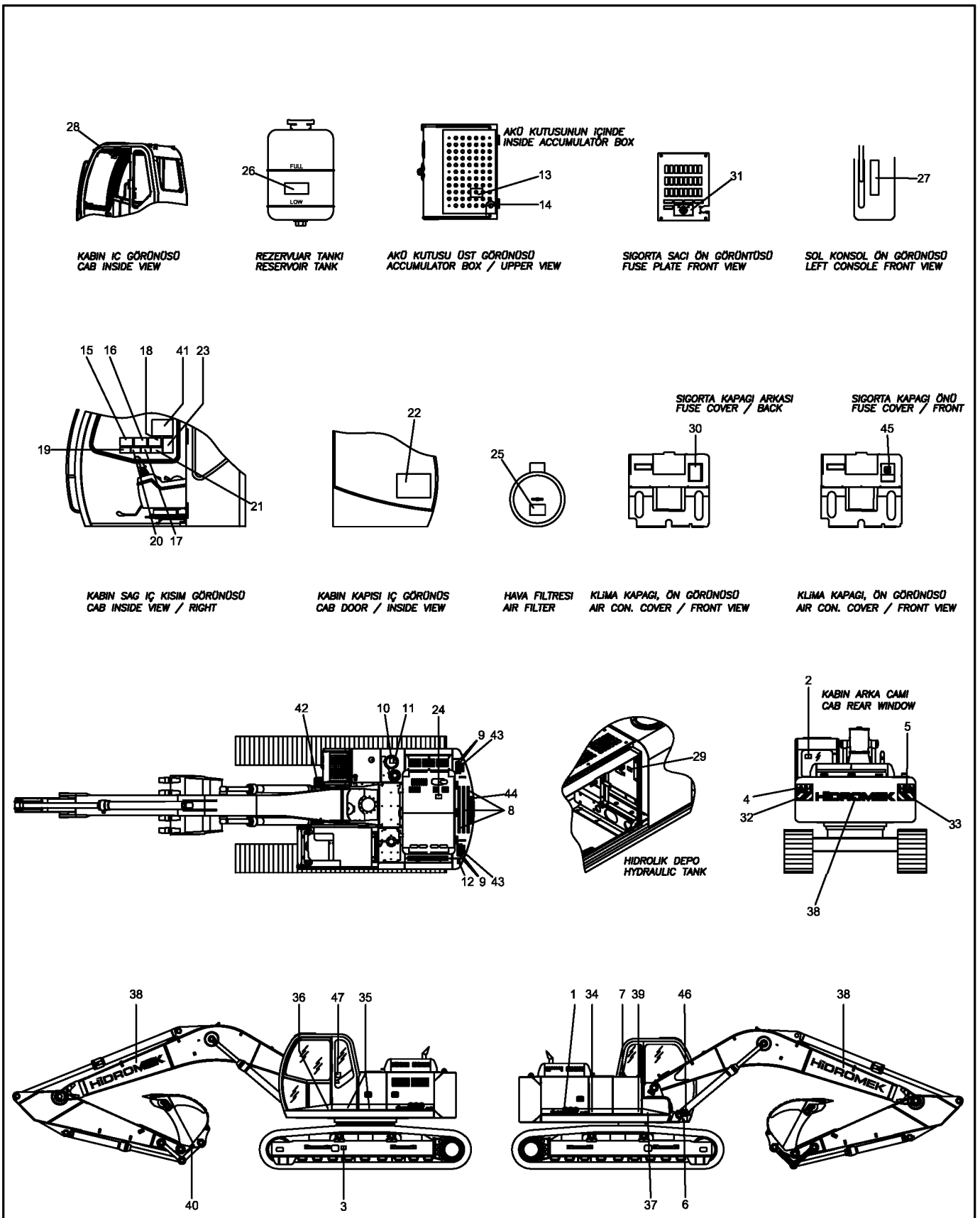

NOT: Bu görüntü 6134001-6134235 seri nolu makineler için geçerlidir.
NOTE: This view is valid for 6134001-6134235 serial number machines.

ETİKET MONTAJI (TÜRKÇE)
DECAL MOUNTING (TURKISH)

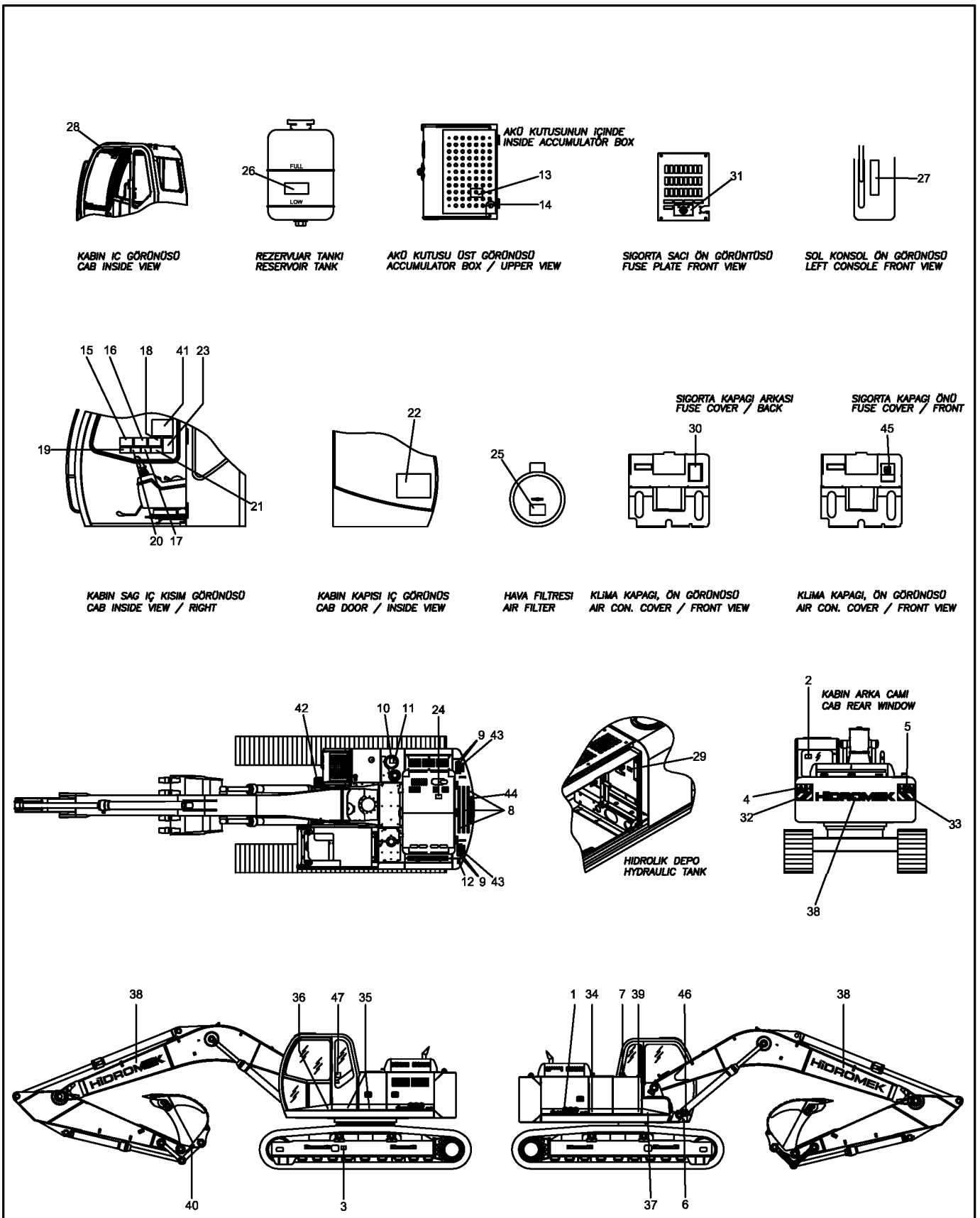

NOT: Bu görüntü 6134001-6134235 seri nolu makineler için geçerlidir.
NOTE: This view is valid for 6134001-6134235 serial number machines.

ETİKET MONTAJI (TÜRKÇE)
DECAL MOUNTING (TURKISH)

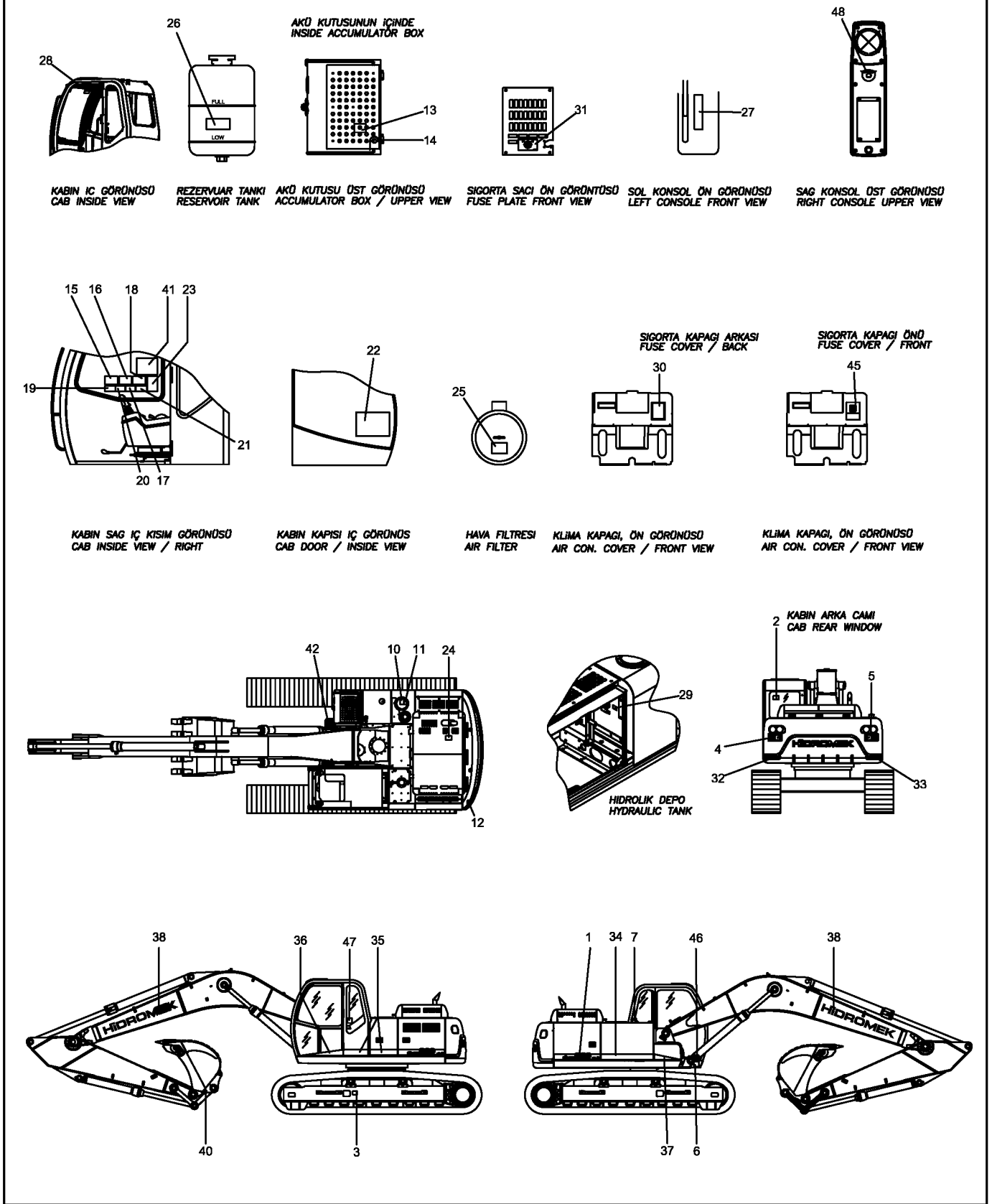

NOT: Bu görüntü 7134001- seri nolu makineden itibaren geçerlidir.
NOTE: This view is valid from 7134001- serial number machine.

ETİKET MONTAJI (TÜRKÇE)
DECAL MOUNTING (TURKISH)

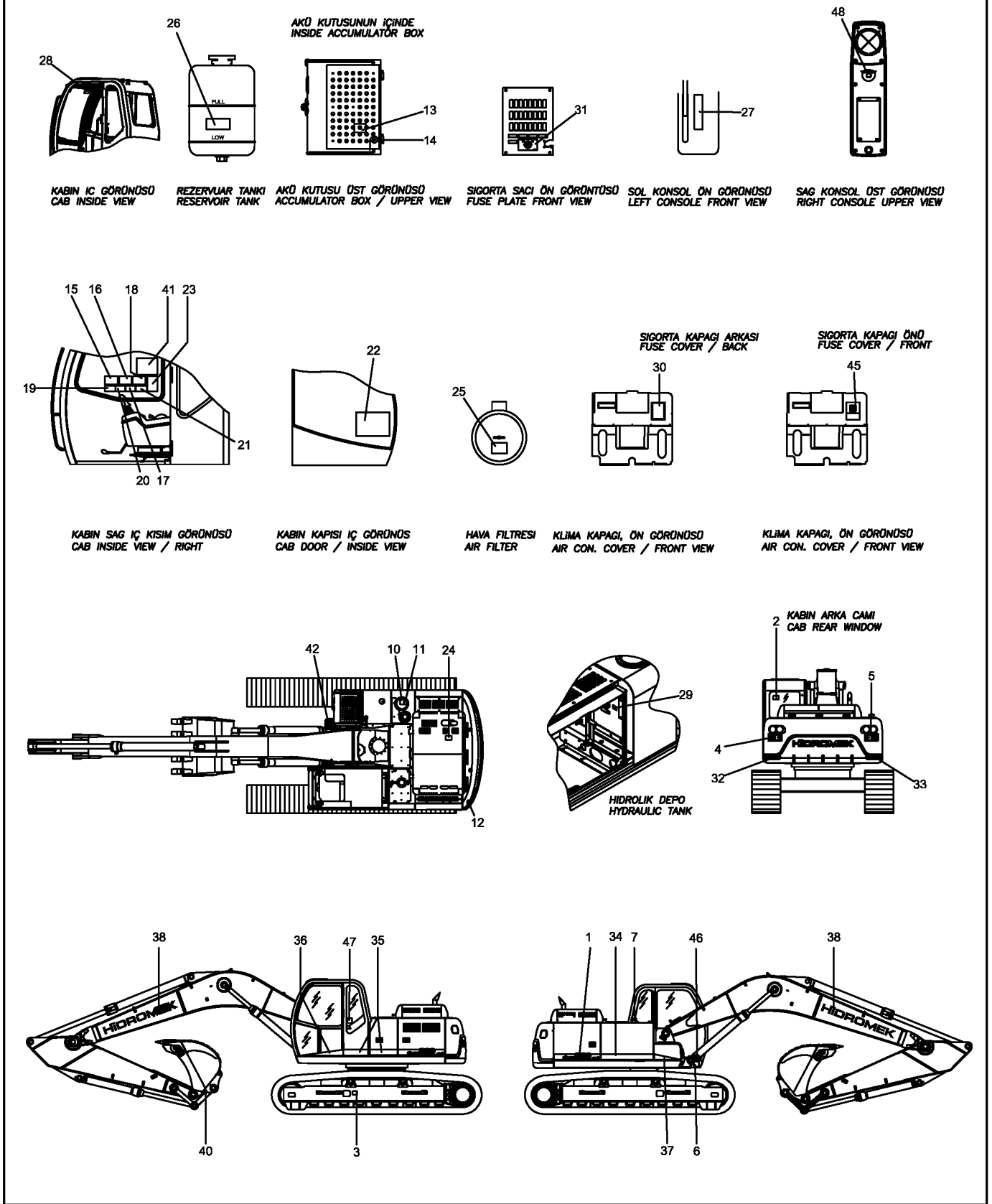

NOT: Bu görüntü 7134001- seri nolu makineden itibaren geçerlidir.
NOTE: This view is valid from 7134001- serial number machine.

ETİKET MONTAJI (İNGİLİZCE)
DECAL MOUNTING (ENGLISH)

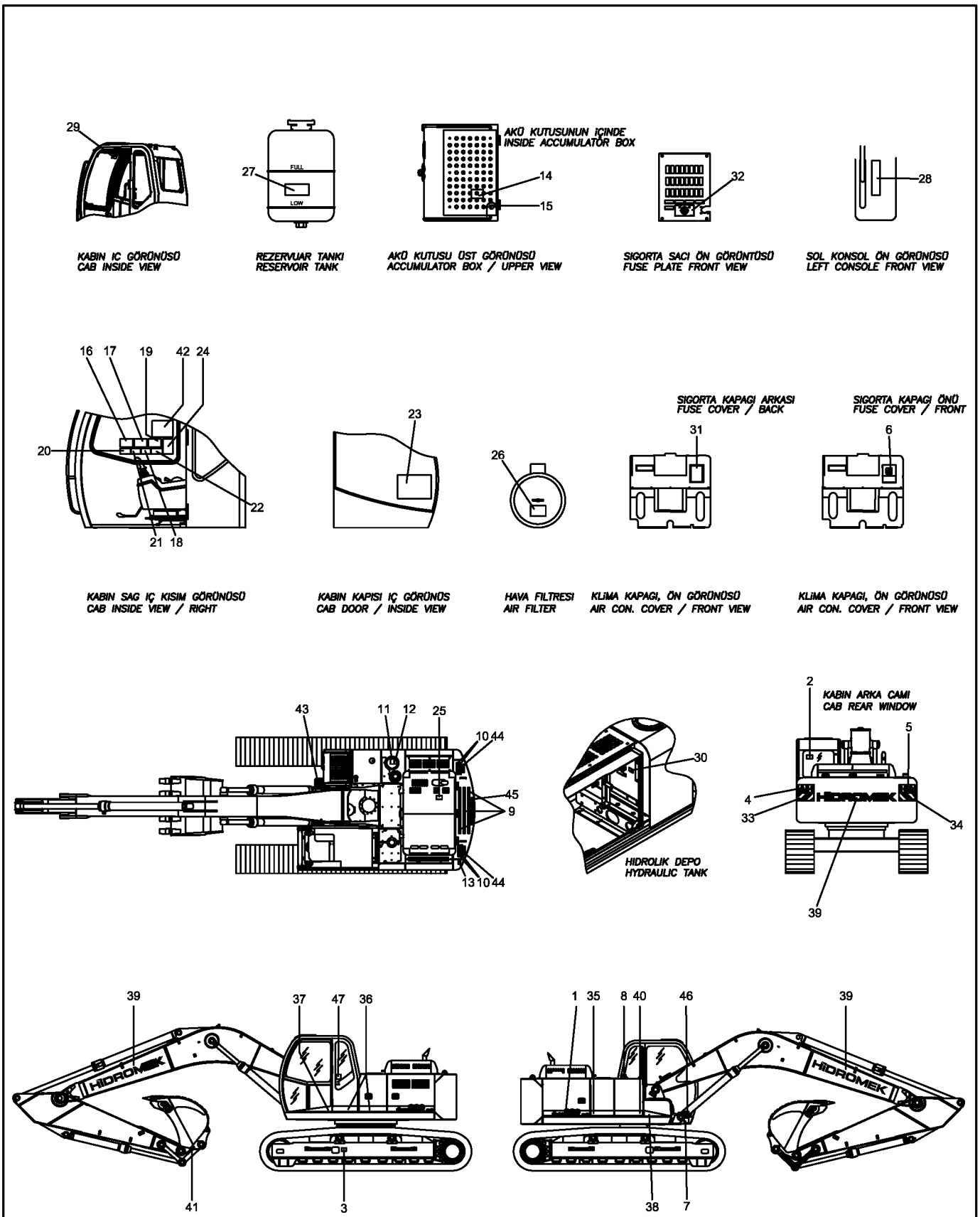

NOT: Bu görüntü 6134001-6134235 seri nolu makineler için geçerlidir.
NOTE: This view is valid for 6134001-6134235 serial number machines.

ETİKET MONTAJI (İNGİLİZCE)
DECAL MOUNTING (ENGLISH)

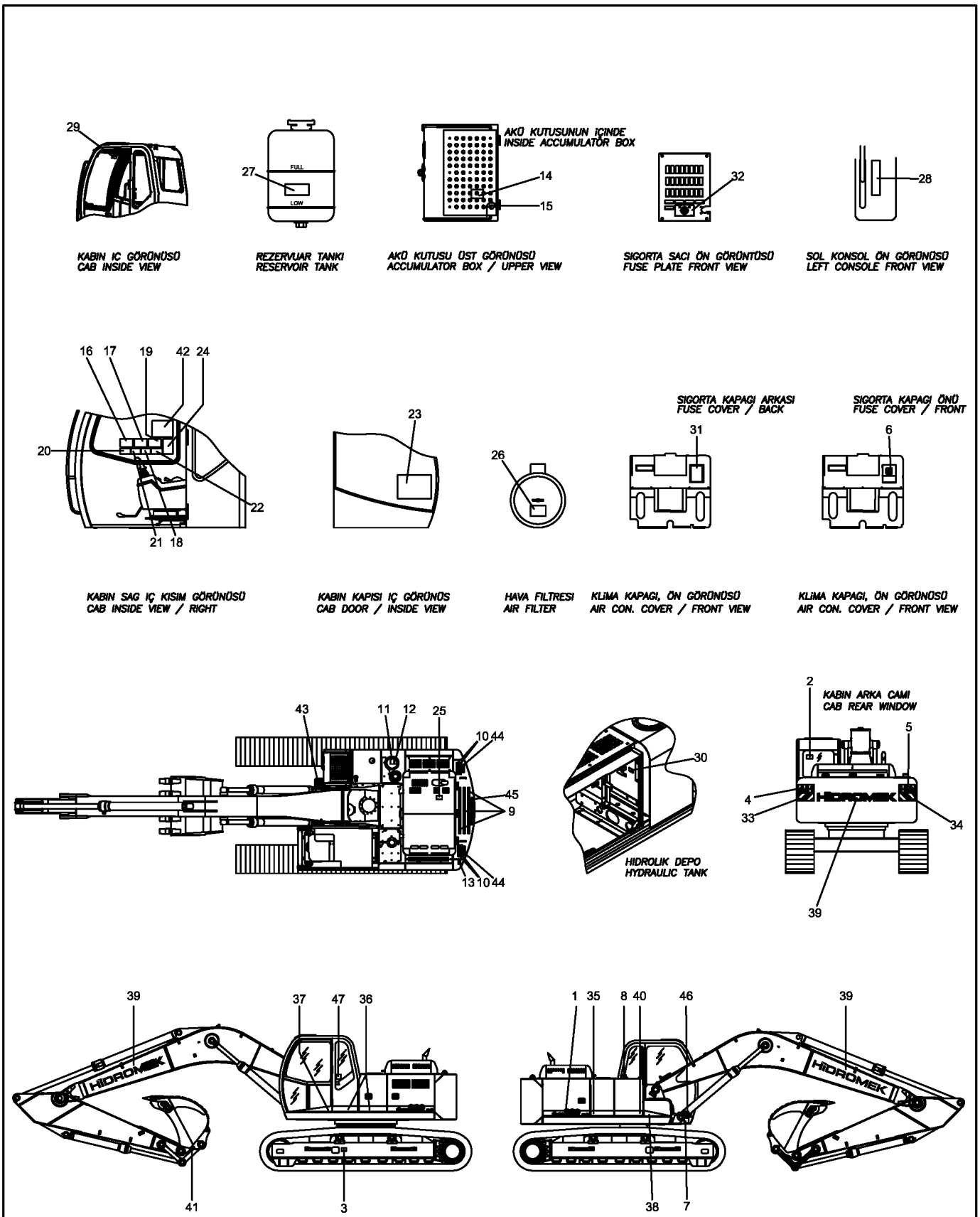

NOT: Bu görüntü 6134001-6134235 seri nolu makineler için geçerlidir.
NOTE: This view is valid for 6134001-6134235 serial number machines.

ETİKET MONTAJI (İNGİLİZCE)
DECAL MOUNTING (ENGLISH)

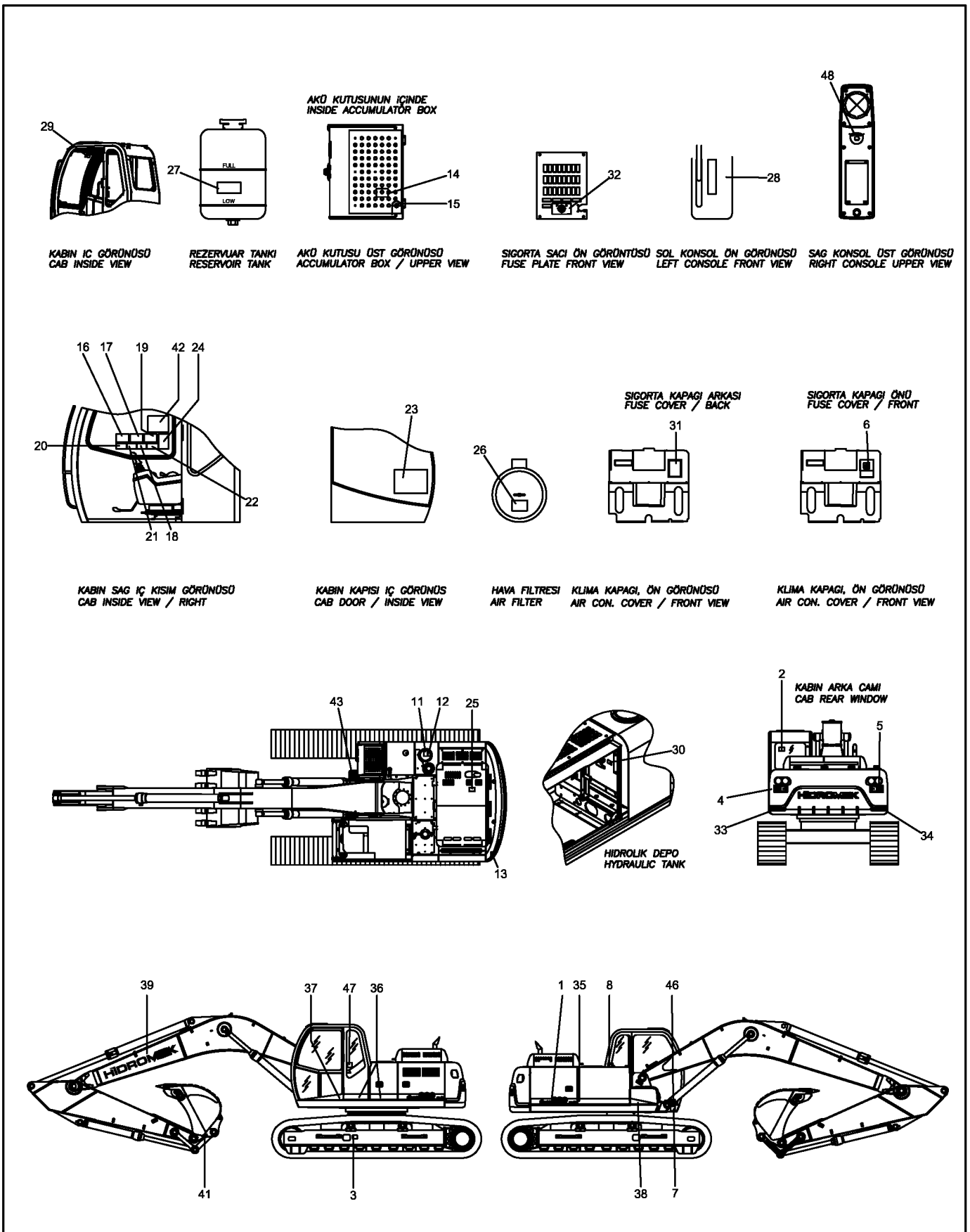

NOT: Bu görüntü 7134001- seri nolu makineden itibaren geçerlidir.
NOTE: This view is valid from 7134001- serial number machine.

ETİKET MONTAJI (İNGİLİZCE)
DECAL MOUNTING (ENGLISH)

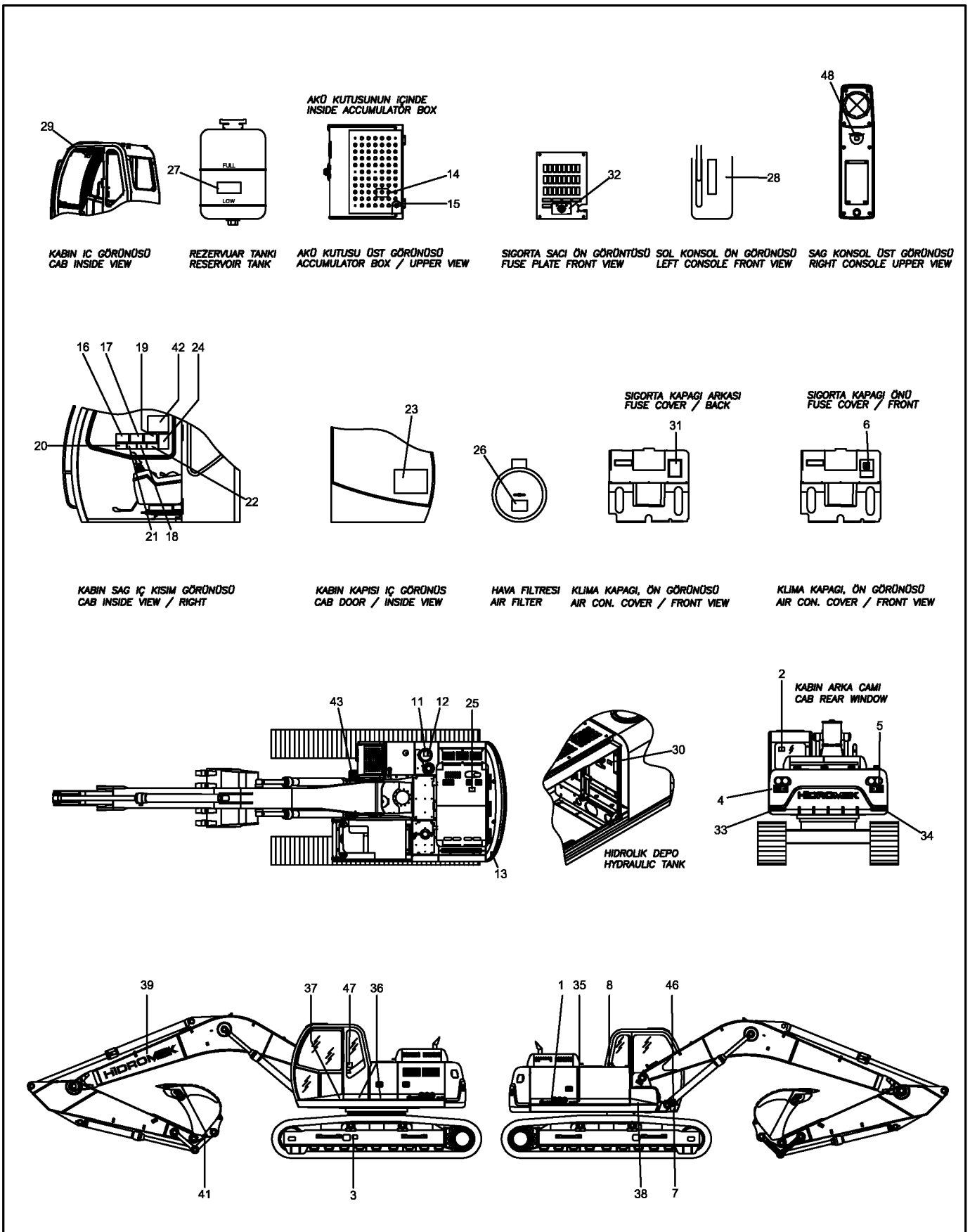

NOT: Bu görüntü 7134001- seri nolu makineden itibaren geçerlidir.
NOTE: This view is valid from 7134001- serial number machine.

ELEKTRİK (1)
ELECTRIC (1)

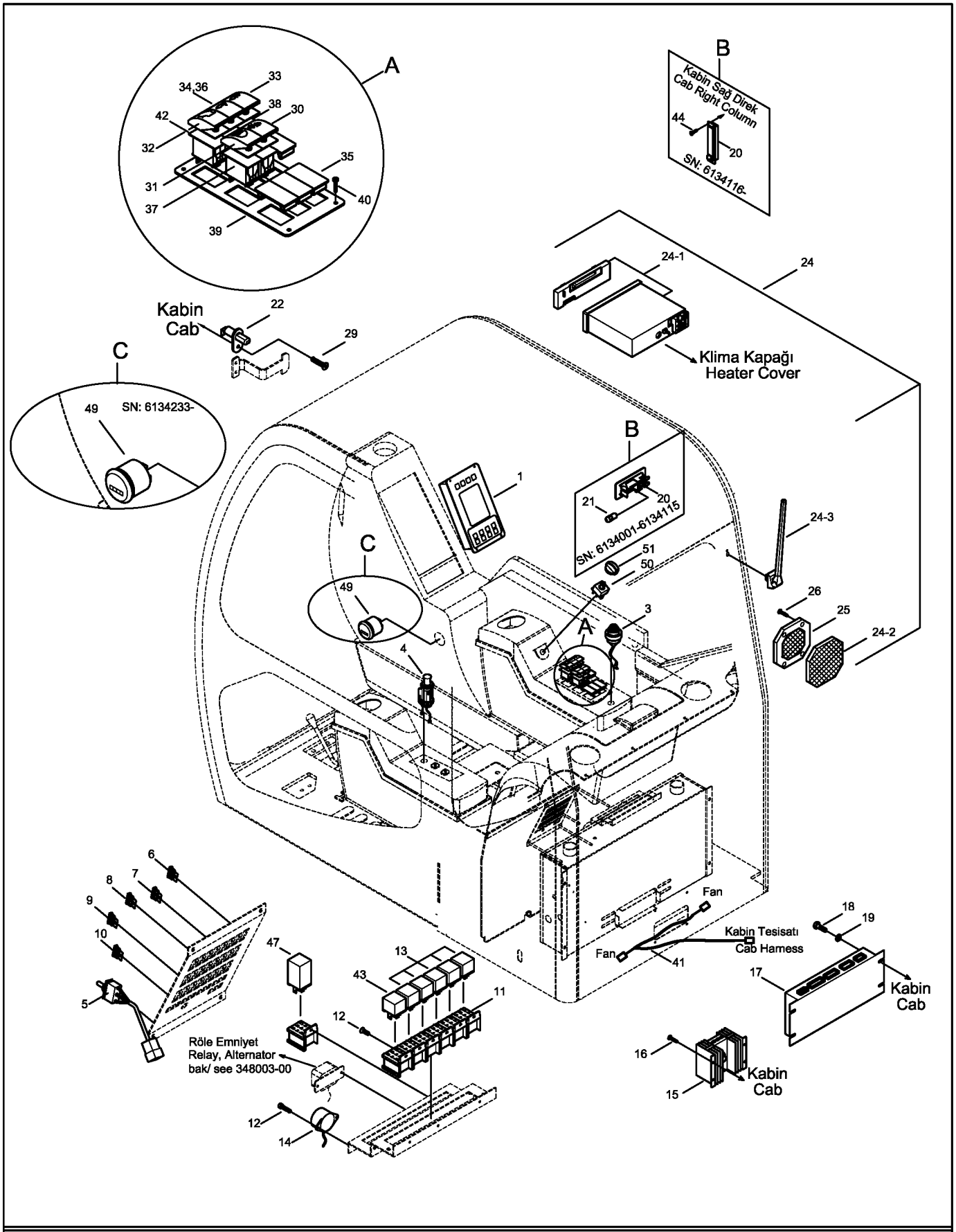

NOT: Bu görüntü 6134001-7134233 seri nolu makineler için geçerlidir.
NOTE: This view is valid for 6134001-7134233 serial number machines.

ELEKTRİK (1)
ELECTRIC (1)

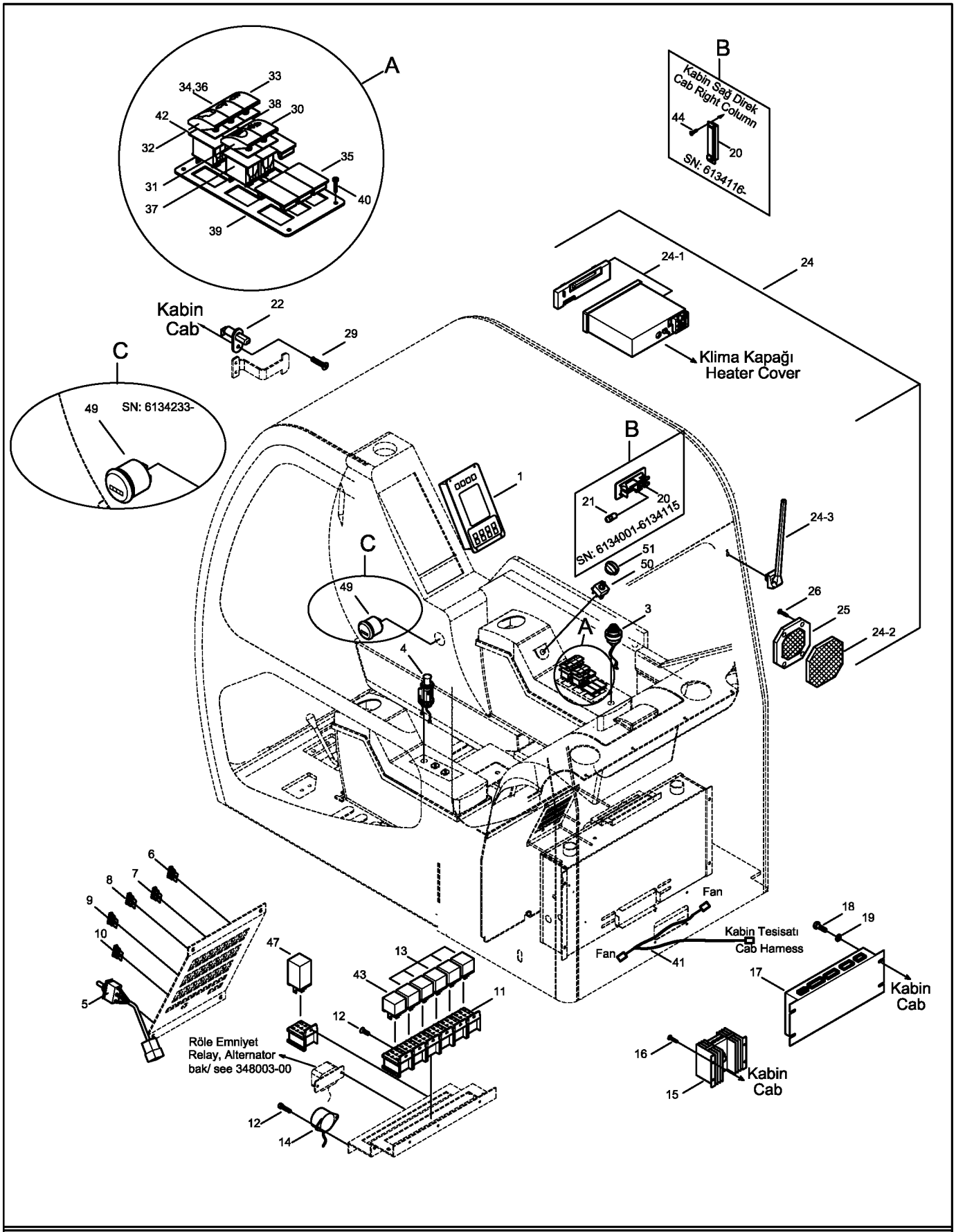

NOT: Bu görüntü 6134001-7134233 seri nolu makineler için geçerlidir.
NOTE: This view is valid for 6134001-7134233 serial number machines.

348001-01-01

ELEKTRİK (1)
ELECTRIC (1)

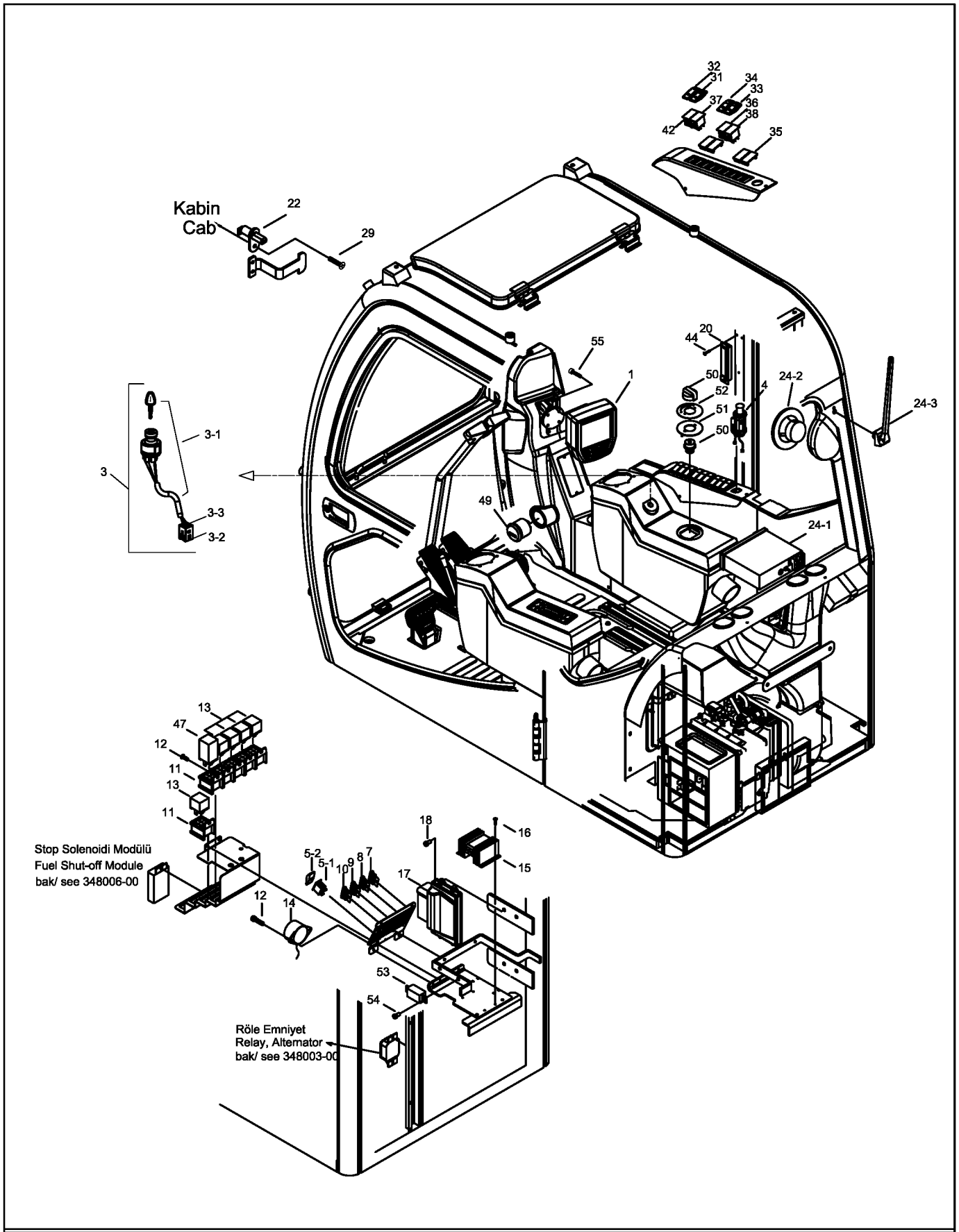

NOT: Bu görüntü 9134001 seri nolu makineden itibaren geçerlidir.
NOTE: This view is valid from 9134001 serial number machine.

348001-01-01

ELEKTRİK (1)
ELECTRIC (1)

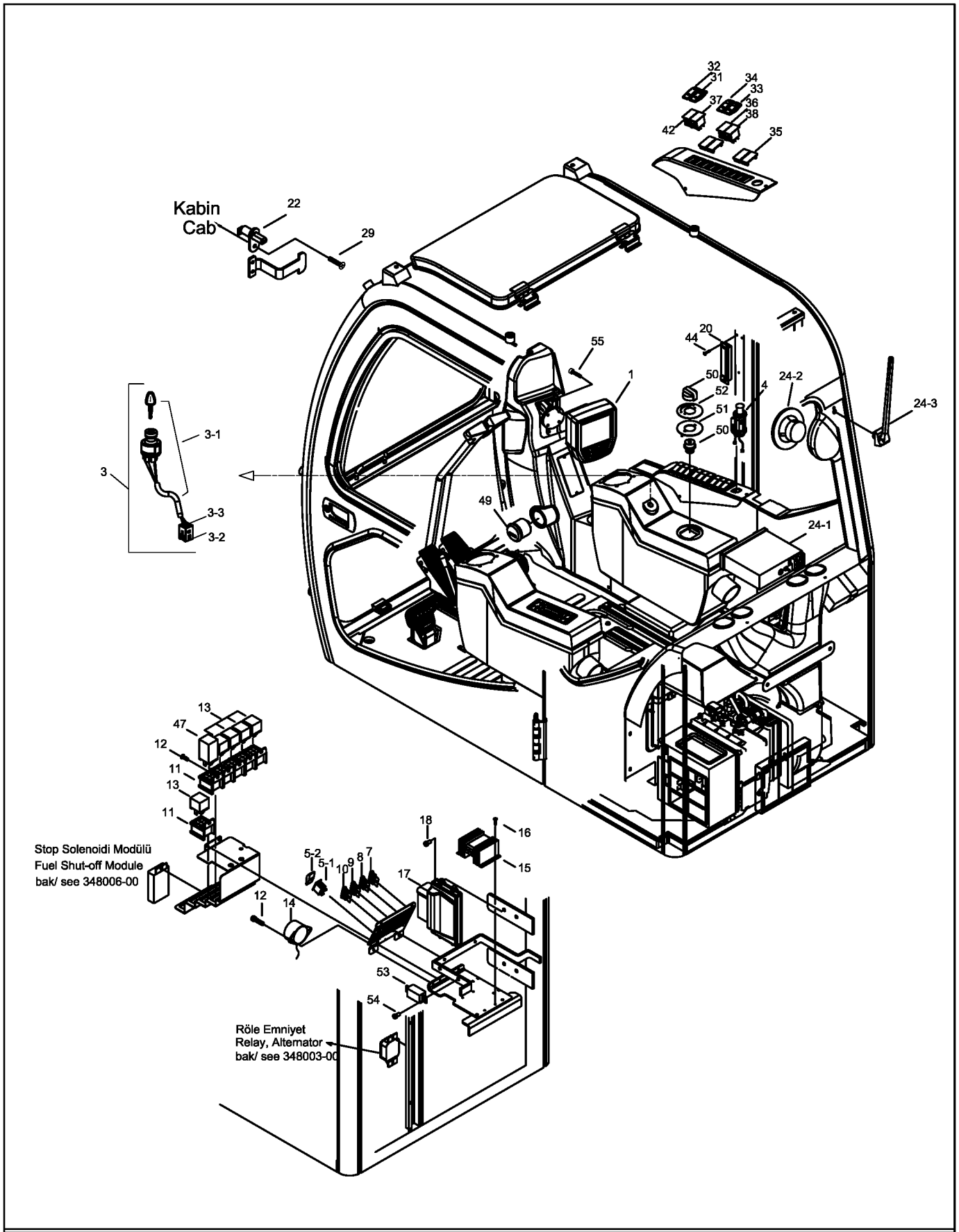

NOT: Bu görüntü 9134001 seri nolu makineden itibaren geçerlidir.
NOTE: This view is valid from 9134001 serial number machine.

ELEKTRİK (2)
ELECTRIC (2)

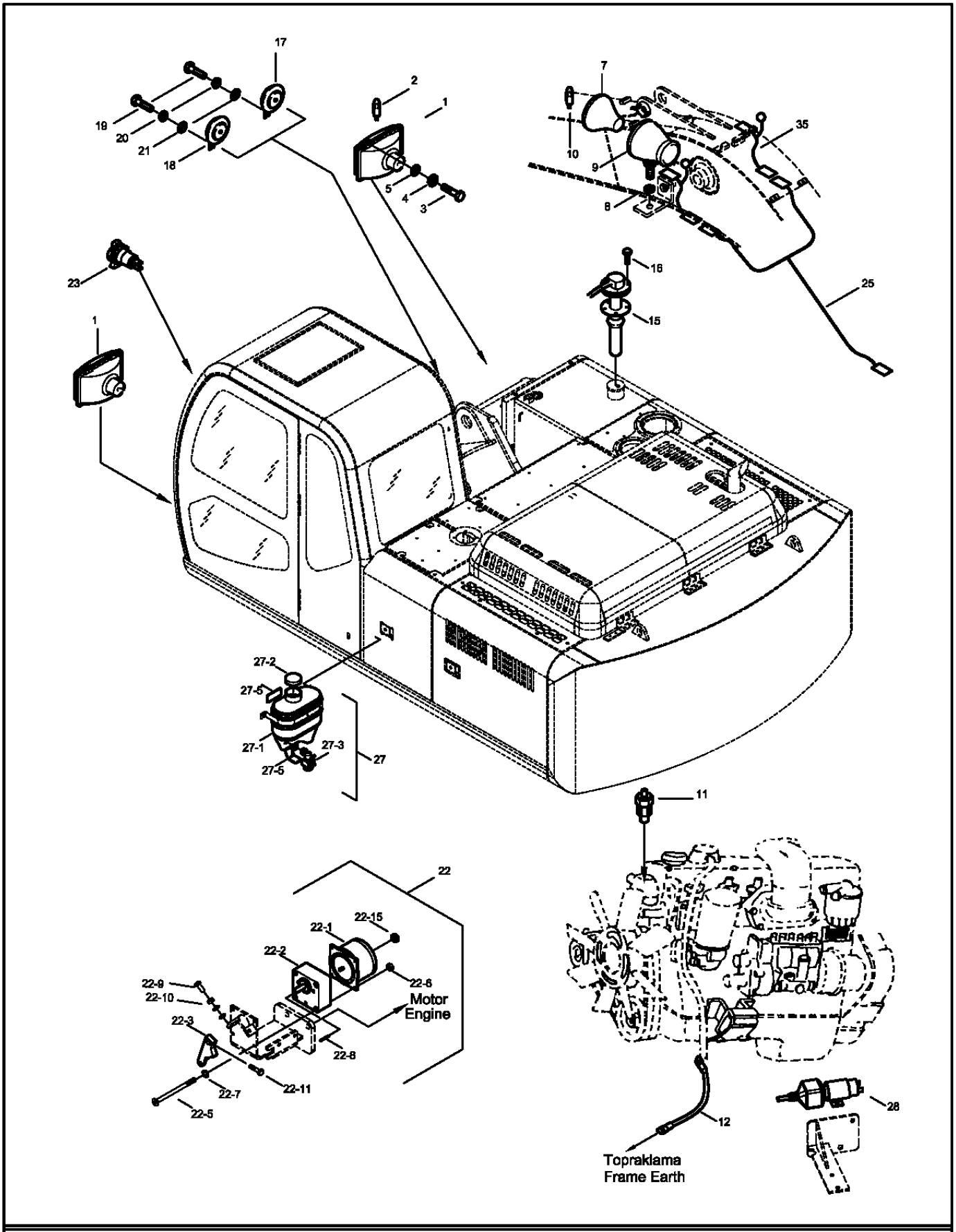

NOT: Bu görüntü 6134001-6134xxx seri nolu makineler için geçerlidir.
NOTE: This view is valid for 6134001-6134xxx serial number machines.

ELEKTRİK (2)
ELECTRIC (2)

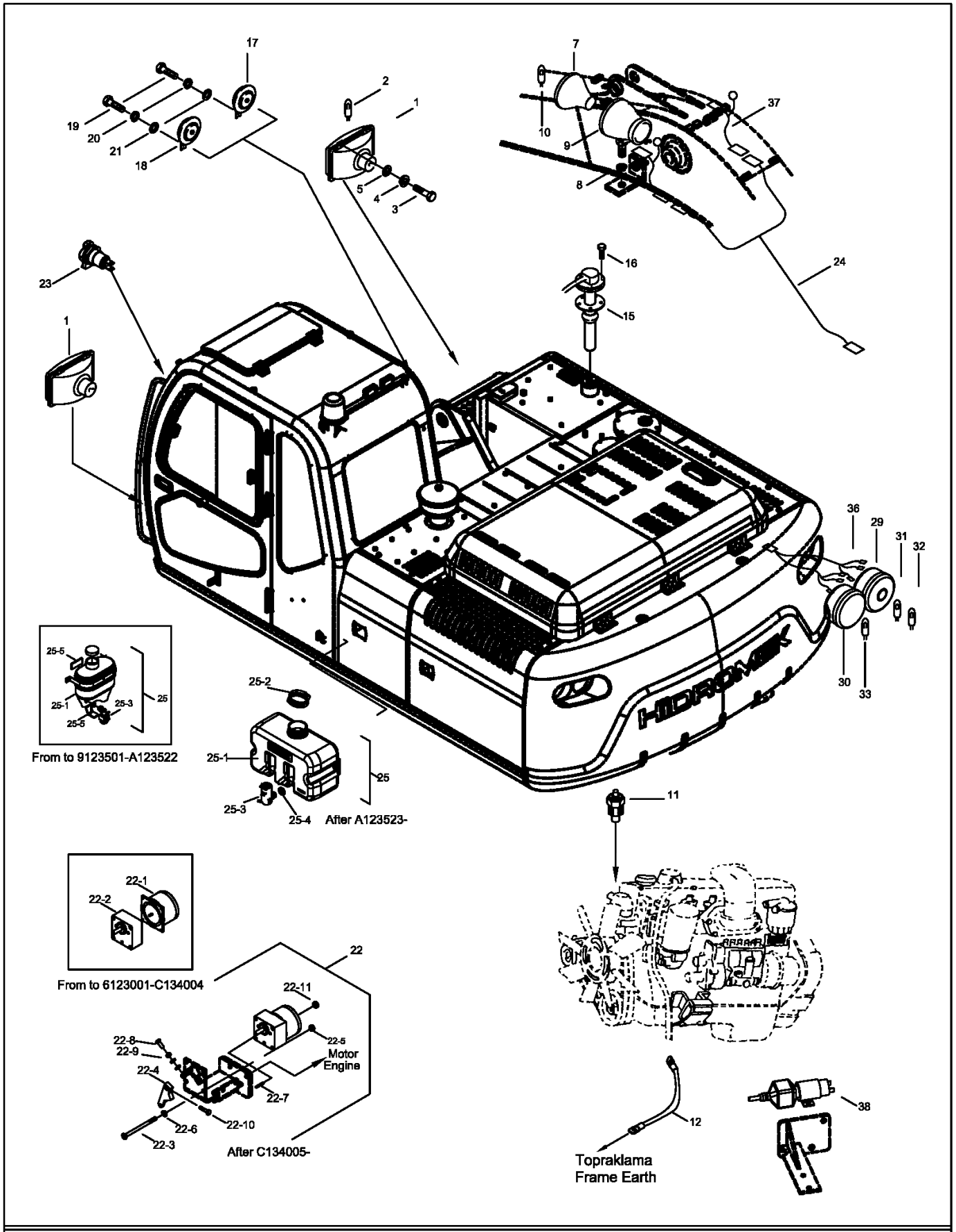

NOT: Bu görüntü C134005- seri nolu makineden itibaren geçerlidir.
NOTE: This view is valid from C134005- serial number machine.

ELEKTRİK (2)
ELECTRIC (2)

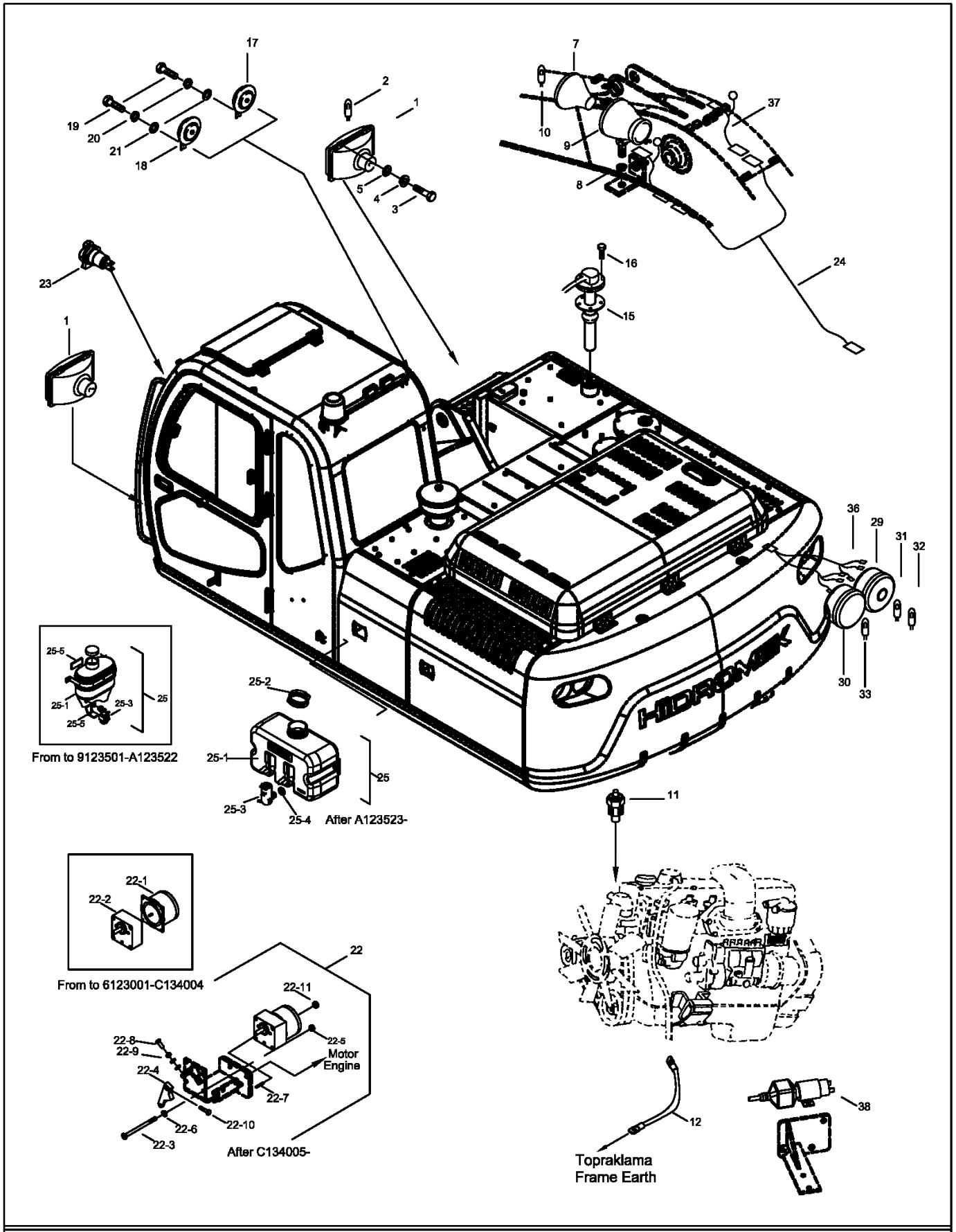

NOT: Bu görüntü C134005- seri nolu makineden itibaren geçerlidir.
NOTE: This view is valid from C134005- serial number machine.

ELEKTRİK (3)
ELECTRIC (3)

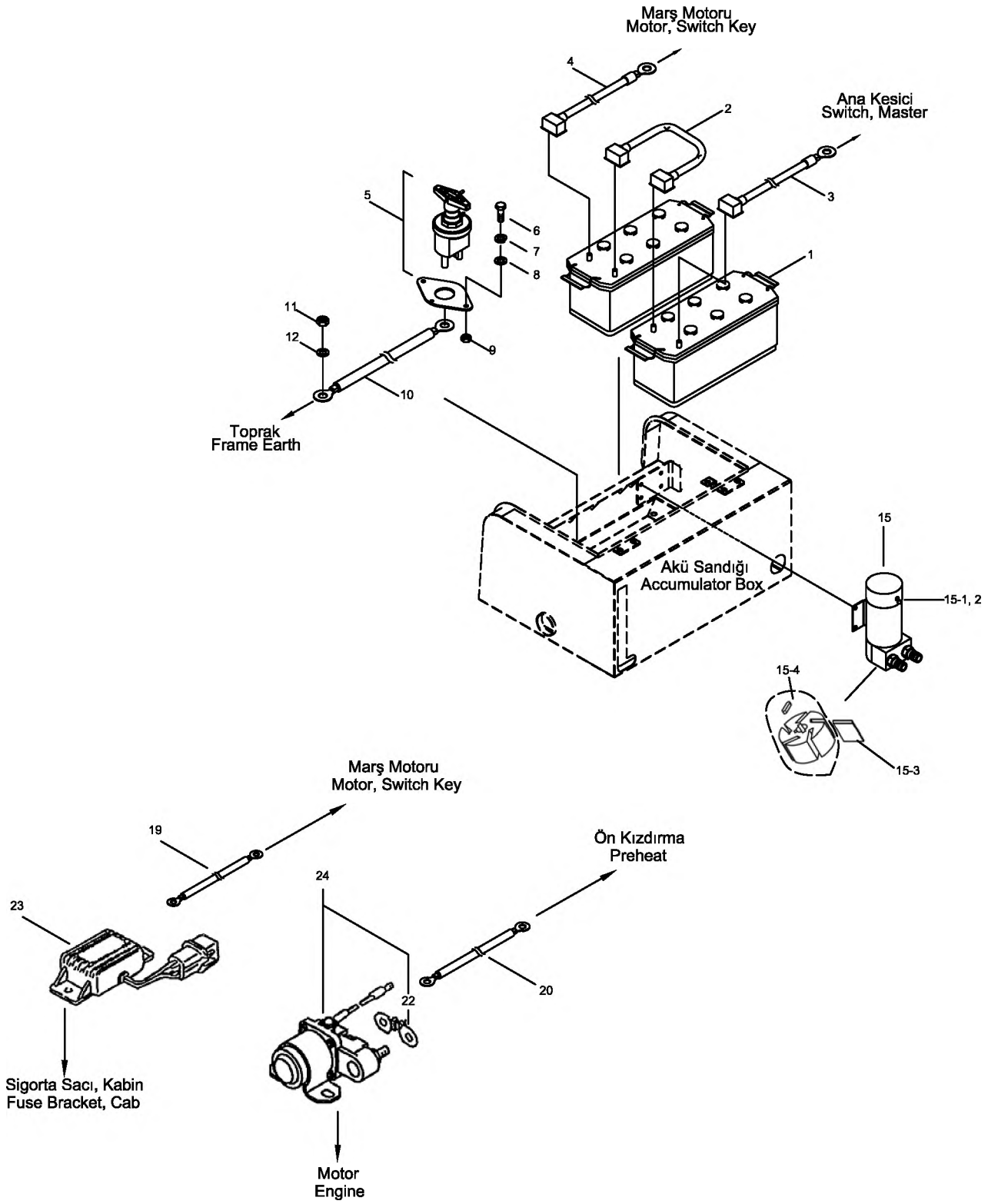

ANA ELEKTRİK TESİSATI
MAIN HARNESS

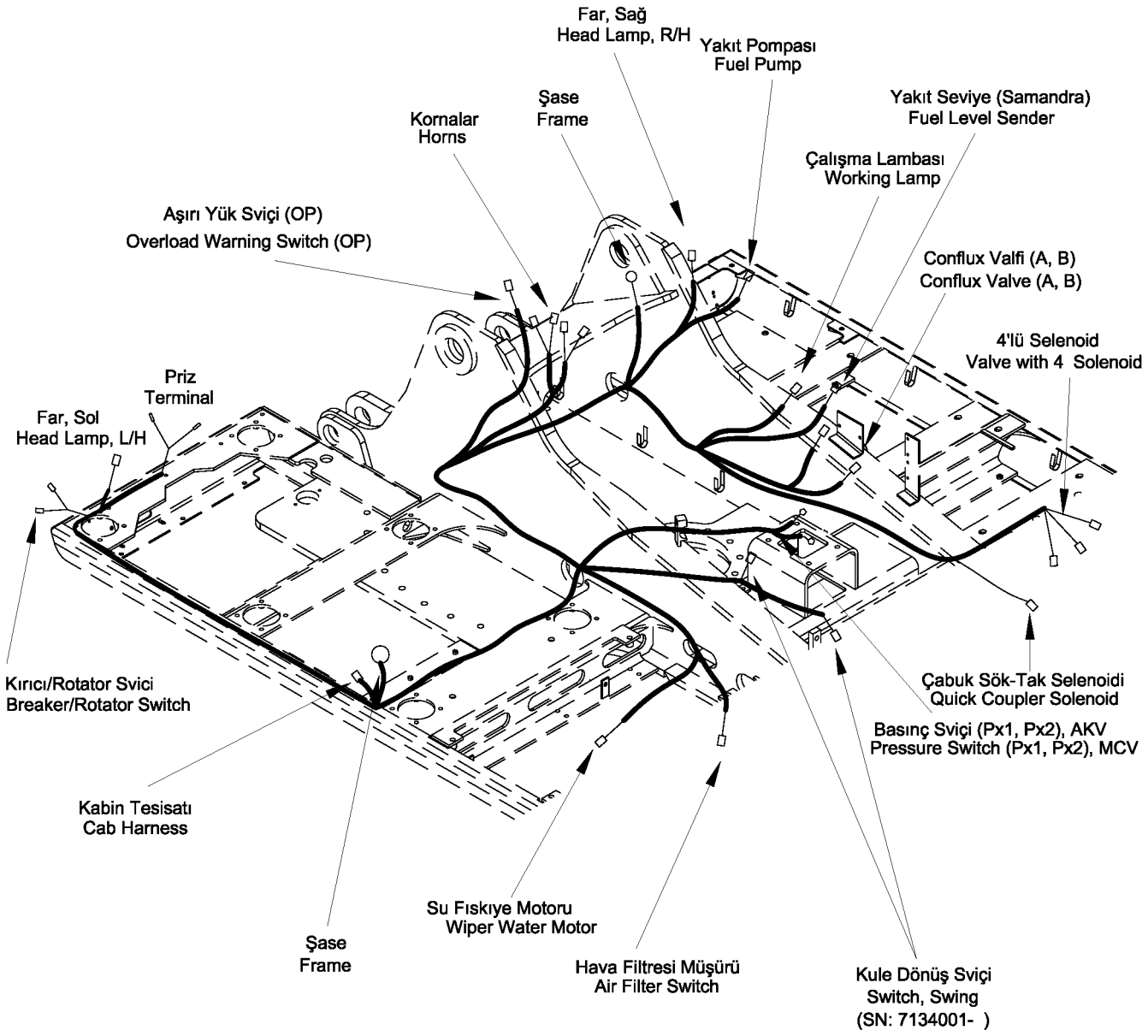

MOTOR ELEKTRİK TESİSATI
ENGINE HARNESS

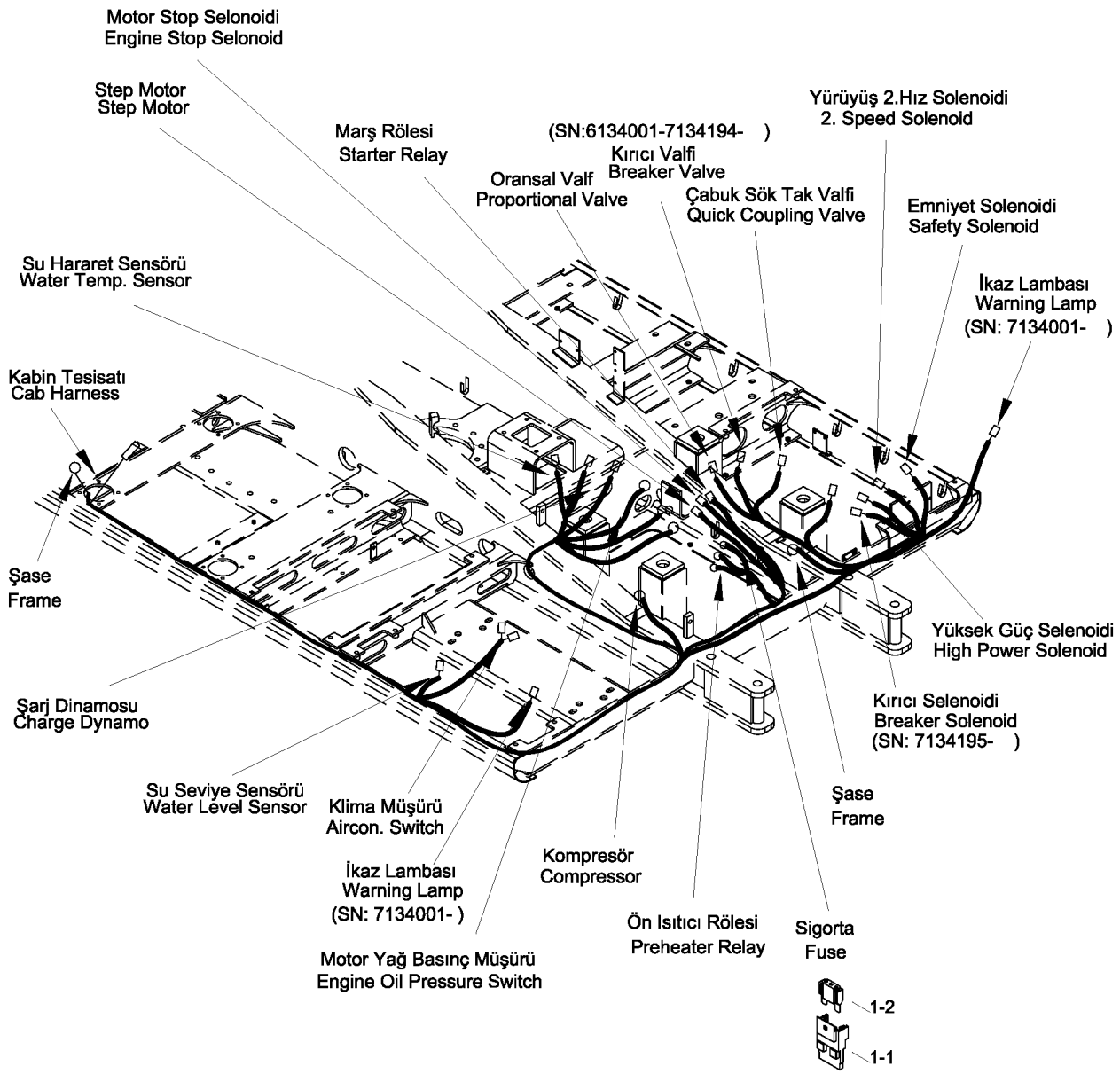

KABİN ELEKTRİK TESİSATI
CAB MAIN HARNESS

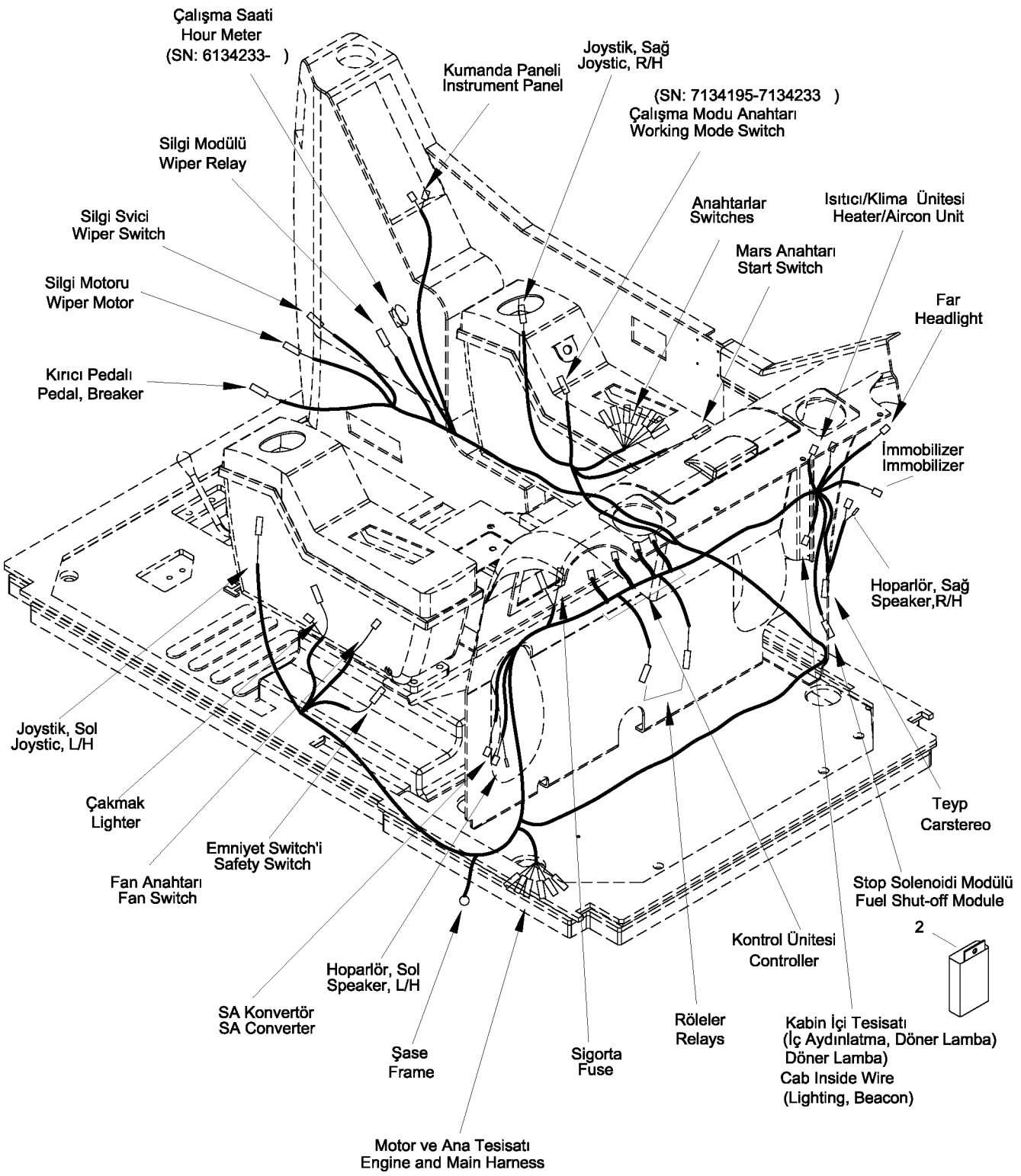

KABİN ELEKTRİK TESİSATI
CAB MAIN HARNESS

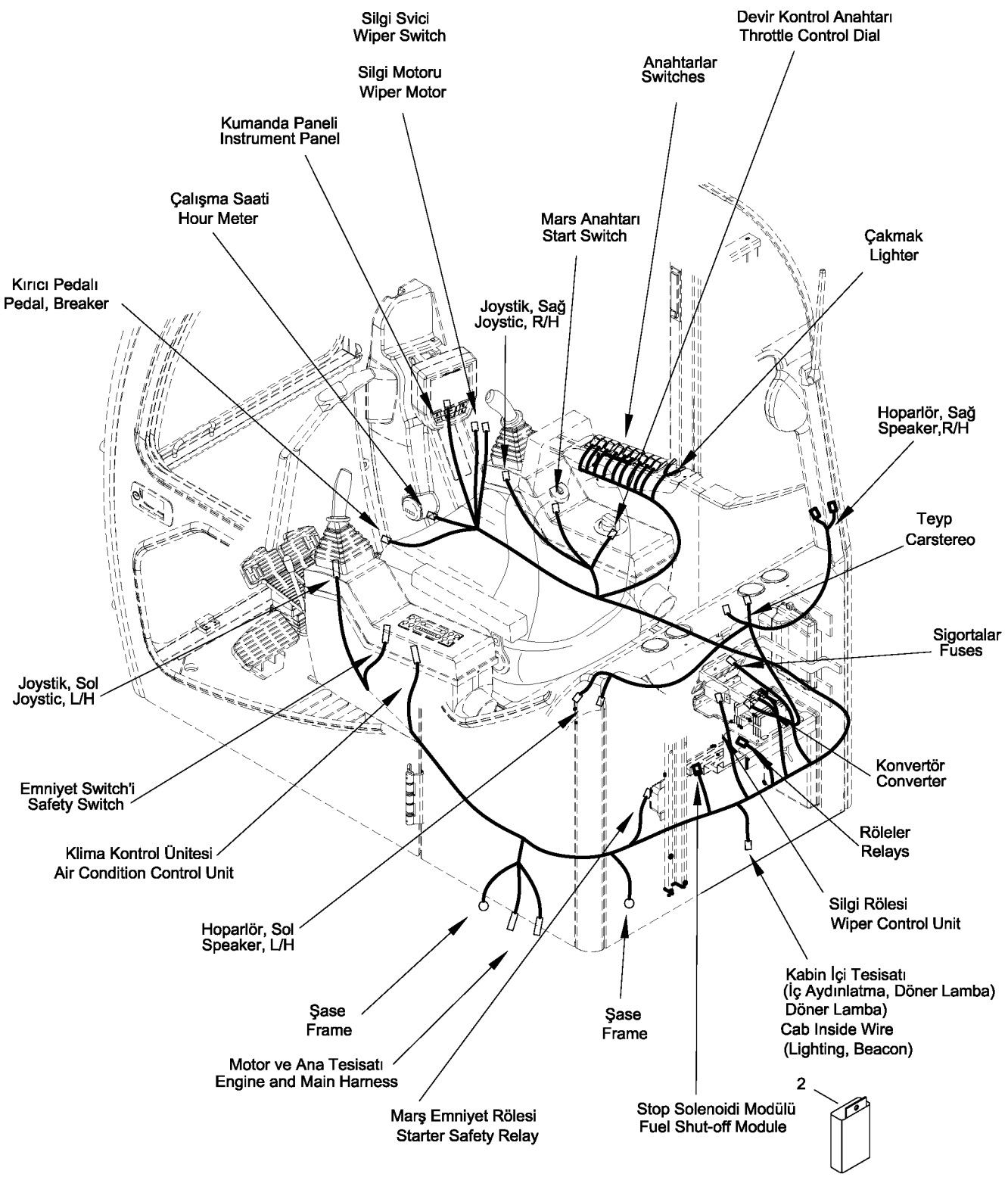

KABİN ELEKTRİK TESİSATI
CAB MAIN HARNESS

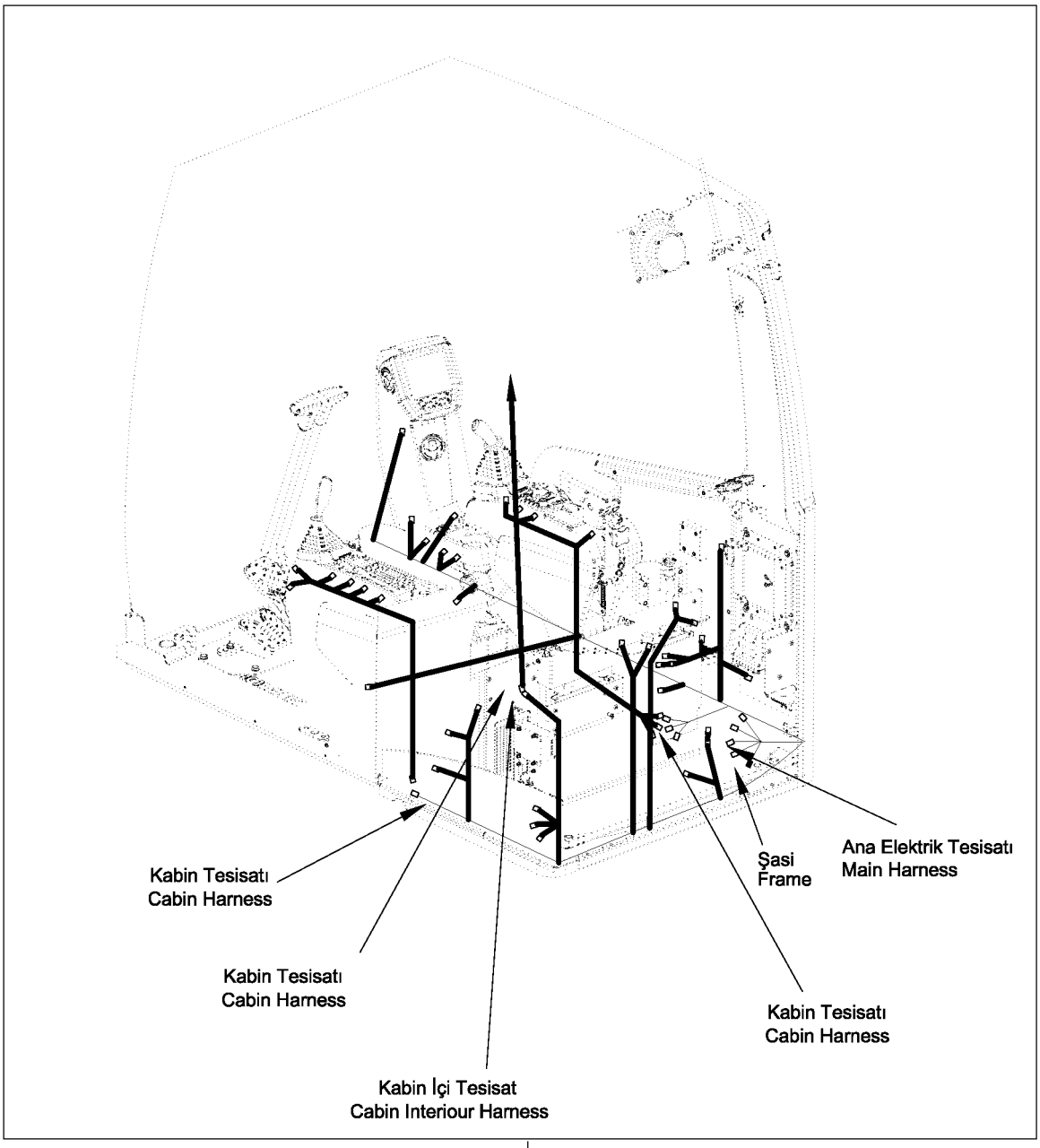

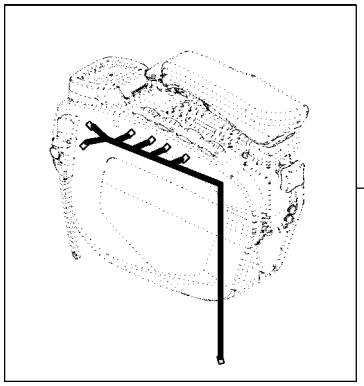

2

3

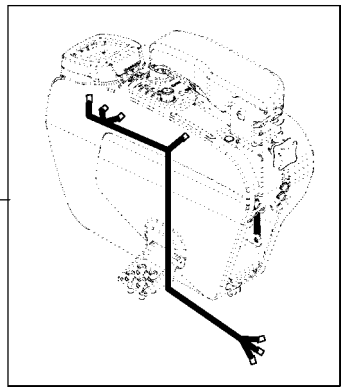

900501-00

KABİN KORUMA MONTAJI, ÜST, FOPS II (OP)
ROOF GUARD MOUNTING, FOPS II (OP)

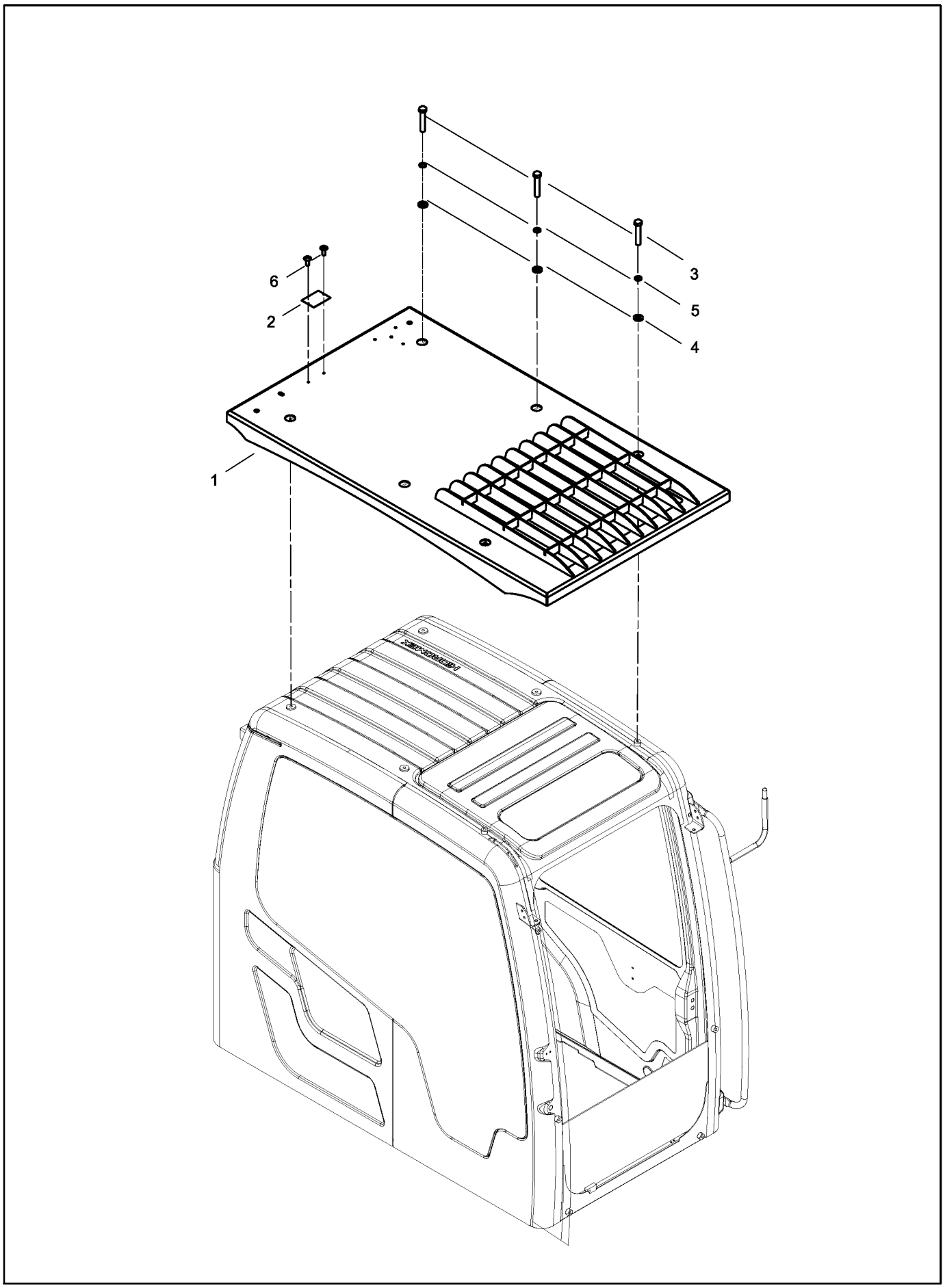

HMK 220 LC-2
B134002-

900502-00

KABİN KORUMA MONTAJI, ÖN, FOGS (OP)
GUARD MOUNTING, FOGS (OP)

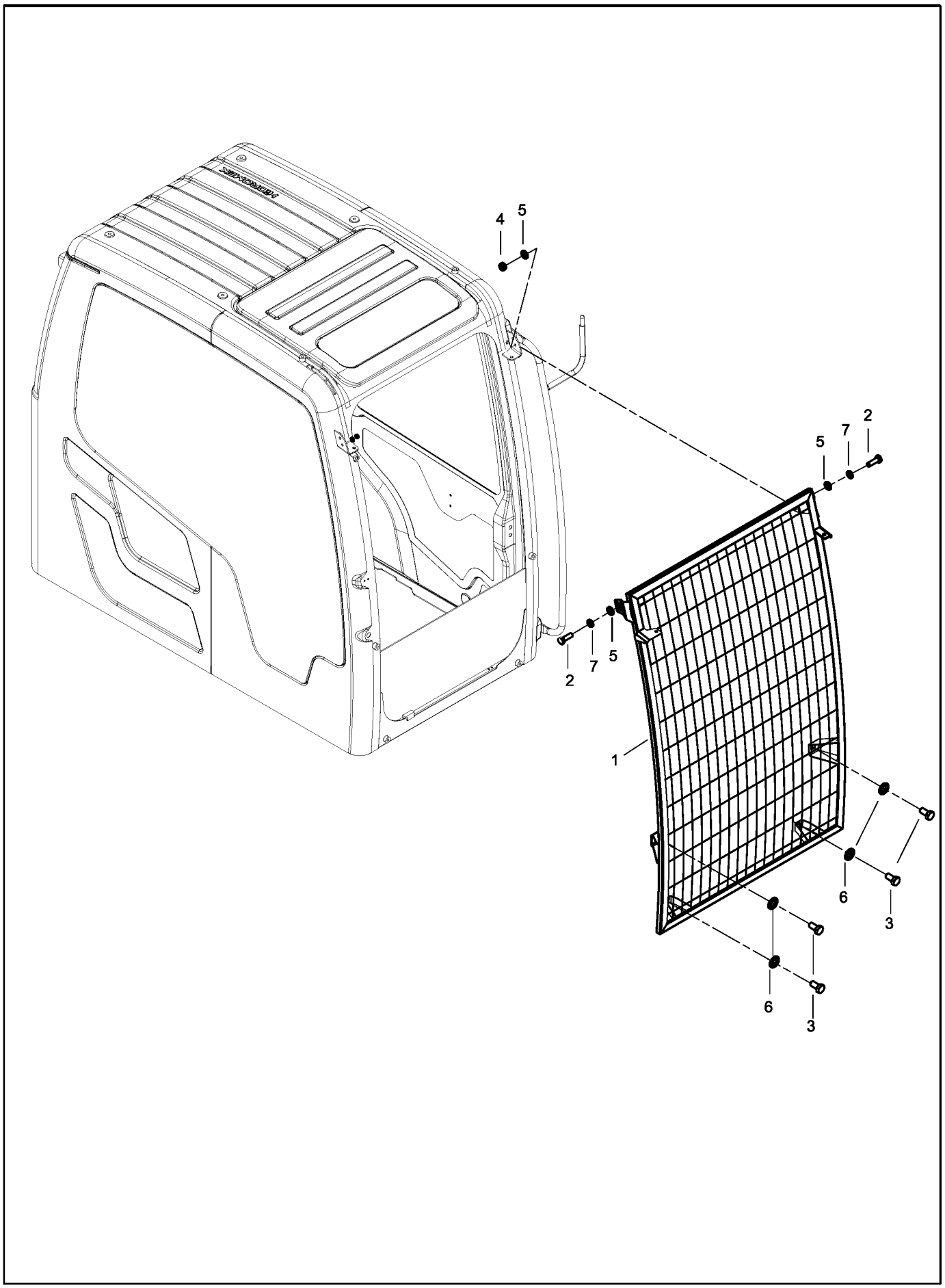

HMK 220 LC-2
B134002-

900503-00

ÖN CAM KORUYUCU MONTAJI, TAŞ VE MICIR İÇİN (OP)
FRONT GUARD MOUNTING, FOR STONES & DEBRIS (OP)

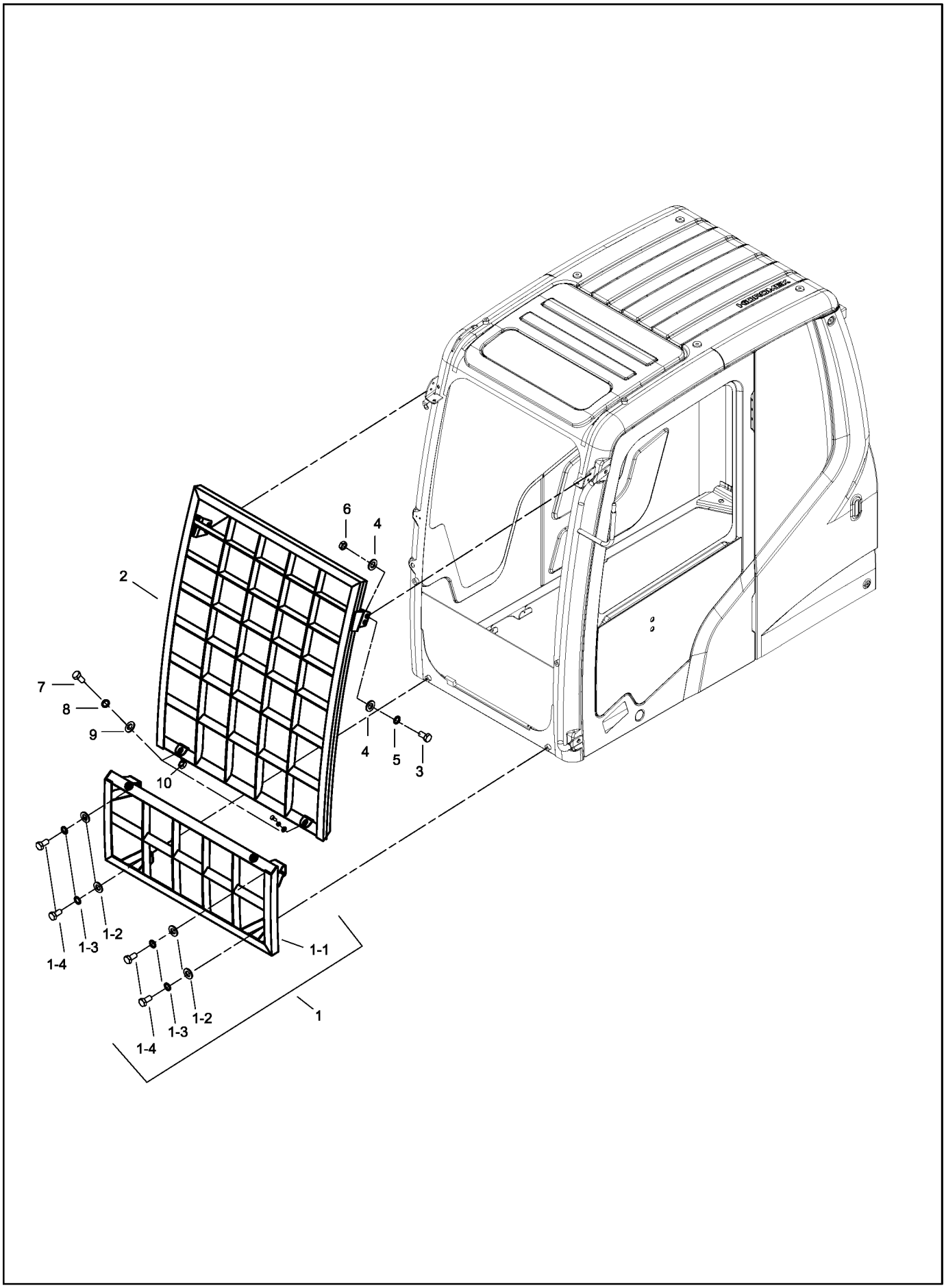

HMK 220 LC-2
B134002-

900504-00

ÖN CAM KORUYUCU, İKİ PARÇALI (OP)
FRONT GUARD MOUNTING, TWO PIECES (OP)

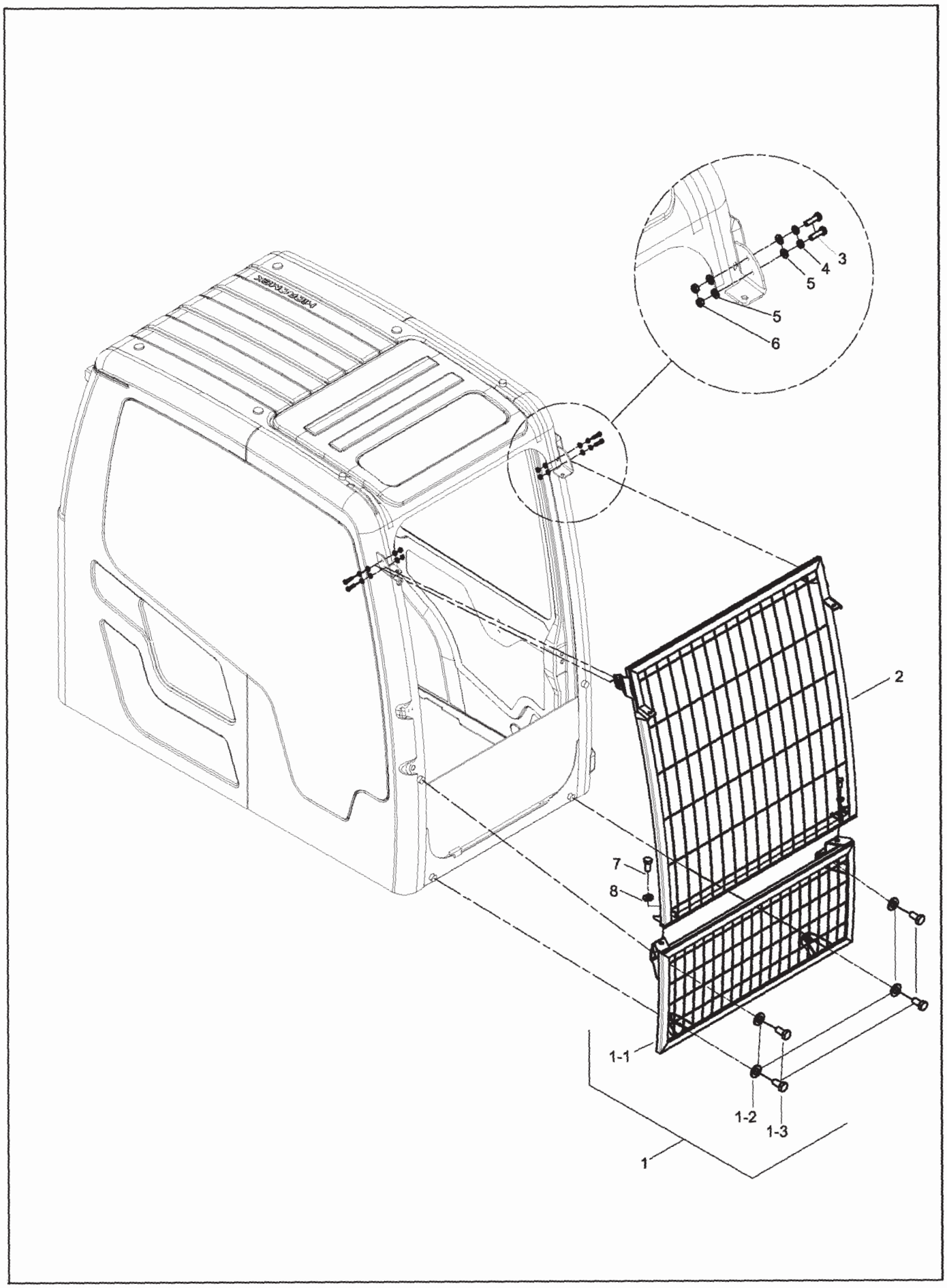

HMK 220 LC-2
B134002-

900505-00

TEPE LAMBASI MONTAJI (OP)
BEACON LAMP MOUNTING (OP)

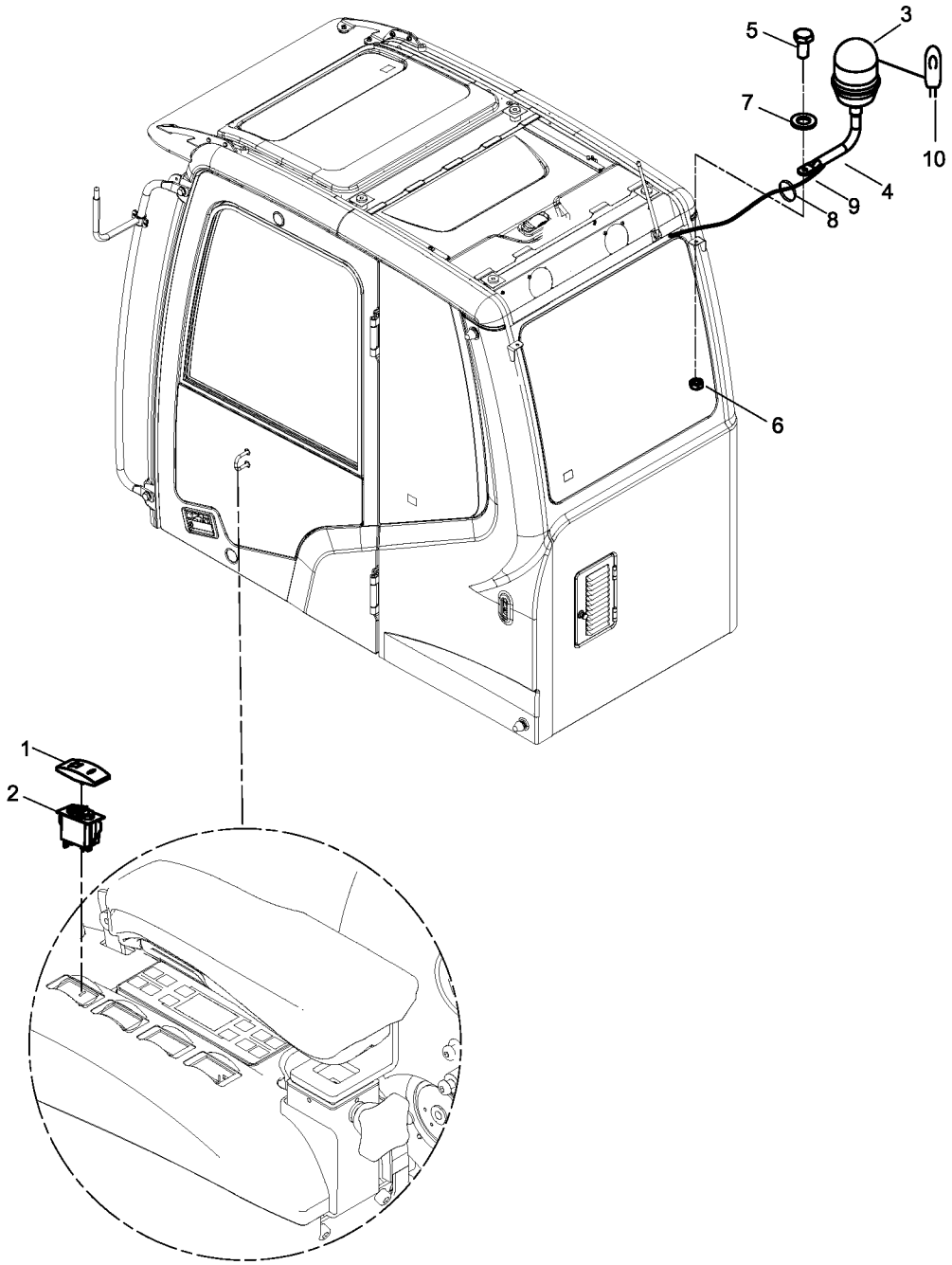

HMK 220 LC-2
B134002-

900506-00

ÖN ÇALIŞMA LAMBASI MONTAJI (OP)
WORK LAMP MOUNTING, FRONT (OP)

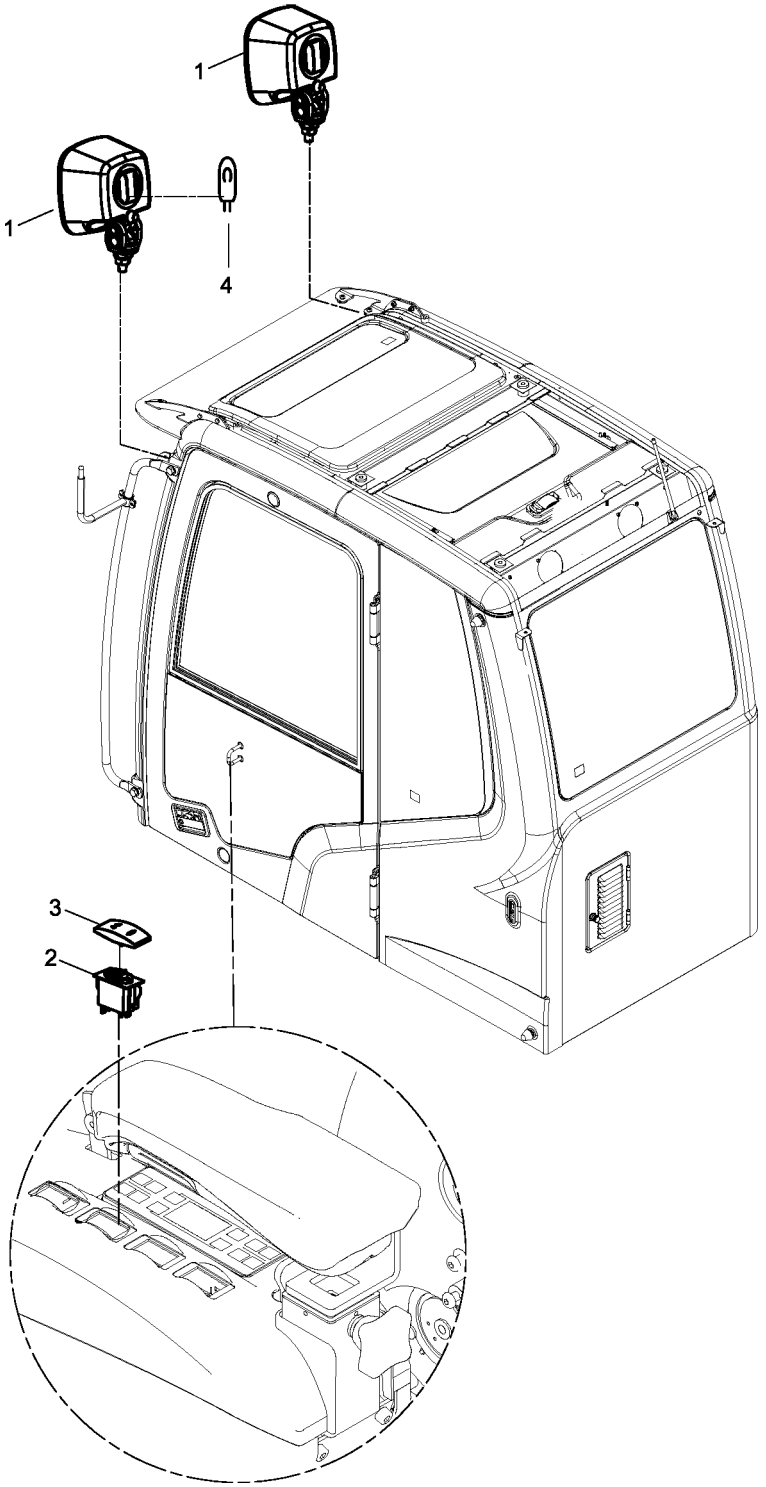

HMK 220 LC-2
B134002-

900507-00

ARKA ÇALIŞMA LAMBASI MONTAJI (OP)
WORK LAMP MOUNTING, REAR (OP)

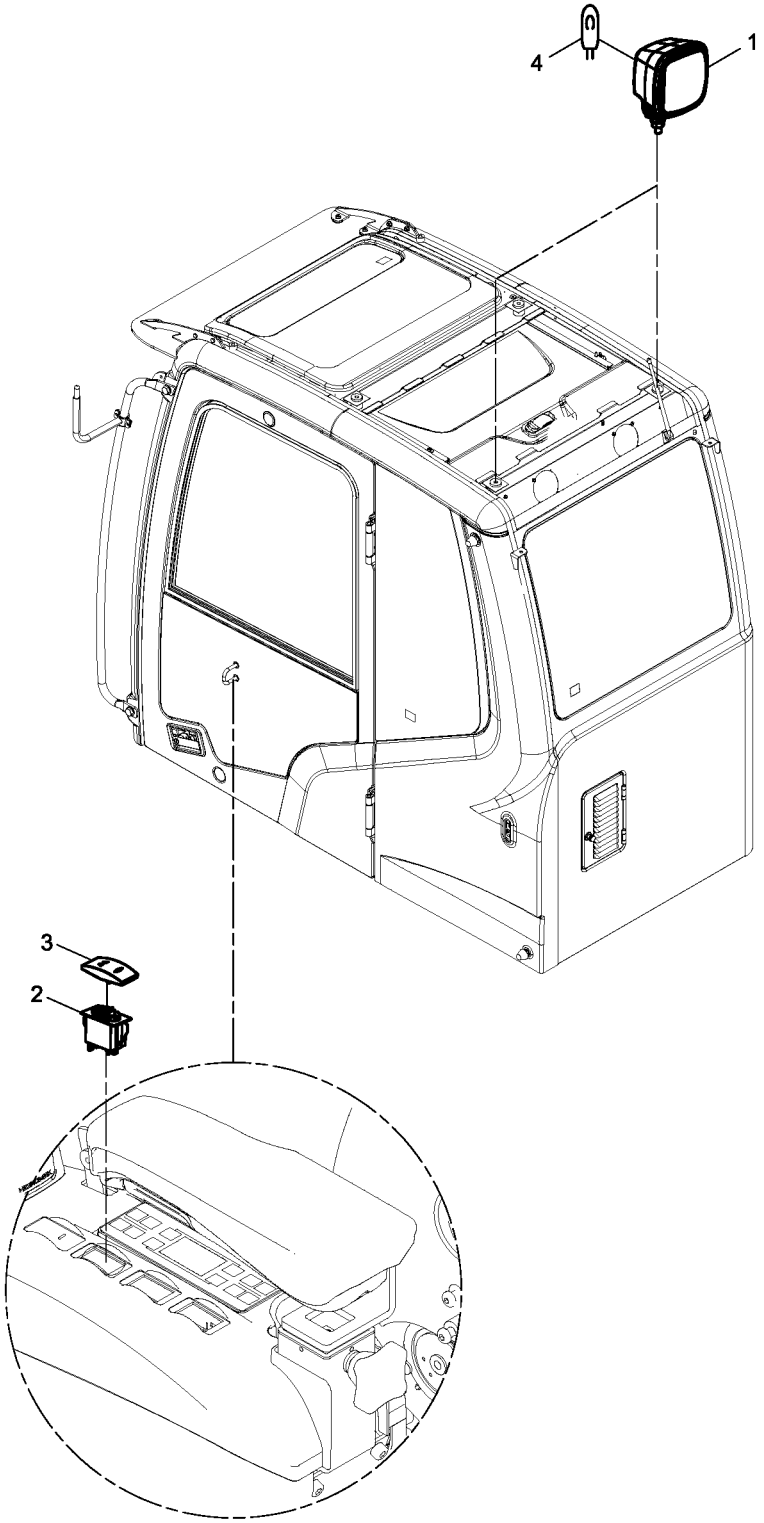

900508-00

ARKA AĞIRLIK ÇALIŞMA LAMBASI MONTAJI
WORK LAMP MOUNTING, COUNTER WEIGHT

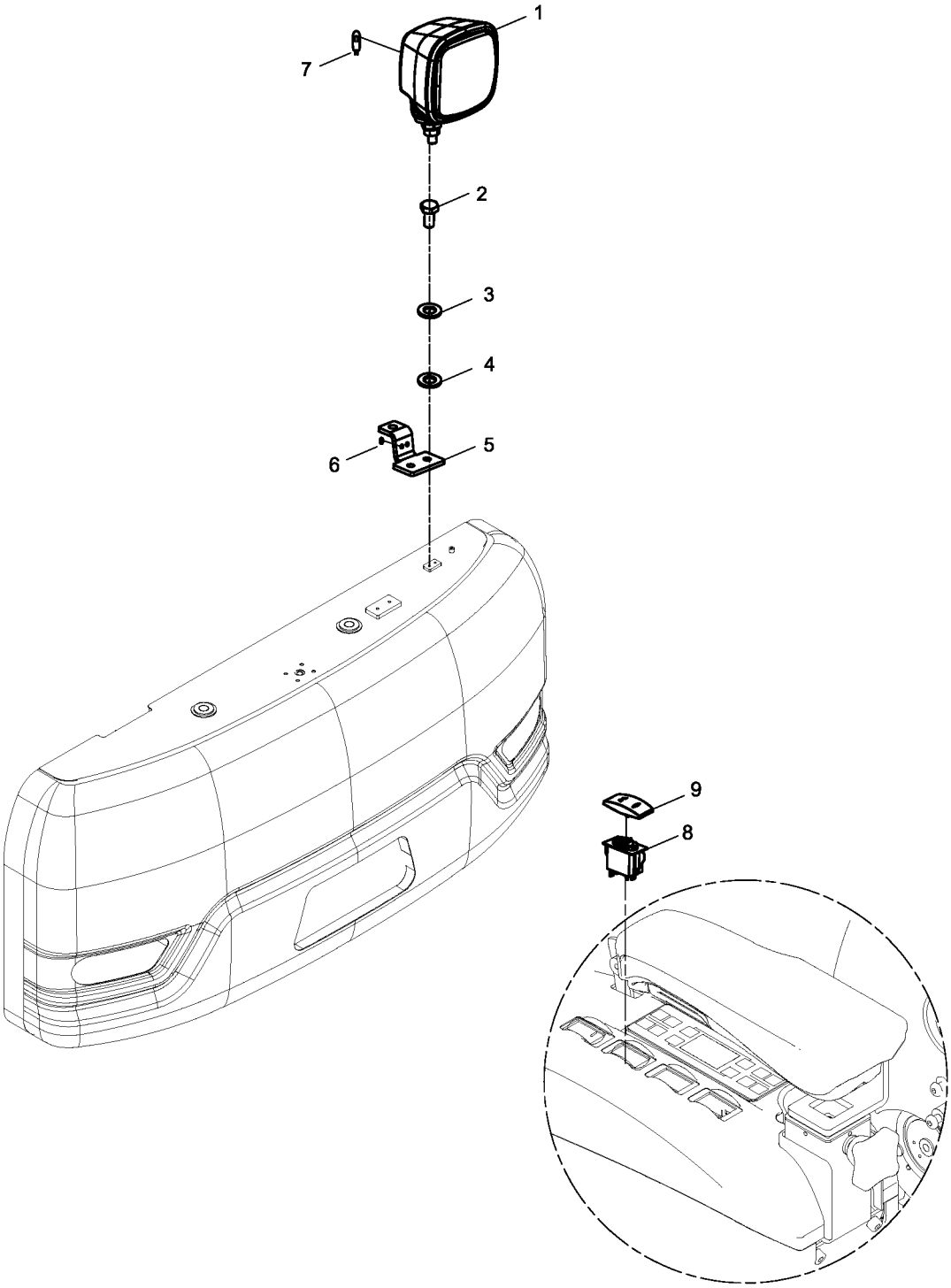

HMK 220 LC-2
B134002-

906001-00

KABİN ŞASİ MONTAJI
CAB FRAME MOUNTING

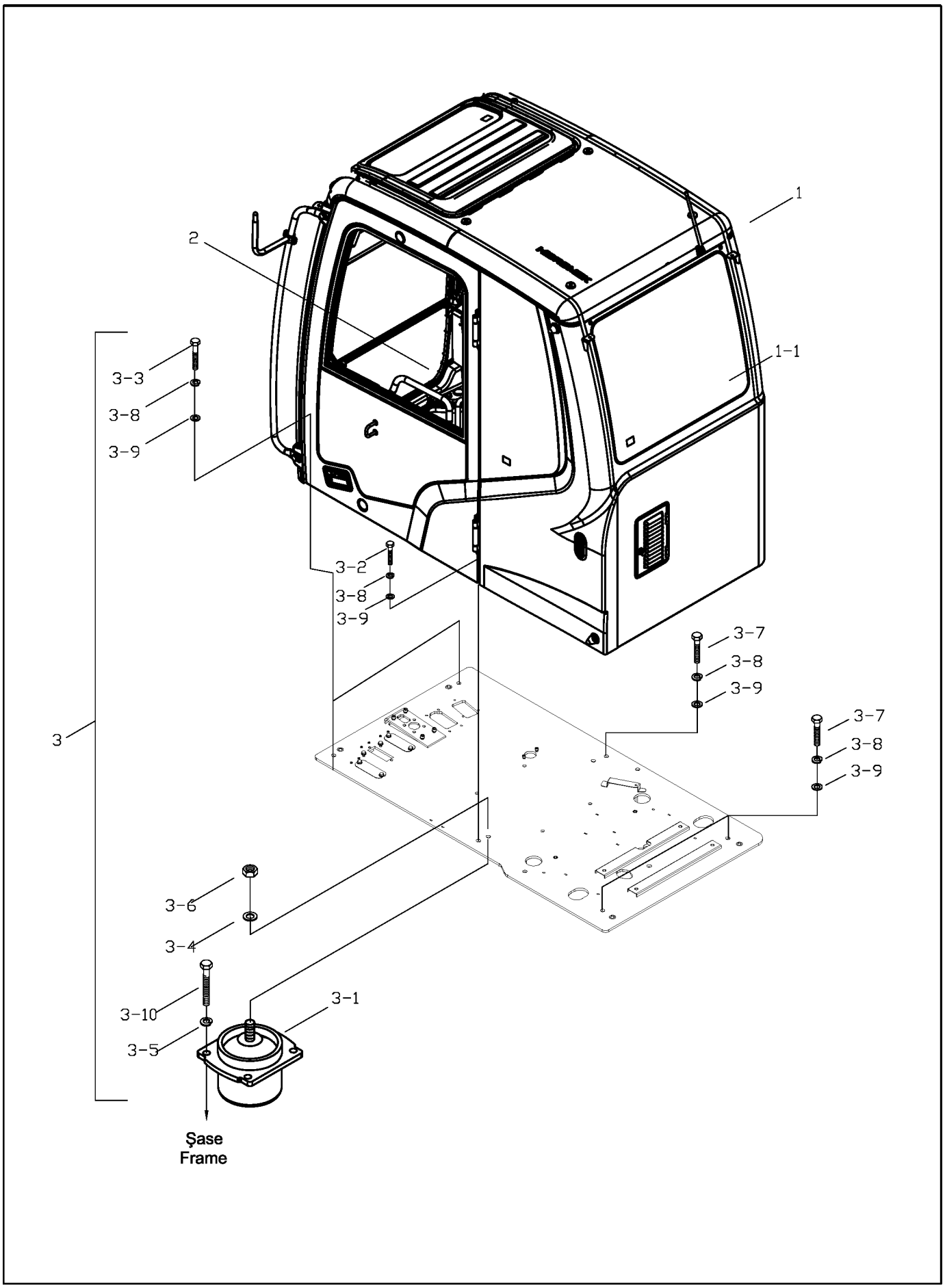

KABİN MONTAJI-1
CAB ASS'Y-1

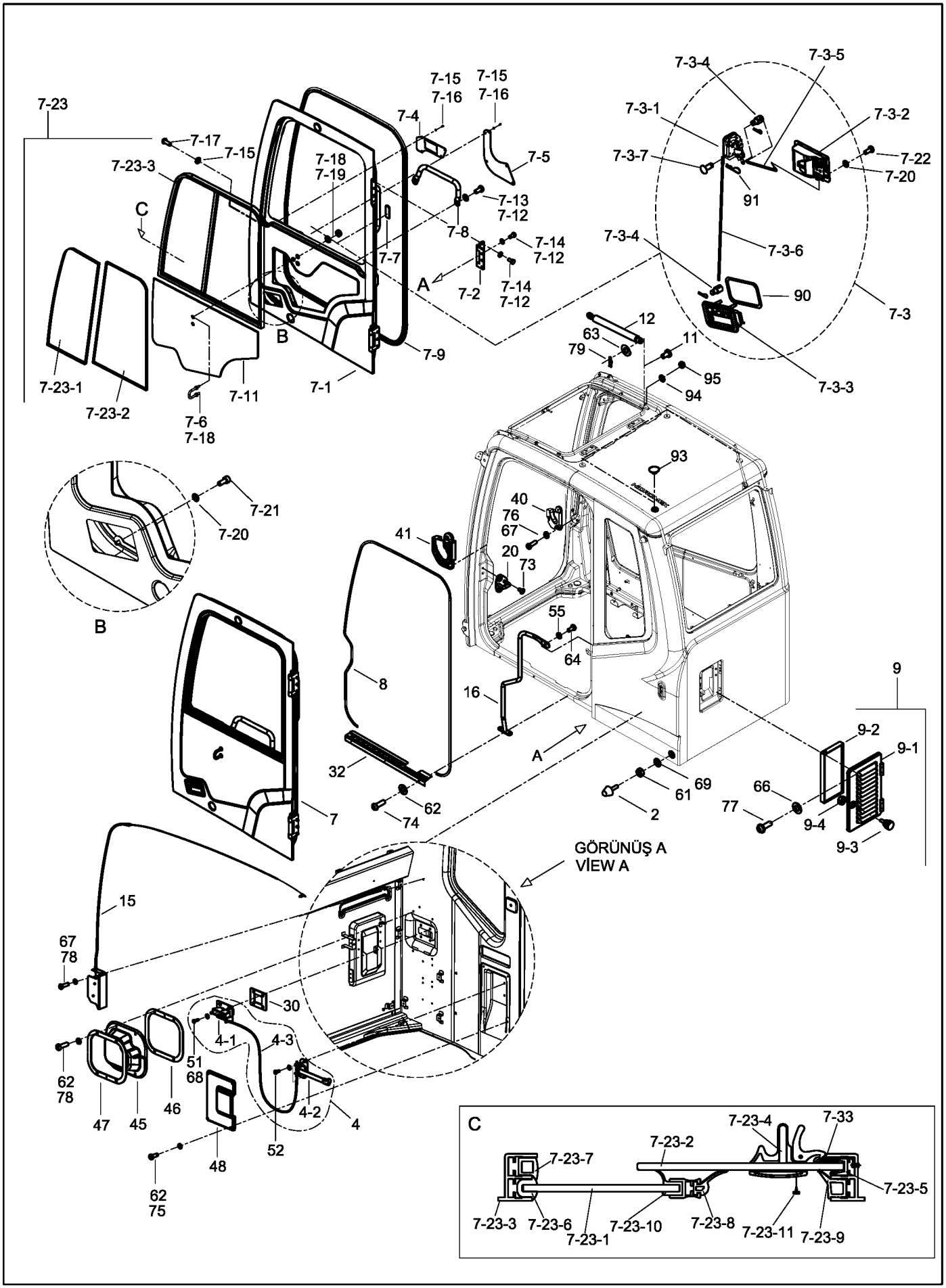

KABİN MONTAJI-1
CAB ASS'Y-1

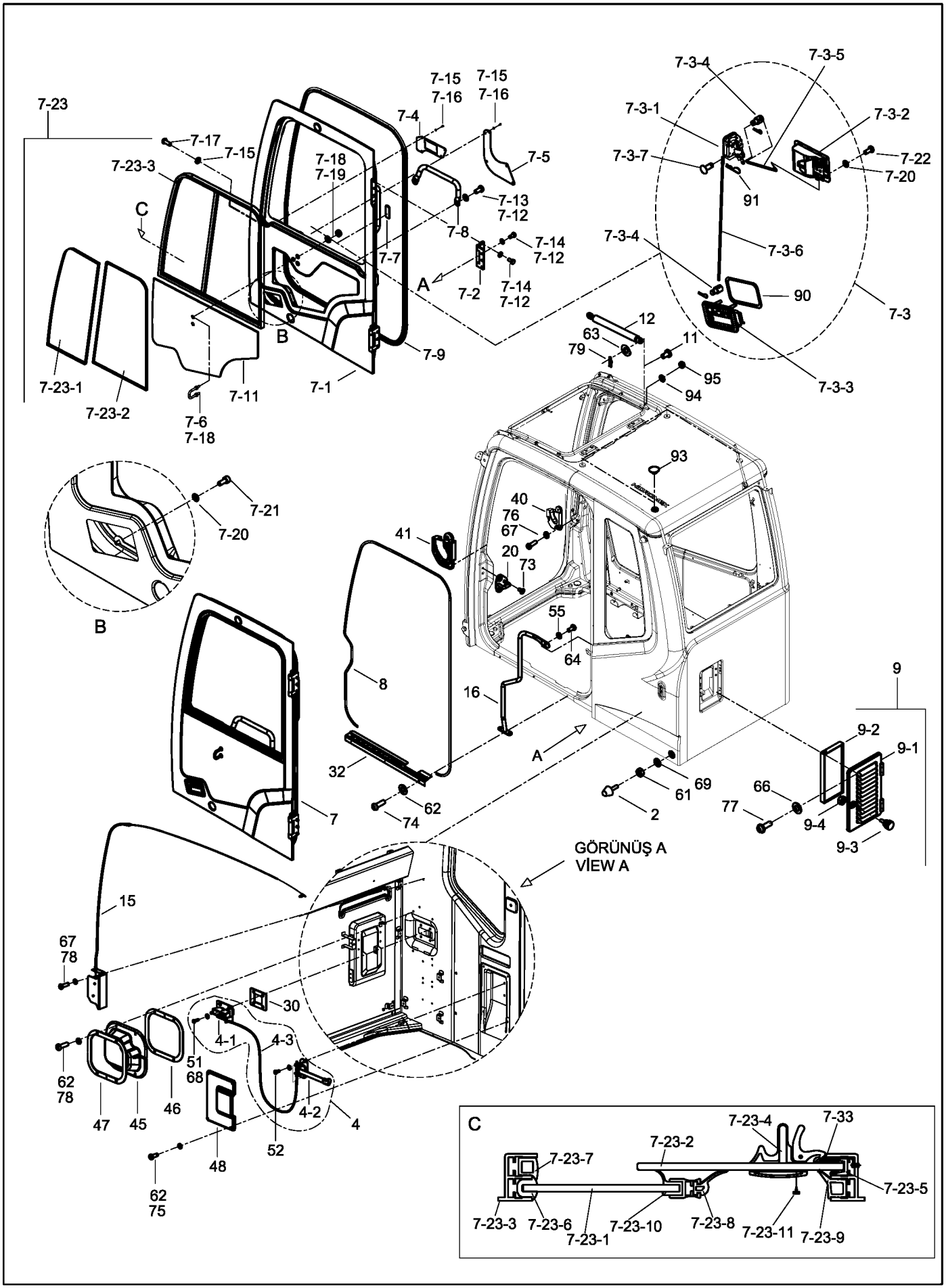

KABİN MONTAJI-1
CAB ASS'Y-1

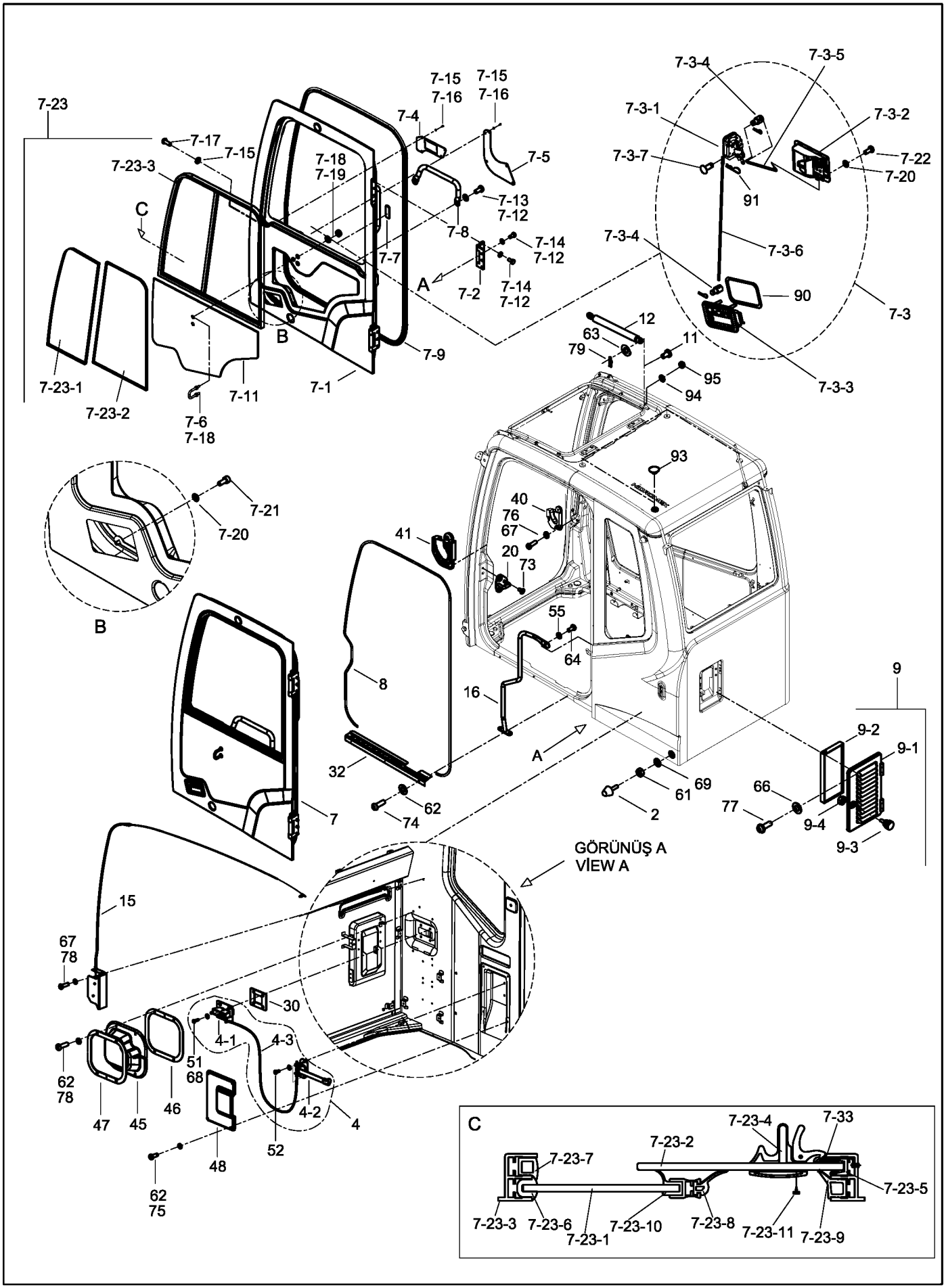

906003-00

KABİN MONTAJI-2
CAB ASS'Y-2

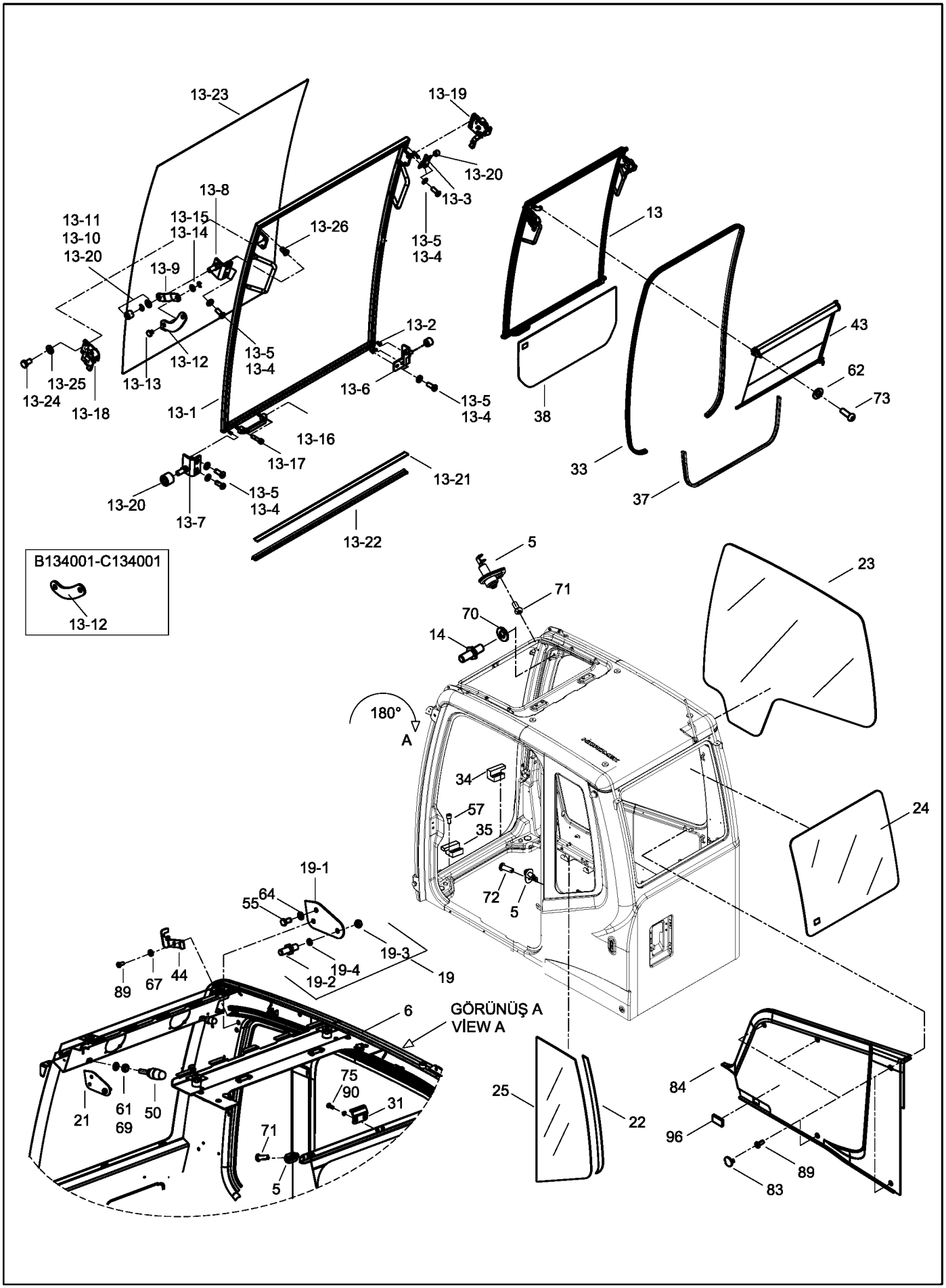

HMK 220 LC-2
B134002-

906003-00

KABİN MONTAJI-2
CAB ASS'Y-2

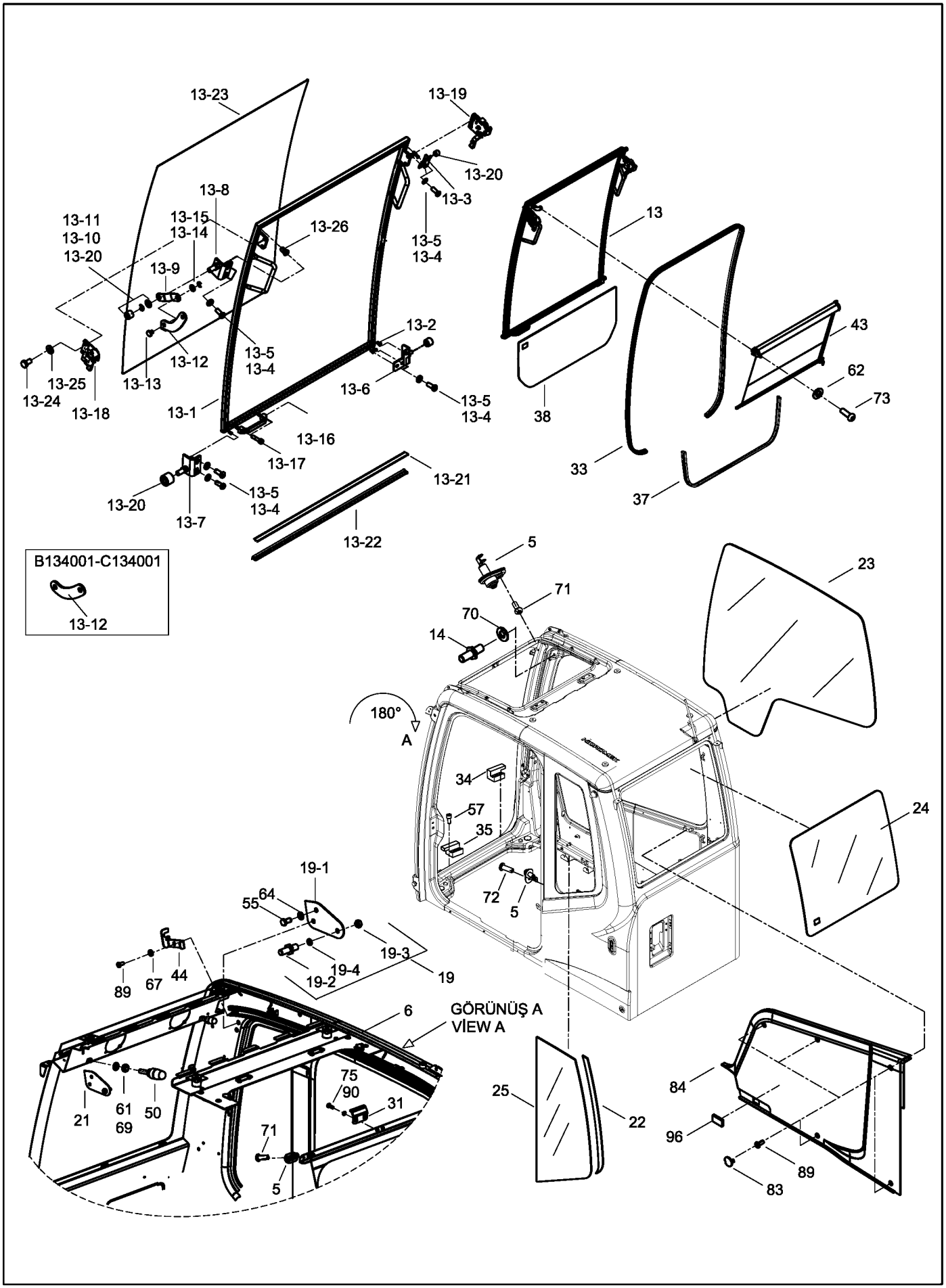

HMK 220 LC-2
B134002-

906004-00

KABİN MONTAJI-3
CAB ASS'Y-3

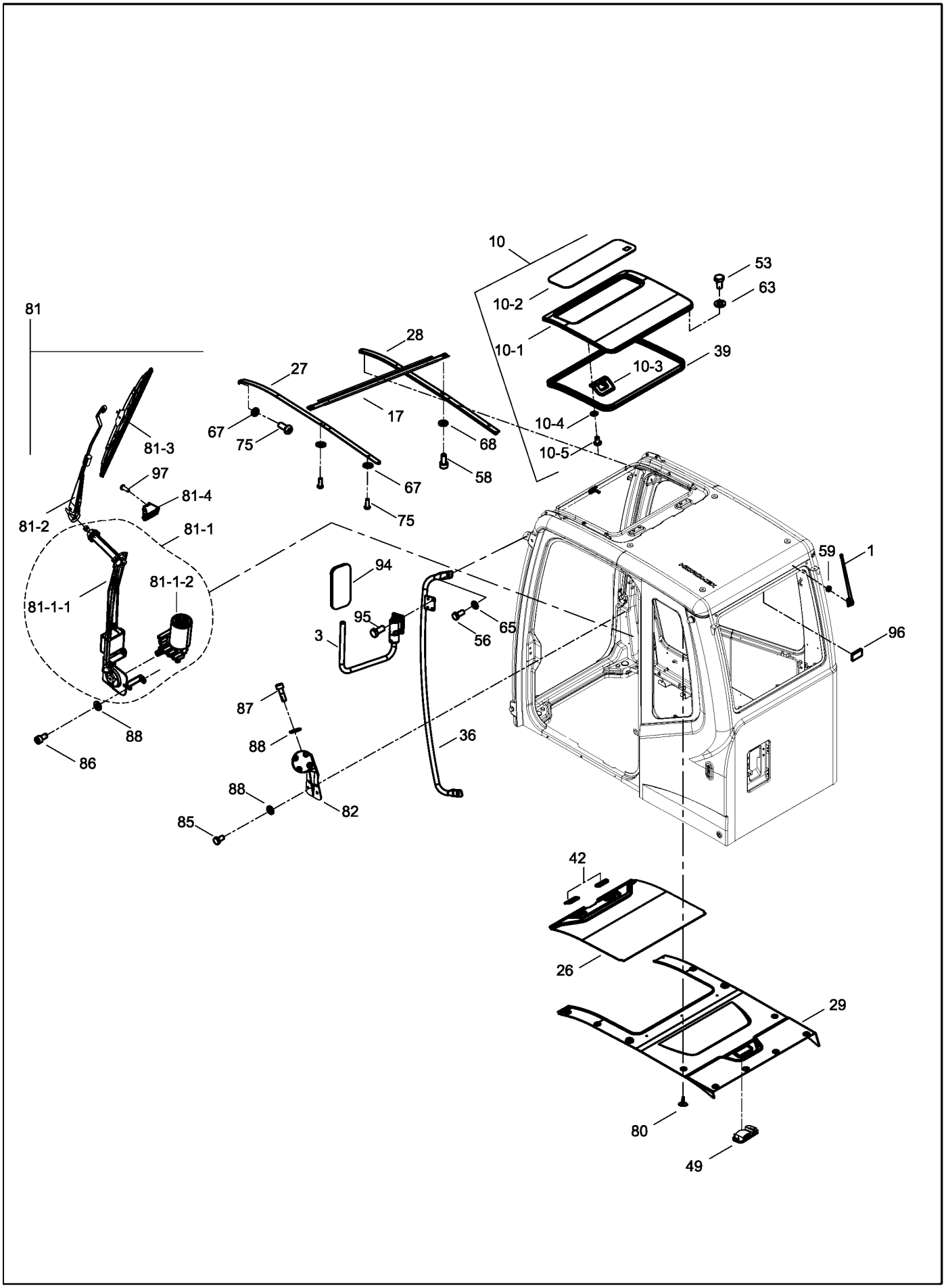

HMK 220 LC-2
B134002-

906101-00

KONSOL MONTAJI, SAĞ
CONSOLE ASS'Y, RH

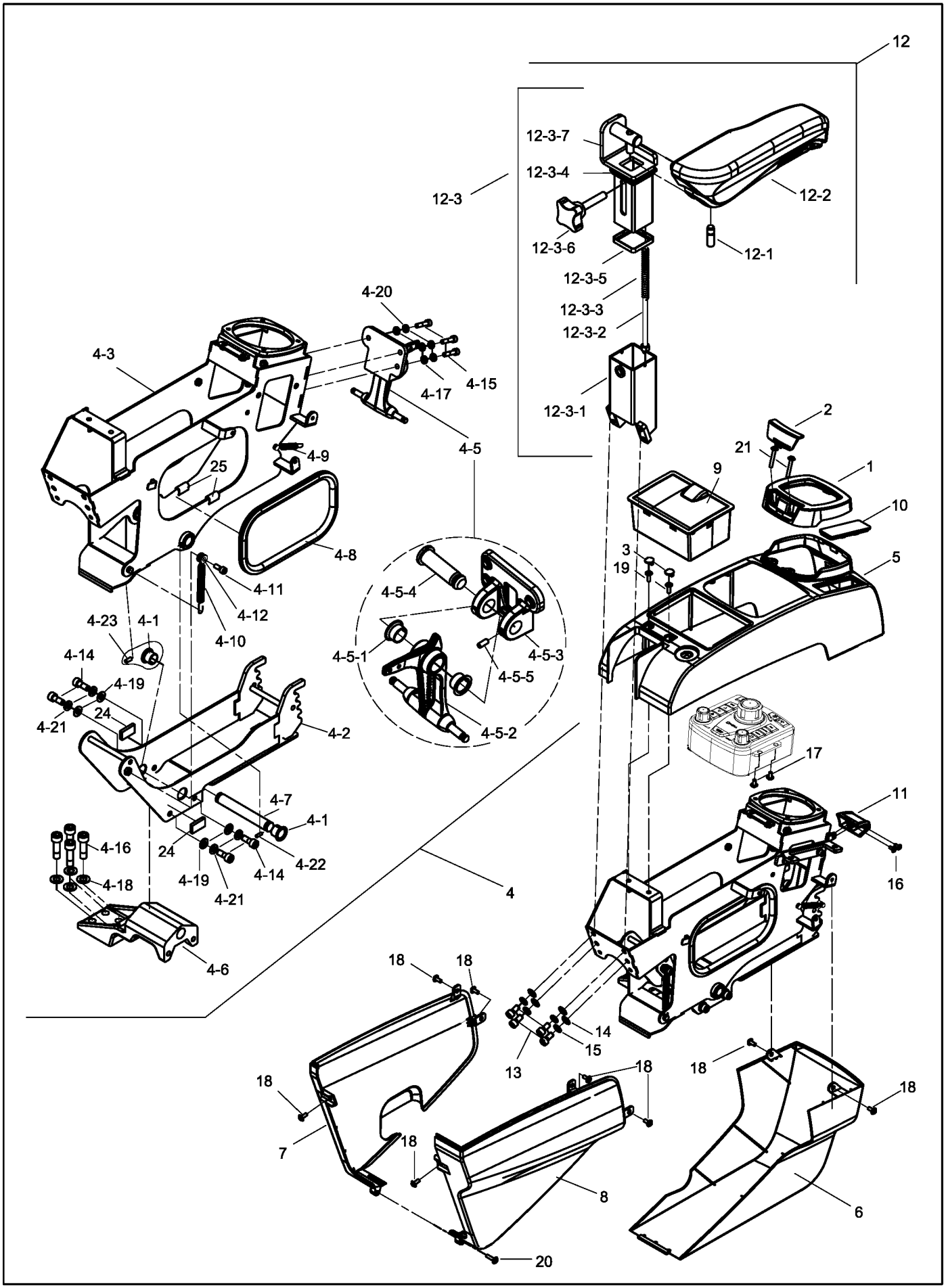

HMK 220 LC-2
B134002-

906101-00

KONSOL MONTAJI, SAĞ
CONSOLE ASS'Y, RH

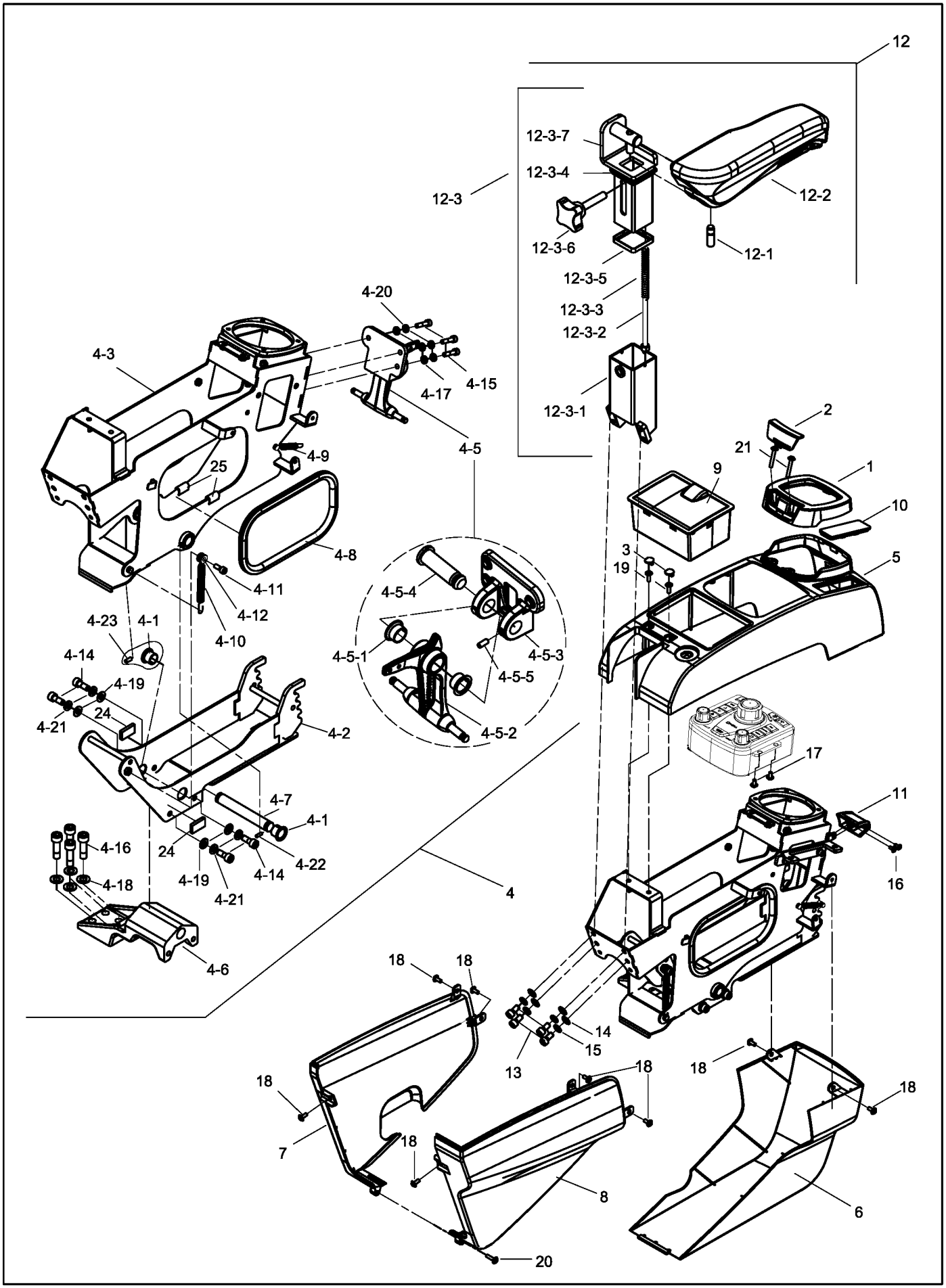

HMK 220 LC-2
B134002-

906102-00

KONSOL MONTAJI, SOL
CONSOLE ASS'Y, LH

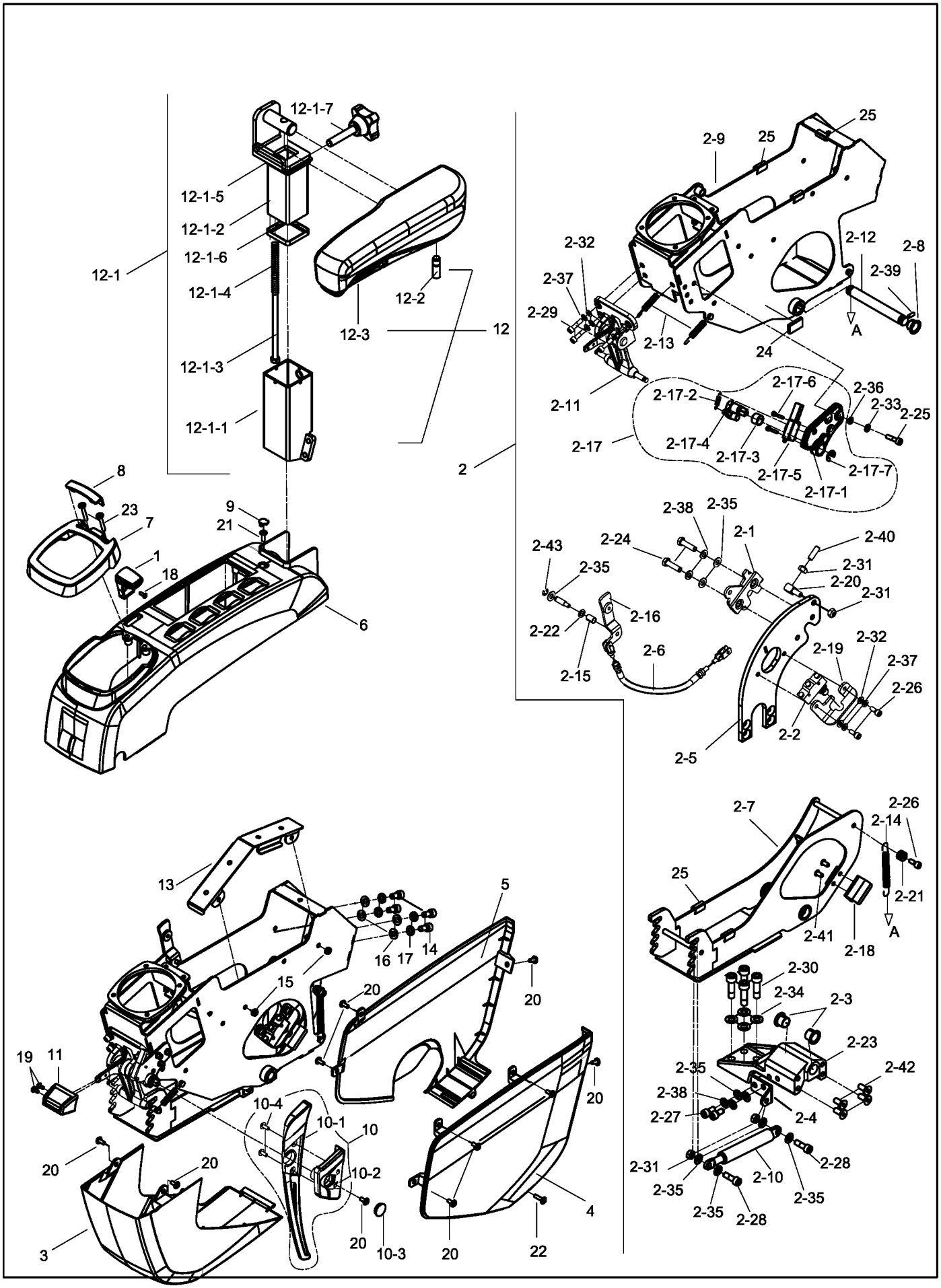

HMK 220 LC-2
B134002-

906102-00

KONSOL MONTAJI, SOL
CONSOLE ASS'Y, LH

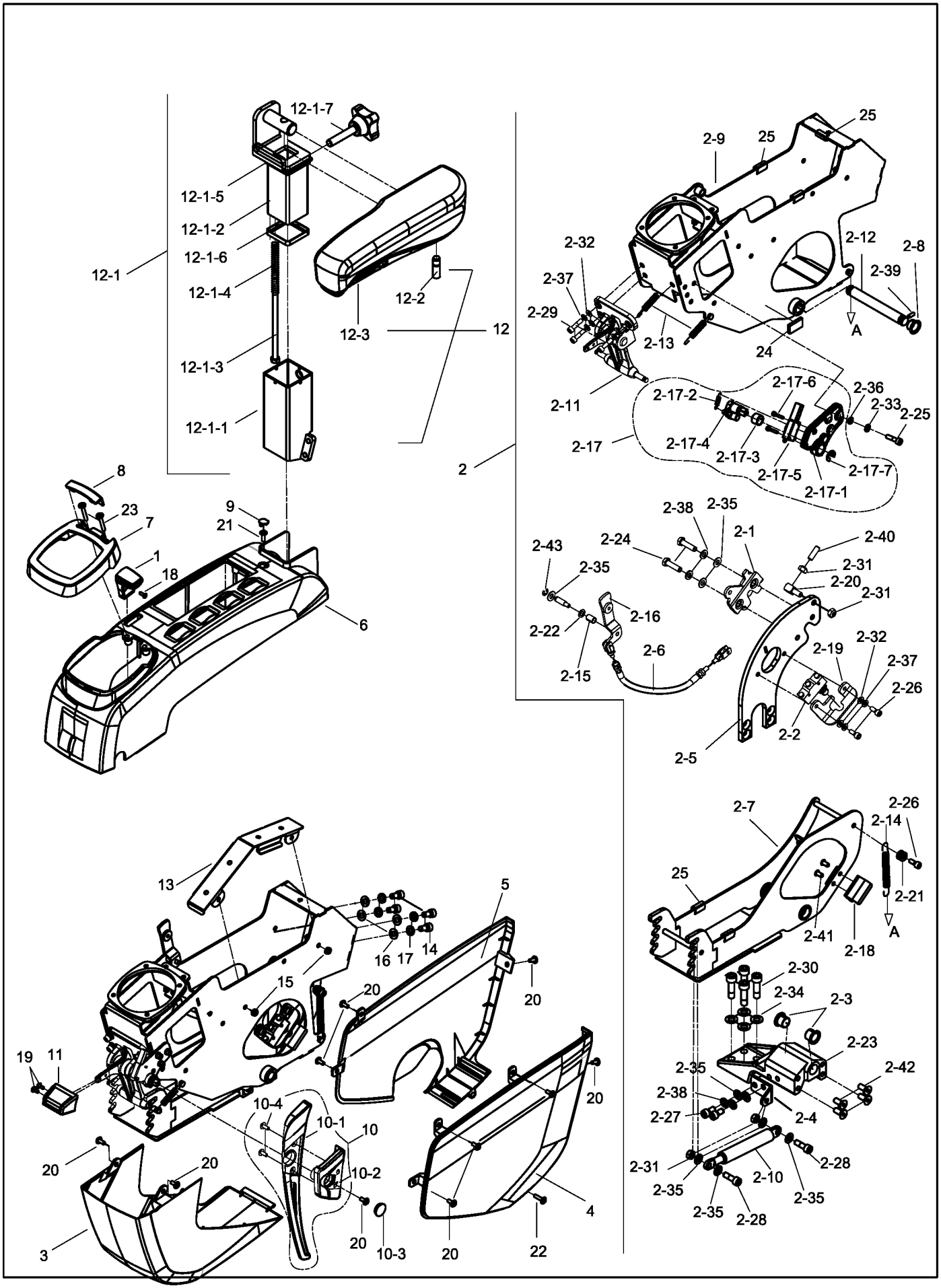

HMK 220 LC-2
B134002-

906102-00

KONSOL MONTAJI, SOL
CONSOLE ASS'Y, LH

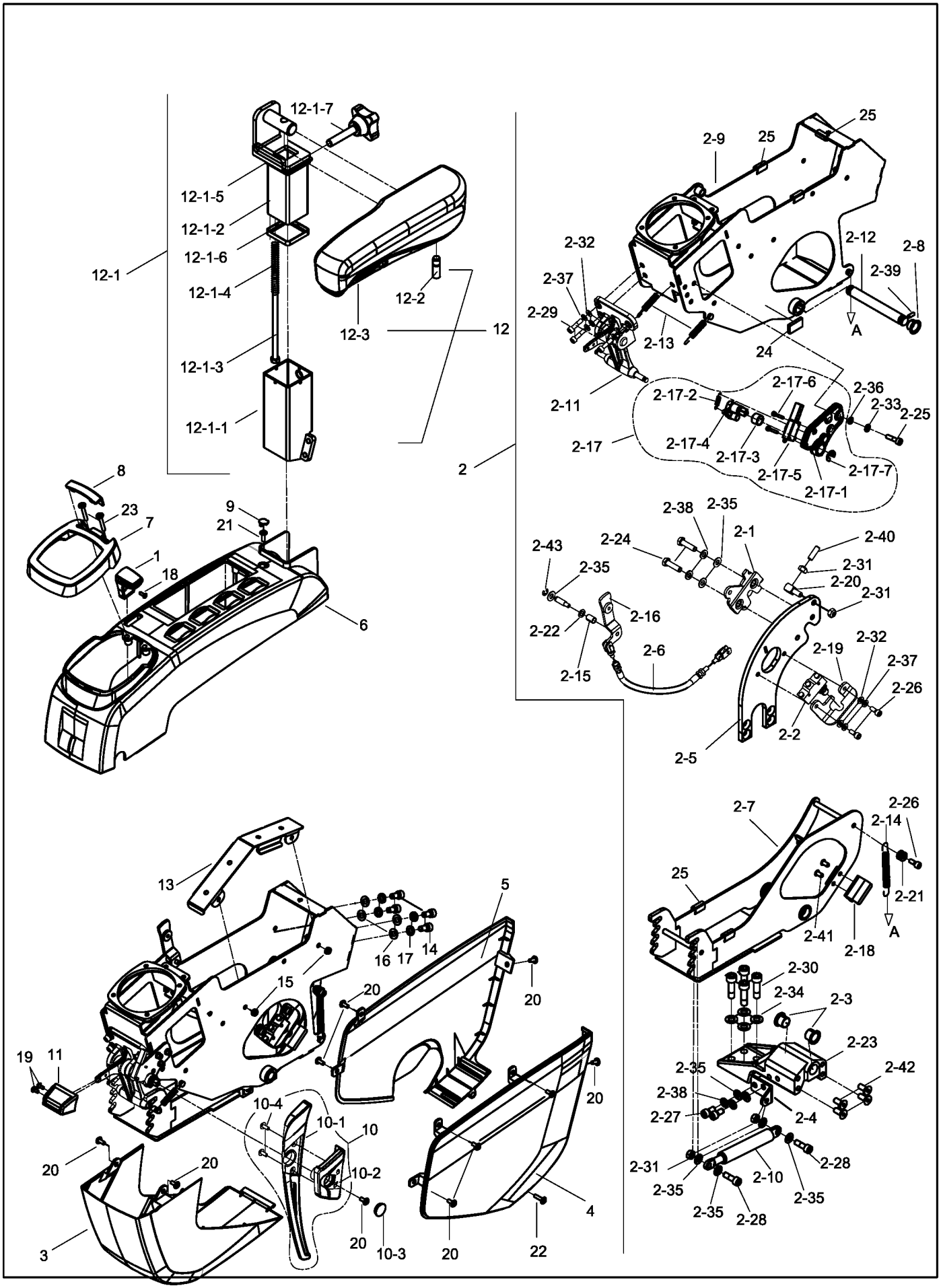

HMK 220 LC-2
B134002-

906103-00

KABİNİÇİ MONTAJI-1
CAB INTERIOR MOUNTING-1

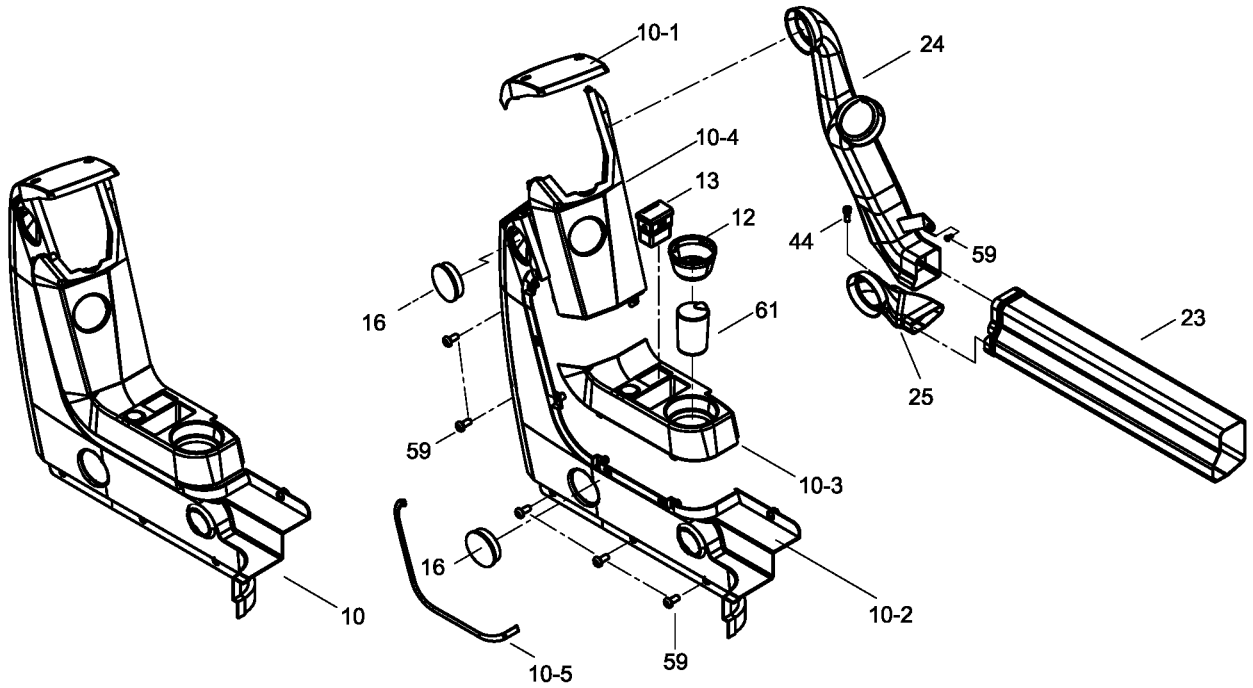

906104-00

KABİNİÇİ MONTAJI-2
CAB INTERIOR MOUNTING-2

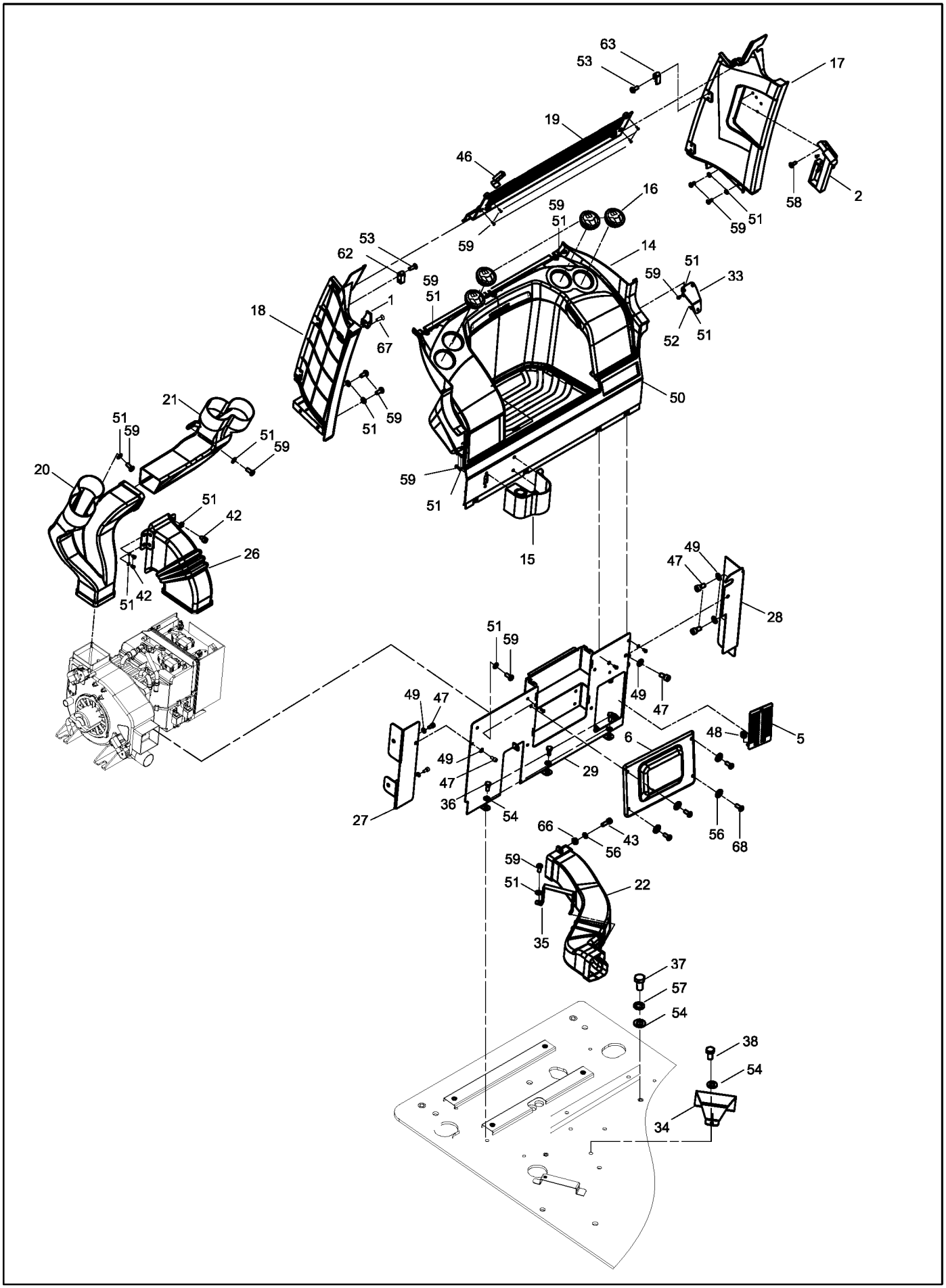

HMK 220 LC-2
B134002-

906105-00

KABİNİÇİ MONTAJI-3
CAB INTERIOR MOUNTING-3

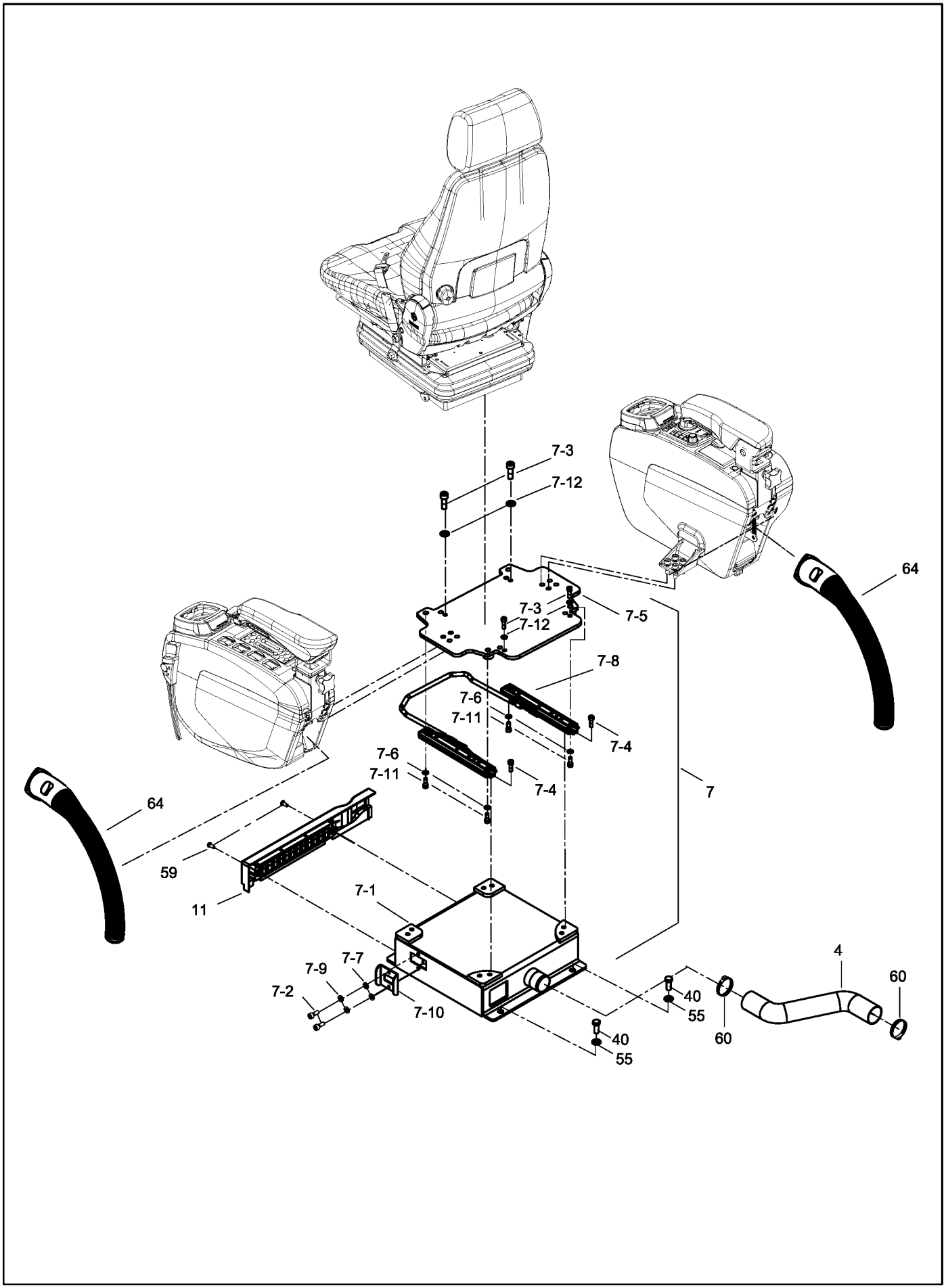

906106-00

OPERATOR KOLTUK KOMPLESİ
OPERATOR SEAT ASS'Y

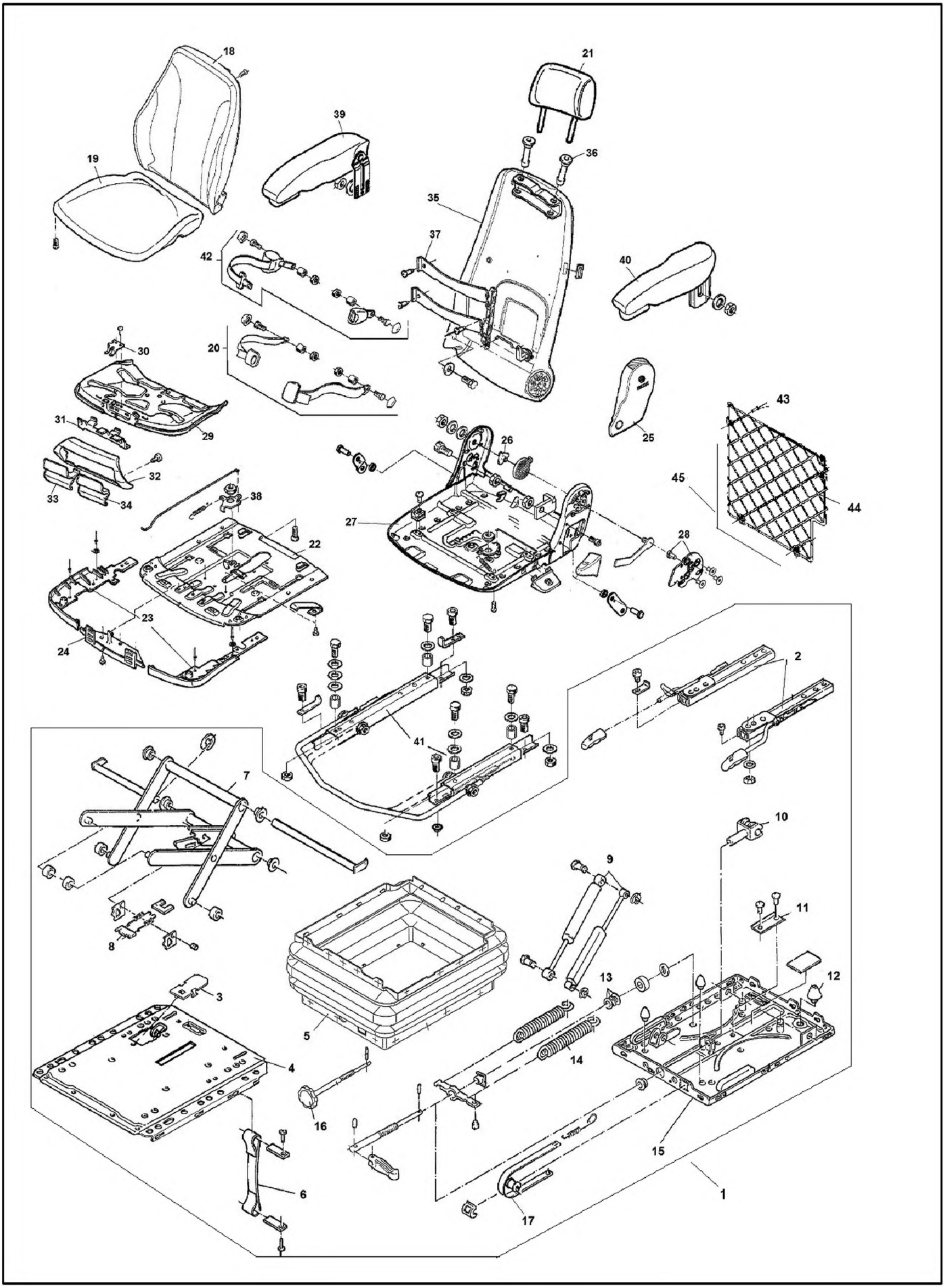

HMK 220 LC-2
C134001-

906106-00

OPERATOR KOLTUK KOMPLESİ
OPERATOR SEAT ASS'Y

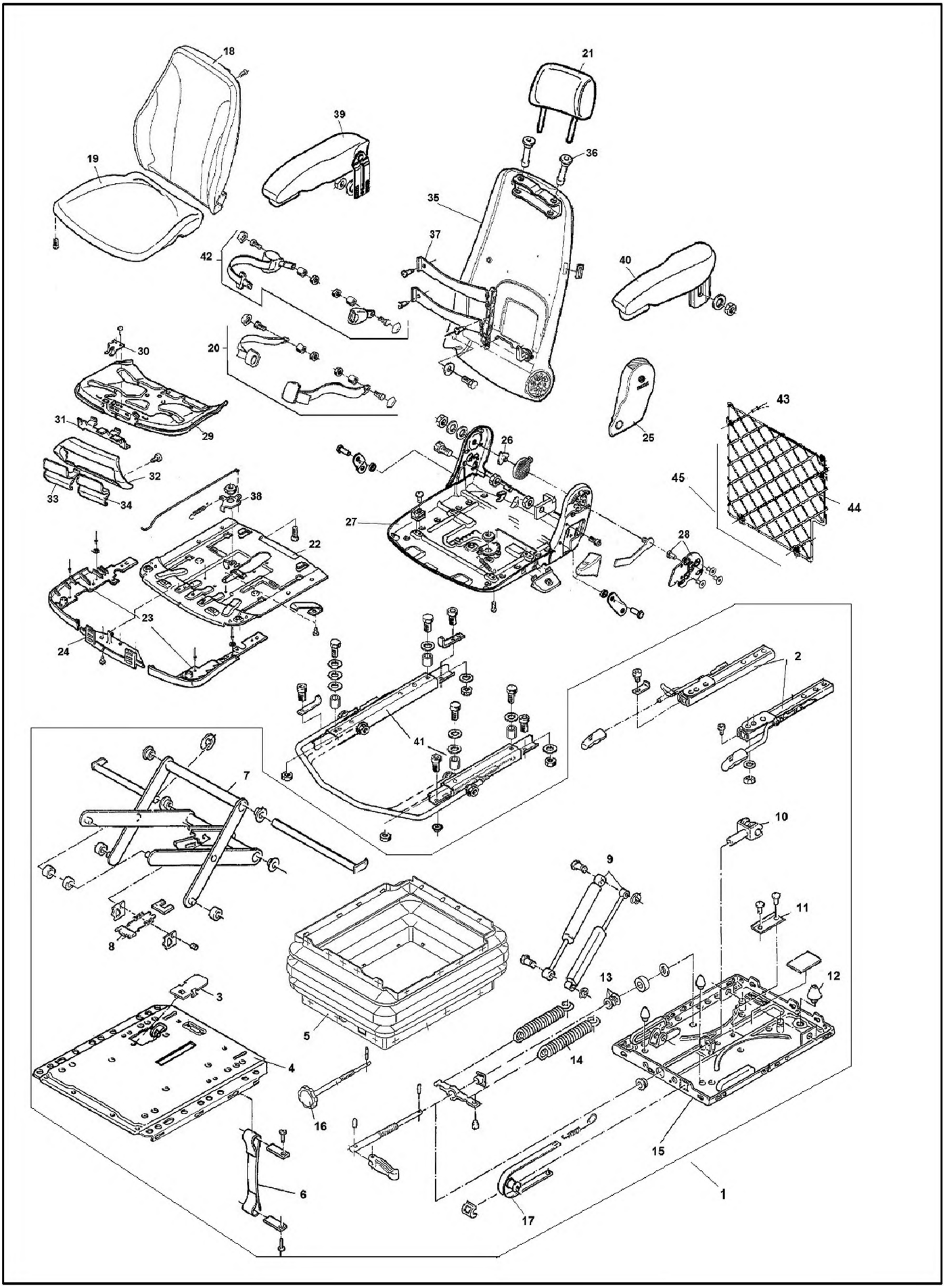

HMK 220 LC-2
C134001-

906107-00

PLATFORM MONTAJI
PLATFORM ASS'Y

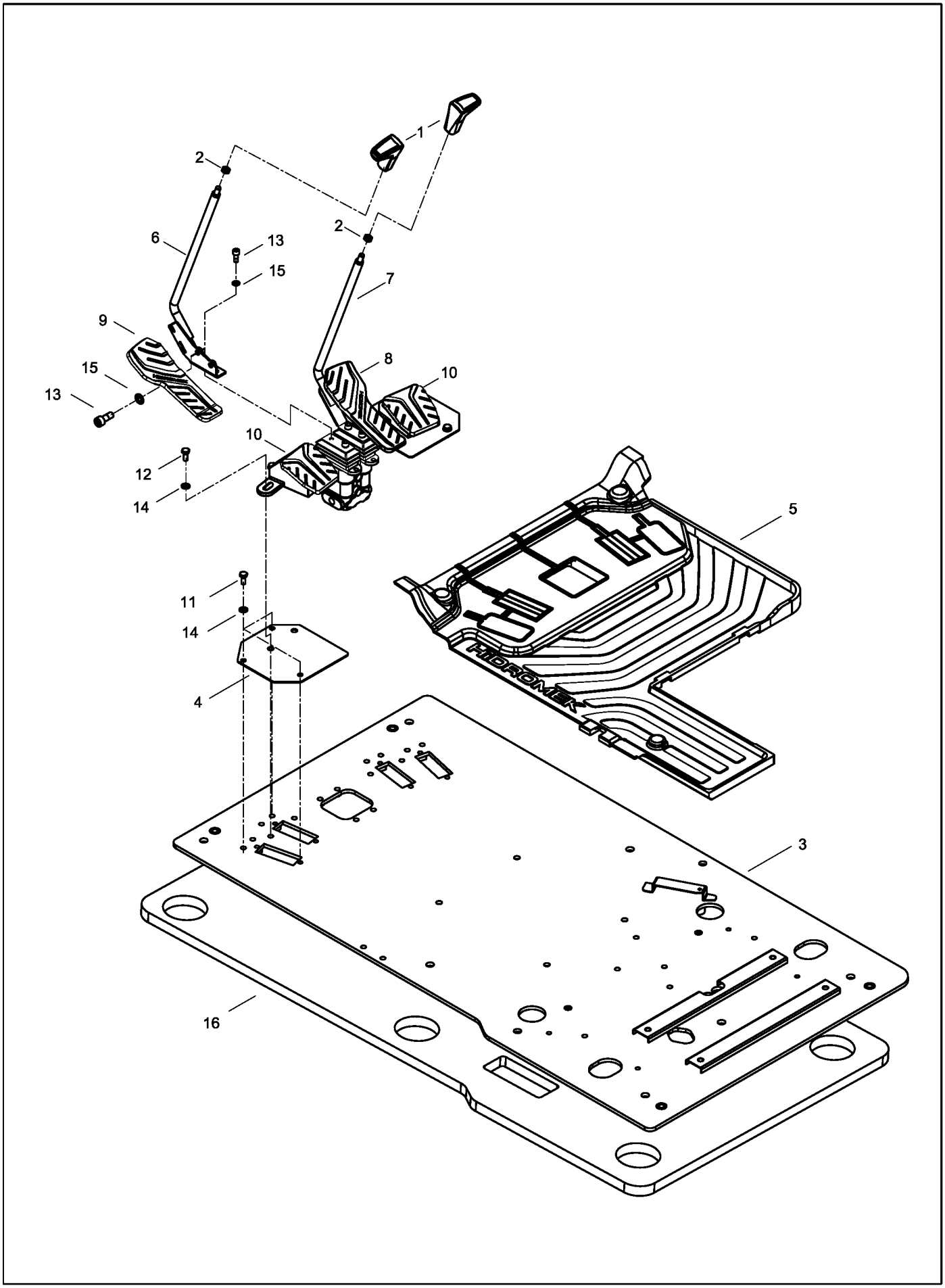

HMK 220 LC-2
B134002-